EPSON
EXCEED YOUR VISION

多功能传真一体机

用户指南

请妥善保管此说明书（保留备用）。

安装、使用产品前请阅读使用说明。

在本产品的说明书中，打印部件将简称为打印机，扫描部件将简称为扫描仪。

本产品资料中使用的示意图仅供参考，本产品实际可能与之存在差异，以包装箱内产品实际为准。本产品使用说明和包装箱上的数据来源于爱普生实验室测试。

产品驱动光盘盘面上、驱动和软件中所显示的型号可能与实际销售产品的型号稍有不同，不影响产品的使用。

其他信息，可查看产品本身、产品包装和其他形式的资料，包括爱普生网页 (http://www.epson.com.cn)。

NPD5257-02 SC

版权和商标

未经精工爱普生株式会社事先书面许可，本出版物（手册）的任何部分，不得被复制，或存储于检索系统中，或以任何形式、任何方式传播包括电子、手工、复印、录音录像以及其他方式。本出版物（手册）中包含的信息是专用于本爱普生打印机的，爱普生公司对于将此信息应用于其他打印机的任何行为不承担任何责任。

对于本产品的购买者或第三方由于意外、误用或滥用本产品，或未经授权修理、改装本产品，以及未能严格遵守精工爱普生株式会社的操作说明和维护说明（美国除外）所引起的本产品购买者或第三方的损害、损失、成本、费用等，精工爱普生株式会社及其关联公司均不承担任何责任。

对于由于使用非爱普生原装正品耗材和/或选件或使用非精工爱普生株式会社认可的耗材和/或选件所导致的任何损害或问题，精工爱普生株式会社及其关联公司不承担任何责任。

对于由于使用非精工爱普生株式会社认可的接口线缆而产生电磁干扰所导致的任何损害，精工爱普生株式会社及其关联公司不承担任何责任。

EPSON®, EPSON UltraChrome®, EPSON EXCEED YOUR VISION, EXCEED YOUR VISION及其标识是精工爱普生株式会社的注册商标或商标。

Microsoft®, Windows®, Windows Vista®和PowerPoint® 是Microsoft公司的注册商标。

Apple®, Macintosh®和Mac OS®是 Apple公司的注册商标。

Intel®是Intel公司的注册商标。

PowerPC® 是International Business Machines公司的注册商标。

一般警告：在这里使用的其他产品名称仅用于识别目的，可能是其各自所有者的商标。爱普生对这些商标不享有任何权利。

© 2015精工爱普生株式会社。版权所有。

本产品信息以爱普生网页(http://www.epson.com.cn)为准，如有更改，恕不另行通知。 对其中涉及的描述和图像，以包装箱内实际内容为准，在中国法律法规允许的范围内，爱普生（中国）有限公司保留解释权。

本产品、相关资料及光盘以针对在大陆地区销售产品的中文内容为准。英文及其他语种内容针对全球销售产品，仅供用户对照。本资料仅供参考。除中国现行法律法规规定，爱普生（中国）有限公司不承担任何由于使用本资料而造成的直接或间接损失的责任。

爱普生产品使用说明或网页等可能描述了其他公司（非爱普生）的硬件/软件产品、功能及服务，爱普生对于其他公司生产的产品和提供的服务（包括但不限于其内容、性能、准确性、兼容性、可靠性、合法性、适当性和连续性）不做任何明示和/或默示担保。

中国环境标志标准建议

1. 为了尽量减小噪声的干扰，建议将设备放置于相对独立的区域。

2. 推荐使用再生纸（应符合中国环境标志标准HJ2512要求的再生纸(单页纸),使用连续打印纸的产品不适用）。

注： 因为制造商随时都有可能改变任何一种品牌或型号的介质/打印纸的质量,所以爱普生不能保证任何一种非爱普生品牌或型号的介质/打印纸的质量。

大批量购买介质/打印纸或大批量打印之前，请确保先做介质/打印纸的样品打印检测。

3. 在换气不畅的房间中长时间使用或打印大量文件时，建议用户适时换气。

4. 产品无任何外接输入电源相连时实现零能耗。

版权和商标

5. 耗材回收渠道和相关信息请参见爱普生网页（http://www.epson.com.cn）。关于整机回收，请咨询爱普生回收专线400-810-7799转8。

版权和商标

No part of this publication may be reproduced, stored in a retrieval system, or transmitted in any form or by any means, electronic, mechanical, photocopying, recording, or otherwise, without the prior written permission of Seiko Epson Corporation.No patent liability is assumed with respect to the use of the information contained herein.Neither is any liability assumed for damages resulting from the use of the information herein.The information contained herein is designed only for use with this Epson product.Epson is not responsible for any use of this information as applied to other products.

Neither Seiko Epson Corporation nor its affiliates shall be liable to the purchaser of this product or third parties for damages, losses, costs, or expenses incurred by the purchaser or third parties as a result of accident, misuse, or abuse of this product or unauthorized modifications, repairs, or alterations to this product, or (excluding the U.S.) failure to strictly comply with Seiko Epson Corporation's operating and maintenance instructions.

Seiko Epson Corporation and its affiliates shall not be liable for any damages or problems arising from the use of any options or any consumable products other than those designated as Original Epson Products or Epson Approved Products by Seiko Epson Corporation.

Seiko Epson Corporation shall not be held liable for any damage resulting from electromagnetic interference that occurs from the use of any interface cables other than those designated as Epson Approved Products by Seiko Epson Corporation.

© 2015 Seiko Epson Corporation.All rights reserved.

The contents of this manual and the specifications of this product are subject to change without notice.

版权和商标

- EPSON® is a registered trademark, and EPSON EXCEED YOUR VISION or EXCEED YOUR VISION is a trademark of Seiko Epson Corporation.
- EPSON Scan software is based in part on the work of the Independent JPEG Group.
- libtiff

  Copyright © 1988-1997 Sam Leffler

  Copyright © 1991-1997 Silicon Graphics, Inc.

  Permission to use, copy, modify, distribute, and sell this software and its documentation for any purpose is hereby granted without fee, provided that (i) the above copyright notices and this permission notice appear in all copies of the software and related documentation, and (ii) the names of Sam Leffler and Silicon Graphics may not be used in any advertising or publicity relating to the software without the specific, prior written permission of Sam Leffler and Silicon Graphics.

  THE SOFTWARE IS PROVIDED "AS-IS" AND WITHOUT WARRANTY OF ANY KIND, EXPRESS, IMPLIED OR OTHERWISE, INCLUDING WITHOUT LIMITATION, ANY WARRANTY OF MERCHANTABILITY OR FITNESS FOR A PARTICULAR PURPOSE.

  IN NO EVENT SHALL SAM LEFFLER OR SILICON GRAPHICS BE LIABLE FOR ANY SPECIAL, INCIDENTAL, INDIRECT OR CONSEQUENTIAL DAMAGES OF ANY KIND, OR ANY DAMAGES WHATSOEVER RESULTING FROM LOSS OF USE, DATA OR PROFITS, WHETHER OR NOT ADVISED OF THE POSSIBILITY OF DAMAGE, AND ON ANY THEORY OF LIABILITY, ARISING OUT OF OR IN CONNECTION WITH THE USE OR PERFORMANCE OF THIS SOFTWARE.
- Microsoft®, Windows®, and Windows Vista® are registered trademarks of Microsoft Corporation.
- Apple, Macintosh, Mac OS, OS X, Bonjour, Safari, iPad, iPhone, iPod touch, and iTunes are trademarks of Apple Inc., registered in the U.S. and other countries. AirPrint and the AirPrint logo are trademarks of Apple Inc.
- Google Cloud Print™, Chrome™, Chrome OS™, and Android™ are trademarks of Google Inc.
- Adobe, Adobe Reader, Acrobat, and Photoshop are trademarks of Adobe systems Incorporated, which may be registered in certain jurisdictions.
- Monotype is a trademark of Monotype Imaging, Inc. registered in the United States Patent and Trademark Office and may be registered in certain jurisdictions.
- Albertus, Arial, and Times New Roman are trademarks of The Monotype Corporation.
- ITC Avant Garde, ITC Bookman, ITC Zapf-Chancery, and ITC Zapf Dingbats are trademarks of International Typeface Corporation registered in the United States Patent and Trademark Office and may be registered in certain jurisdictions.
- Clarendon, Helvetica, New Century Schoolbook, Palatino, Times and Univers are registered trademarks of Heidelberger Druckmaschinen AG, which may be registered in certain jurisdictions, exclusively licensed through Linotype Library GmbH, a wholly owned subsidiary of Heidelberger Druckmaschinen AG.
- Wingdings is a registered trademark of Microsoft Corporation in the United States and other countries.
- Antique Olive is a registered trademark of Marcel Olive and may be registered in certain jurisdictions.
- Marigold is a trademark of AlphaOmega Typography.
- Coronet is a registered trademark of Ludlow Type Foundry.
- PCL is the registered trademark of Hewlett-Packard Company.

版权和商标

❑ Getopt

Copyright © 1987, 1993, 1994 The Regents of the University of California. All rights reserved.

Redistribution and use in source and binary forms, with or without modification, are permitted provided that the following conditions are met:

1. Redistributions of source code must retain the above copyright notice, this list of conditions and the following disclaimer.

2. Redistributions in binary form must reproduce the above copyright notice, this list of conditions and the following disclaimer in the documentation and/or other materials provided with the distribution.

4. Neither the name of the University nor the names of its contributors may be used to endorse or promote products derived from this software without specific prior written permission.

THIS SOFTWARE IS PROVIDED BY THE REGENTS AND CONTRIBUTORS ''AS IS'' AND ANY EXPRESS OR IMPLIED WARRANTIES, INCLUDING, BUT NOT LIMITED TO, THE IMPLIED WARRANTIES OF MERCHANTABILITY AND FITNESS FOR A PARTICULAR PURPOSE ARE DISCLAIMED. IN NO EVENT SHALL THE REGENTS OR CONTRIBUTORS BE LIABLE FOR ANY DIRECT, INDIRECT, INCIDENTAL, SPECIAL, EXEMPLARY, OR CONSEQUENTIAL DAMAGES (INCLUDING, BUT NOT LIMITED TO, PROCUREMENT OF SUBSTITUTE GOODS OR SERVICES; LOSS OF USE, DATA, OR PROFITS; OR BUSINESS INTERRUPTION) HOWEVER CAUSED AND ON ANY THEORY OF LIABILITY, WHETHER IN CONTRACT, STRICT LIABILITY, OR TORT (INCLUDING NEGLIGENCE OR OTHERWISE) ARISING IN ANY WAY OUT OF THE USE OF THIS SOFTWARE, EVEN IF ADVISED OF THE POSSIBILITY OF SUCH DAMAGE.

❑ Arcfour

This code illustrates a sample implementation of the Arcfour algorithm.

Copyright © April 29, 1997 Kalle Kaukonen. All Rights Reserved.

Redistribution and use in source and binary forms, with or without modification, are permitted provided that this copyright notice and disclaimer are retained.

THIS SOFTWARE IS PROVIDED BY KALLE KAUKONEN AND CONTRIBUTORS ''AS IS'' AND ANY EXPRESS OR IMPLIED WARRANTIES, INCLUDING, BUT NOT LIMITED TO, THE IMPLIED WARRANTIES OF MERCHANTABILITY AND FITNESS FOR A PARTICULAR PURPOSE ARE DISCLAIMED. IN NO EVENT SHALL KALLE KAUKONEN OR CONTRIBUTORS BE LIABLE FOR ANY DIRECT, INDIRECT, INCIDENTAL, SPECIAL, EXEMPLARY, OR CONSEQUENTIAL DAMAGES (INCLUDING, BUT NOT LIMITED TO, PROCUREMENT OF SUBSTITUTE GOODS OR SERVICES; LOSS OF USE, DATA, OR PROFITS; OR BUSINESS INTERRUPTION) HOWEVER CAUSED AND ON ANY THEORY OF LIABILITY, WHETHER IN CONTRACT, STRICT LIABILITY, OR TORT (INCLUDING NEGLIGENCE OR OTHERWISE) ARISING IN ANY WAY OUT OF THE USE OF THIS SOFTWARE, EVEN IF ADVISED OF THE POSSIBILITY OF SUCH DAMAGE.

❑ microSDHC Logo is a trademark of SD-3C, LLC.

Note: microSDHC is built into the product and cannot be removed.

❑ Intel® is a registered trademark of Intel Corporation.

❑ General Notice: Other product names used herein are for identification purposes only and may be trademarks of their respective owners.Epson disclaims any and all rights in those marks.

目录

版权和商标

关于本手册

手册简介 11
标记和符号 11
本手册中使用的各种说明 11
操作系统参考 12

重要指导

安全指导 13
产品忠告和警告 14
设置/使用一体机的建议和警告事项 14
关于使用带无线连接的打印机的忠告和警告 15
使用触摸屏时的建议和警告事项 15
保护您的个人信息 15

管理员设置

使用管理员密码锁定一体机设置 16
解锁一体机设置 16
用户功能限制 16

打印机基础知识

部件名称和功能 18
操作面板 22
按钮和指示灯 22
液晶显示屏上显示的图标 23
液晶显示屏软键盘上显示的图标 24
菜单选项 25
复印模式 25
扫描模式 26
传真模式 28
存储设备 29
设置模式 30
联系人模式 40
预置模式 41
状态菜单 41

装入打印纸

打印纸处理注意事项 42
可用的打印纸及装纸量（消耗品/耗材） 43
打印纸类型列表 45
在进纸器中装入打印纸 47
在后进纸器中装入打印纸 49
在前部进纸槽中装入打印纸 51

放置原稿

ADF 可以使用的原稿 53
将原稿放置在 ADF 上 53
将原稿放置于文稿台 55

管理联系人

注册联系人 57
注册群组联系人 58
使用计算机注册和备份联系人 58

打印

从操作面板打印 59
从计算机打印 59
启用用户功能限制时在打印机驱动程序中验证用户身份（仅适用于 Windows） 59
打印基础知识 - Windows 60
打印基础知识 - Mac OS X 62
双面打印 64
在一张纸上打印多页 66
根据打印纸尺寸进行打印 67
同时打印多个文件（仅适用于 Windows） 69
在多张纸上打印一幅图像以创建海报（仅适用于 Windows） 70
使用高级功能进行打印 76
使用 PostScript 打印机驱动程序打印 78
使用 PostScript 打印机驱动程序打印 - Windows 78
使用 PostScript 打印机驱动程序打印 - Mac OS X 80
PostScript 打印机驱动程序的设置项目 83
从智能设备打印 84
使用 Epson iPrint 84
使用 AirPrint 86
取消打印 87
取消打印 - 打印机按钮 87
取消打印 - 状态菜单 87
取消打印 - Windows 87
取消打印 - Mac OS X 88

目录

复印

扫描

通过操作面板扫描..... 90
扫描至电子邮件..... 90
扫描至网络文件夹或 FTP 服务器..... 91
扫描至存储设备..... 92
扫描至云 (Cloud)..... 92
使用 Document Capture Pro 扫描 92
扫描至 PC (WSD)..... 94
从计算机扫描..... 94
在 EPSON Scan 中使用访问控制时验证用户身份（仅适用于 Windows）..... 94
在办公模式下扫描 95
在专业模式下扫描 96
从智能设备扫描..... 98
通过将智能设备与 NFC 标记接触进行扫描 99

传真

设置传真..... 101
连接到电话线路..... 101
执行基本传真设置..... 104
发送传真..... 106
基本传真发送操作..... 106
各种传真发送方法..... 108
接收传真..... 111
设置接收模式..... 111
各种传真接收方法..... 112
保存和转发接收的传真..... 114
使用其他传真功能..... 118
打印传真报告和列表..... 118
设置传真安全性..... 119
检查传真任务..... 120

更换墨盒和其他耗材

检查剩余墨水和维护箱状态..... 122
检查剩余墨水和维护箱状态 - 操作面板... 122
检查剩余墨水和维护箱状态 - Windows.... 122
检查剩余墨水和维护箱状态 - Mac OS X... 122
墨盒编号（消耗品/耗材）..... 122
墨盒处理注意事项..... 123
更换墨盒..... 124
维护箱编号（消耗品/耗材）..... 126
维护箱处理注意事项..... 126
更换维护箱..... 126
维护辊编号（消耗品/耗材）..... 128
更换进纸器 1 中的维护辊..... 128
更换进纸器 2 - 3 中的维护辊..... 132
临时使用黑色墨水打印..... 135
临时使用黑色墨水打印 - Windows..... 136
使用黑色墨水临时打印 - Mac OS X..... 137
黑色墨水墨量较低时节省黑色墨水（仅适用于 Windows）..... 137

改善打印和扫描质量

检查并清洗打印头..... 139
检查和清洗打印头 - 操作面板..... 139
检查并清洗打印头 - Windows..... 140
检查和清洗打印头 - Mac OS X..... 140
校准打印头..... 141
改善水平条纹..... 142
清洁走纸通道..... 142
清洁 ADF..... 143
清洁文稿台..... 145

应用程序和网络服务信息

Epson Connect 服务..... 147
Web Config..... 147
在 网络浏览器上运行 Web Config..... 147
在 Windows 上运行 Web Config..... 148
在 Mac OS X 上运行 Web Config..... 148
所需的应用程序..... 148
Windows 打印机驱动程序..... 148
Mac OS X 打印机驱动程序..... 150
EPSON Scan（扫描仪驱动程序）..... 151
Document Capture Pro..... 151
PC-FAX 驱动程序（传真驱动程序）..... 152
FAX Utility..... 152
E-Web Print（仅适用于 Windows）..... 153
EPSON Software Updater..... 153
EpsonNet Config..... 153
卸载应用程序..... 154
卸载应用程序 - Windows..... 154
卸载应用程序 - Mac OS X..... 155
安装应用程序..... 155
安装 PostScript 打印机驱动程序..... 156
安装爱普生通用打印机驱动程序（仅适用于 Windows）..... 158
更新应用程序和固件..... 159

目录

解决问题

检查打印机状态..... 160
检查液晶显示屏上的信息..... 160
状态菜单上的错误代码..... 161
检查打印机状态 - Windows..... 166
检查一体机状态 - Mac OS X..... 167
取出夹纸..... 167
从前盖中取出夹纸 (A)..... 167
从后进纸器 (B1) 取出夹纸..... 168
从前部进纸槽 (B2) 取出夹纸..... 169
从进纸器取出夹纸 (C1/C2/C3)..... 170
从后部部件 1 (D1) 和后部部件 2 (D2) 取出夹纸..... 171
从后部部件 (E) 中取出夹纸..... 172
从 ADF 中取出夹纸 (F)..... 173
未正确进纸..... 175
原稿无法送入 ADF..... 176
电源和操作面板问题..... 177
打印机未通电..... 177
电源未关闭..... 177
液晶显示屏变黑..... 177
打印机不打印..... 177
打印输出问题..... 178
打印质量差..... 178
复印质量不佳..... 179
原稿背面的图像出现在复印图像中..... 179
打印输出的位置、大小或边距不正确..... 180
打印纸污损或刮擦..... 180
打印的字符不正确或错乱..... 181
打印图像翻转..... 181
无法清除印迹问题..... 181
其他打印问题..... 181
打印速度太慢..... 181
连续打印时打印速度大幅度降低..... 182
PostScript 打印机驱动程序问题..... 182
使用 PostScript 打印机驱动程序时打印机不打印..... 182
使用 PostScript 打印机驱动程序时打印机无法正确打印..... 182
使用 PostScript 打印机驱动程序期间打印质量较差..... 183
使用 PostScript 打印机驱动程序时打印速度太慢..... 183
无法启动扫描..... 183
扫描图像问题..... 184
扫描质量较差..... 184
字符模糊..... 184
原稿背面的图像出现在扫描图像中..... 184
扫描图像中出现摩尔纹（交叉线）图案.... 185
扫描区域或方向不正确..... 185
无法清除扫描图像问题..... 185
其他扫描问题..... 186
缩略图预览无法正常工作..... 186
扫描速度太慢..... 186
无法通过电子邮件发送扫描图像..... 186
扫描至 PDF/Multi-TIFF 时扫描操作停止.. 186
发送和接收传真时的问题..... 186
无法发送或接收传真..... 186
无法发送传真..... 187
无法发送传真至某一特定收件人..... 188
无法在指定时间发送传真..... 188
无法接收传真..... 188
发生内存已满错误..... 189
已发送传真的质量较差..... 189
传真以错误的尺寸发送..... 189
已接收的传真质量较差..... 190
未打印已接收的传真..... 190
其他传真问题..... 190
使用连接的电话机无法拨打电话..... 190
应答装置不能应答语音电话..... 191
发件人的传真号未显示在收到的传真上或传真号错误..... 191
无法将已接收的文档转发到电子邮件地址.. 191
其他问题..... 191
触摸本产品时感到轻微触电..... 191
运行声音大..... 191
日期和时间不正确..... 191
不识别存储设备..... 192
无法将数据保存到存储设备..... 192
忘记密码..... 192
防火墙阻止应用程序（仅适用于 Windows）..... 192

附录

技术规格..... 193
打印机规格..... 193
扫描仪规格..... 194
接口规格..... 194
传真规格..... 194
Wi-Fi 规格..... 195
以太网规格..... 195
安全协议..... 196
支持的第三方服务..... 196
外部 USB 设备规格..... 196
支持的数据规格..... 197
尺寸..... 197
电气规格..... 198
环境规格..... 199
系统要求..... 199

目录

字体信息..... 200
PostScript 的可用字体..... 200
PCL 的可用字体..... 201
符号集列表..... 203
法规信息..... 208
标准和认证..... 208
有关复印的限制..... 209
节能..... 209
节能 - 操作面板..... 209
搬运本产品..... 209
安装选件..... 211
进纸器选件编号..... 211
安装进纸器选件..... 211
从计算机访问外部 USB 设备..... 216
限制从计算机访问外部 USB 设备..... 217
使用电子邮件服务器..... 218
配置电子邮件服务器..... 218
电子邮件服务器设置项目..... 219
检查电子邮件服务器连接..... 219
客户支持..... 220
寻求帮助..... 220
提供信息..... 220
保修信息..... 220

关于本手册

手册简介

可从爱普生支持网页下载最新版本的手册。

http://support.epson.net/

❑ 首先阅读（纸面手册）
提供有关设置一体机和安装软件的信息。
提供确保安全使用本产品的指导。

❑ 用户指南（PDF 手册）
本手册。提供有关使用一体机和解决使用问题的总体信息和说明。

❑ 网络指南（PDF 手册）
提供在网络上使用本产品时有关网络设置和解决问题的信息。

❑ 管理员指南（PDF 手册）
为网络管理员提供有关管理和一体机设置的信息。

除了以上手册之外，也可以参见一体机本身或爱普生应用程序提供的各类帮助信息。

标记和符号

注意：
必须小心遵循以免伤害人体的指示。

重要：
必须认真遵守以免损坏设备的指示。

注释：
提供辅助和参考信息。

➡ 相关信息

到相关章节的链接。

本手册中使用的各种说明

❑ 打印机驱动程序的屏幕截图和 EPSON Scan（扫描仪驱动程序）界面取自于 Windows 8.1 或 Mac OS X v10.10.x。界面上显示的内容会因机型和使用条件不同而异。

❑ 本手册中使用的一体机插图仅作为示例提供。尽管这些插图可能因机型不同稍有差异，但操作方法相同。

❑ 液晶显示屏上的部分菜单项目可能因机型和设置不同而异。

操作系统参考

Windows

在本手册中，“Windows 8.1”、“Windows 8”、“Windows 7”、“Windows Vista”、“Windows XP”、“Windows Server 2012 R2”、“Windows Server 2012”、“Windows Server 2008 R2”、“Windows Server 2008”、“Windows Server 2003 R2”和“Windows Server 2003”等词语指的是以下操作系统。此外，“Windows”用来指所有版本操作系统。

❑ Microsoft® Windows® 8.1 操作系统

❑ Microsoft® Windows® 8 操作系统

❑ Microsoft® Windows® 7 操作系统

❑ Microsoft® Windows Vista® 操作系统

❑ Microsoft® Windows® XP 操作系统

❑ Microsoft® Windows® XP Professional x64 Edition 操作系统

❑ Microsoft® Windows Server® 2012 R2 操作系统

❑ Microsoft® Windows Server® 2012 操作系统

❑ Microsoft® Windows Server® 2008 R2 操作系统

❑ Microsoft® Windows Server® 2008 操作系统

❑ Microsoft® Windows Server® 2003 R2 操作系统

❑ Microsoft® Windows Server® 2003 操作系统

Mac OS X

在本手册中，“Mac OS X v10.10.x”指的是 OS X Yosemite，“Mac OS X v10.9.x”指的是 OS X Mavericks，“Mac OS X v10.8.x”指的是 OS X Mountain Lion。此外，“Mac OS X”用来指“Mac OS X v10.10.x”、“Mac OS X v10.9.x”、“Mac OS X v10.8.x”、“Mac OS X v10.7.x”、和“Mac OS X v10.6.8”。

注释：

对于可支持的更高版本的操作系统，以爱普生网页（http://www.epson.com.cn）为准。

重要指导

安全指导

请阅读并遵循下面的指导以确保安全地使用本产品。请务必保留本手册，以备今后参考之用。另外，请务必遵照标记在本产品上的所有警告和指导。

- ❑ 仅使用本产品附带的电源线，并且不要将此电源线用于其他设备。在本产品上使用其他电源线或将本产品附带的电源线用于其他设备可能会引起火灾或触电。
- ❑ 确保交流电源线符合当地相关的安全标准。
- ❑ 除非本产品手册中有特别说明，否则请勿擅自拆卸、改装或尝试维修电源线、插头、打印机组件、扫描仪组件或选件。
- ❑ 遇到下列情况时，应在断开本产品电源后与爱普生认证服务机构联系：

  电源线或插头损坏；液体进入本产品；本产品摔落或机箱损坏；本产品不能正常运行或性能发生明显变化。不要调整操作说明中未提到的操作。
- ❑ 将本产品放置在靠近墙壁插座的地方，以方便拔下插头。
- ❑ 不要将本产品放置在户外；不要将其靠近水、热源或尘土较多之处；不要将其置于受到撞击、振动、高温或潮湿的地方。
- ❑ 小心不要让液体溅到本产品上，也不要用湿手操作本产品。
- ❑ 始终让本产品远离心脏起搏器至少 22 厘米。从本产品发出的无线电波可能会对心脏起搏器的操作产生不利影响。
- ❑ 如果液晶显示屏损坏，请与爱普生认证服务机构联系。如果液晶溶液沾到了手上，请用肥皂和水彻底清洗。如果液晶溶液溅入眼内，请立即用清水冲洗。彻底冲洗后如果仍感不适或看不清东西，请立即就医。
- ❑ 避免在雷雨时使用电话，否则可能会有雷击触电的危险。
- ❑ 发生煤气泄漏时，不要在附近用电话报警。
- ❑ 本产品较重，抬起或搬运时必须至少安排两人。抬起本产品时，两人或多人应处于下图所示的正确位置。

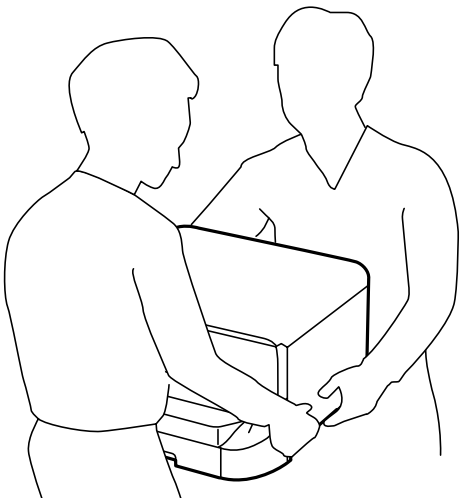

- 处理用过的墨盒时要小心，因为供墨口周围可能还有一些墨水。
  - 如果墨水沾到皮肤上，请用肥皂和水彻底清洗。
  - 如果墨水进入眼睛，请立即用清水冲洗。彻底冲洗后如果仍感不适或看不清东西，请立即就医。
  - 如果墨水不慎进入口中，请立即就医。
- 不要拆开墨盒和维护箱，否则墨水可能会溅到眼睛或皮肤上。
- 不要猛烈晃动墨盒，否则可能会导致墨水从墨盒漏出。
- 将墨盒和维护箱保存在儿童够不到的地方。
- 请不要将本产品放在低温或多尘的地方。
- 请妥善使用/保管本产品，以避免因使用/保管不当（如鼠害、液体渗入等）造成故障、损坏。
- 请确保将电源线插头的接地插脚插入电源插座的接地插孔。如果插接不正确，可能会导致电击、火灾或损坏您的设备。且请确保插座已接地。
- 本文中相关的电源线及插头的示意图和描述仅供参考，在中国大陆地区所销售产品的电源线及插头，符合中国法律法规。

产品忠告和警告

请阅读并遵从下面的指导，以免损坏本产品或给您造成财产损失。请务必保留本手册，以备今后参考之用。

设置/使用一体机的建议和警告事项

- 不要堵塞或盖住本产品的通风口和开口。
- 仅使用本产品标签上标示的电源类型。
- 避免使用与复印机或空调系统这些经常开关的设备在同一回路中的插座。
- 避免使用由墙上开关或自动定时器控制的插座。
- 让您的整个计算机系统远离潜在的电磁干扰源，例如扬声器或无绳电话的基座。
- 供电的电源线应该放置在避免腐蚀、切割、磨损、卷曲和扭结的地方。请勿在电源线上放置物体，且不要踩踏或碾压供电线。特别注意使所有电源线在两端以及变压器进出口处保持笔直。
- 如果本产品使用延长电源线，确保插接延长电源线的设备的总安培数不超过电源线的额定安培数。另外，应确保插入墙上插座的所有设备的总额定电流不要超过墙上插座的额定电流。
- 当使用数据线将本产品连接到计算机或其他设备上时，确保连接器的连接方向正确无误。一个连接器仅对应一个正确的方向。如果将连接器插错方向，可能会损坏通过数据线连接的两种设备。
- 将本产品放在各个方向都超出本产品底座的平稳表面上。如果本产品倾斜一定的角度，就不能正常工作。
- 存放或搬运本产品时，不要将其倾斜，也不要将其垂直或颠倒放置，否则墨水可能会泄漏。
- 本产品上方应留出一定的空间，以便能完全抬起文稿盖。
- 本产品前部应留出足够的空间，以使打印纸完全弹出。
- 避免放置在温度和湿度容易发生剧烈变化的地方。另外，本产品要避免阳光直射、强光或热源。
- 请勿将异物插入本产品机箱的插槽中。
- 打印时不要将手伸到本产品内部。
- 不要碰触本产品内部的白色扁平线缆。

- 不要对本产品或在其周围使用装有易燃性气体的气雾产品，否则可能会引起火灾。
- 不要用手移动打印头，否则可能会损坏一体机。
- 关闭文稿盖时要小心，以免夹到手指，
- 在文稿台上放置原稿时不要用力按文稿台。
- 应始终使用 ⏻ 按钮关闭本产品。⏻ 指示灯停止闪烁后方可拔下本产品插头或关闭插座电源。
- 搬运本产品之前，应确保打印头在初始位置（最右边），并且墨盒已安装到位。
- 如果您打算长时间不使用本产品，一定要拔下电源插座上的电源线插头。

关于使用带无线连接的打印机的忠告和警告

- 本产品发出的无线电波可能对医疗电子设备产生不利影响，使设备出现故障。在医疗机构内部或医疗设备附近使用本产品时，请遵循医疗机构授权人员的指示，并遵循医疗设备上粘贴的所有警告和指示。
- 本产品发出的无线电波可能对自控设备（如自动门或火灾报警器）的操作产生不利影响，可能使设备出现故障而导致意外事故。在自控设备附近使用本产品时，请遵循这些设备上粘贴的所有警告和指示。
- 不得擅自更改发射频率、加大发射功率（包括额外加装射频功率放大器），不得擅自外接天线或改用其他发射天线。
- 使用时不得对各种合法的无线电通信业务产生有害干扰；一旦发现有干扰现象时，应立即停止使用，并采取措施消除干扰后方可继续使用。
- 使用微功率无线电设备，必须忍受各种无线电业务的干扰或工业、科学及医疗应用设备的辐射干扰。
- 不得在飞机和机场附近使用。

使用触摸屏时的建议和警告事项

- 液晶显示屏可能会有一些小亮点或暗点，而且受液晶显示屏特性所限，其亮度可能不均匀。这属正常现象，并不表示液晶显示屏已坏。
- 只能使用干燥的软布进行清洁。请勿使用液体清洁剂或化学清洁剂。
- 如果受到剧烈撞击，触摸屏的外盖可能破裂。如果面板表面发生破碎或破裂，请与爱普生认证服务机构联系，不要触摸和试图取出破裂的碎片。
- 用手指轻轻地按下触摸屏。不要用力按下或用指甲操作。
- 不要使用圆珠笔或削尖的铅笔等尖锐物体执行操作。
- 温度或湿度急剧变化时，触摸屏内部会出现冷凝水，这可能会导致性能变差。

保护您的个人信息

将本产品送给他人或处置本产品时，请删除本产品内存中存储的所有个人信息，具体方法是在操作面板上选择 **设置** > **系统管理** > **恢复缺省设置** > **清除所有数据和设置** 。

管理员设置

使用管理员密码锁定一体机设置

您可以设置管理员密码锁定一体机设置，确保其他用户无法更改这些设置。您可以锁定以下设置。

❑ 系统管理

❑ Eco 模式

❑ 预置

❑ 联系人

未输入密码时无法更改这些设置。使用 Web Config 或 EpsonNet Config 指定设置时也需要输入此密码。

重要：

请勿忘记密码。如果忘记密码，请联系爱普生认证服务机构。

1. 从主界面进入**设置**。
2. 选择 **管理员设置** > **管理员密码** 。
3. 选择**注册**，然后输入密码。
4. 再次输入密码。
5. 选择**锁定设置**，然后启用该设置。

解锁一体机设置

1. 从主界面进入**设置**。
2. 选择**管理员设置**。
3. 输入管理员密码。
4. 选择**锁定设置**，然后禁用该设置。

用户功能限制

注释：

Mac OS X 不支持此功能。

管理员可以限制各个用户可以使用的本产品功能。要使用受限制的功能，用户必须在操作面板上输入 ID 和密码。此功能可防止他人未经授权使用本产品。

使用 Web Config 可以在计算机上配置限制设置。有关详细信息，请参见《管理员指南》。

管理员设置

在计算机上配置相关设置后，请在本产品上启用用户限制功能。从主界面选择**设置** > **系统管理** > **安全设置** > **访问控制**，然后启用访问控制。

打印机基础知识

部件名称和功能

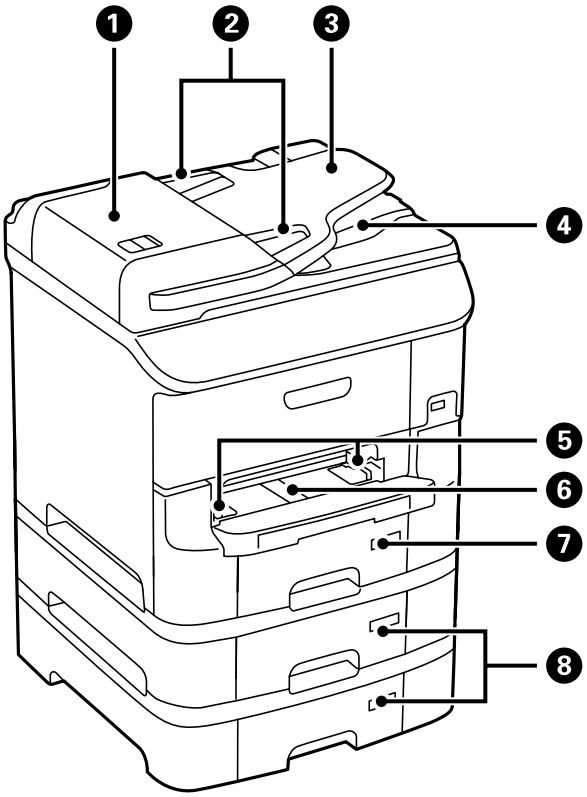

1	ADF（自动文稿送纸器）盖 (F)	取下 ADF 中夹住的原稿时打开。
2	导轨	将原稿直接送入一体机。滑动至原稿边缘。
3	ADF 进纸器	自动送入原稿。
4	ADF 出纸器	容纳 ADF 弹出的原稿。
5	导轨	将打印纸直接送入一体机。滑动至打印纸边缘。
6	前部进纸槽 (B2)	用手一次装入一张打印纸。
7	进纸器 1 (C1)	装入打印纸。
8	进纸器 2 - 3 (C2 - C3)	进纸器选件。装入打印纸。

打印机基础知识

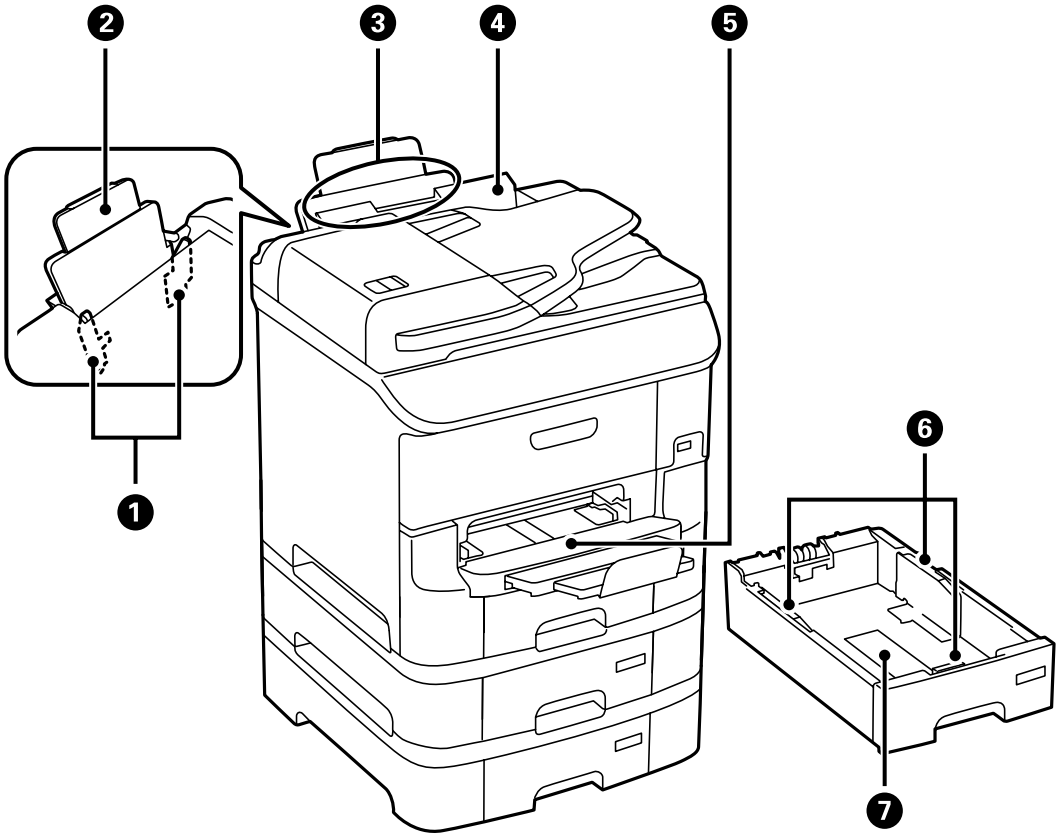

❶	导轨	将打印纸直接送入一体机。滑动至打印纸边缘。
❷	纸托	支撑装入的打印纸。
❸	后进纸器（B1）	装入打印纸。
❹	进纸挡板	防止异物进入一体机。此挡板通常保持关闭。
❺	出纸器	容纳弹出的打印纸。
❻	导轨	将打印纸直接送入一体机。滑动至打印纸边缘。
❼	进纸器	装入打印纸。

打印机基础知识

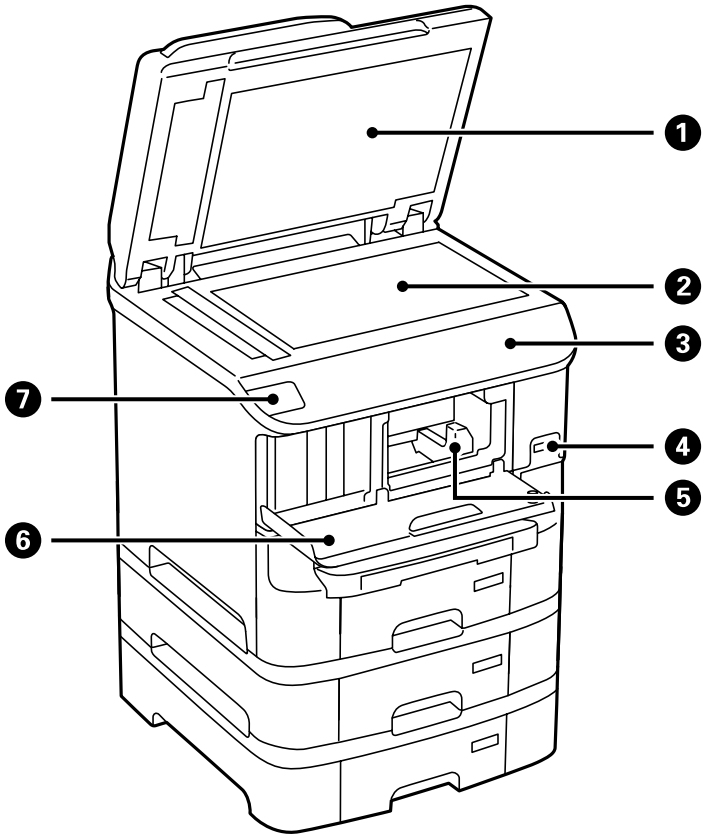

1	文稿盖	扫描期间遮挡外部光线。
2	文稿台	扫描放置的原稿。
3	操作面板	操作一体机。
4	外部 USB 端口	连接存储设备。
5	打印头	出墨水。
6	前盖 (A)	更换墨盒以及取出一体机内的夹纸时打开。
7	NFC 标记	将智能设备从此标记上扫过可通过该智能设备直接打印或扫描。

打印机基础知识

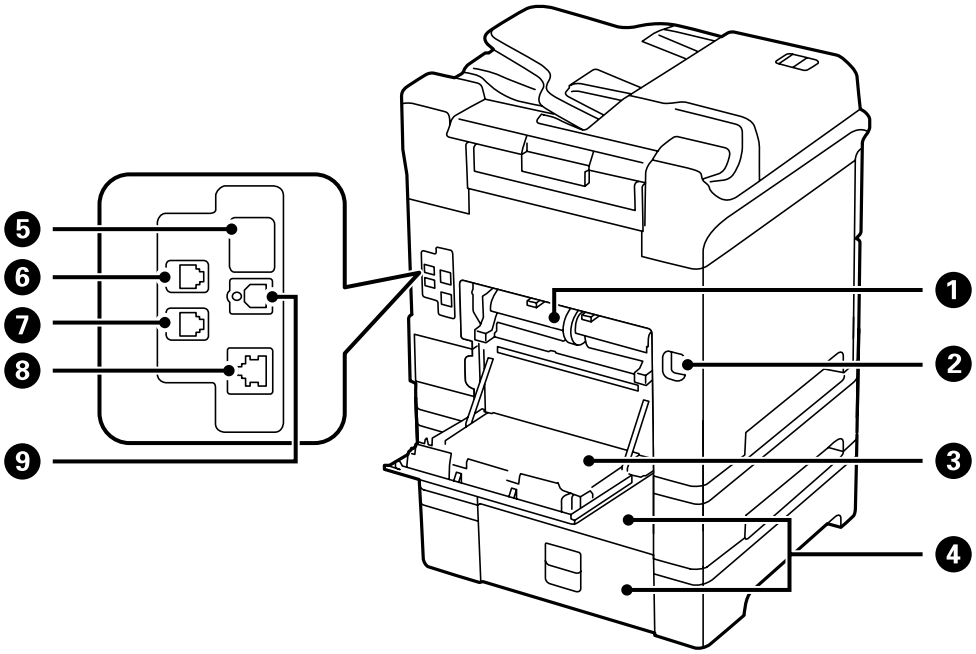

❶	后部部件 2 (D2)	更换维护辊或取出夹纸时拆下。
❷	交流电入口	连接电源线。
❸	后部部件 1 (D1)	更换维护辊或取出夹住的打印纸时打开。
❹	后部部件 (E)	进纸器选件盖。更换维护辊或取出夹住的打印纸时打开。
❺	服务 USB 端口	供将来使用的 USB 端口。 不要去除贴纸。
❻	LINE 端口	连接电话线。
❼	EXT 端口	连接外部电话设备。
❽	LAN 端口	连接 LAN 线缆。
❾	USB 端口	连接 USB 线缆。

操作面板

按钮和指示灯

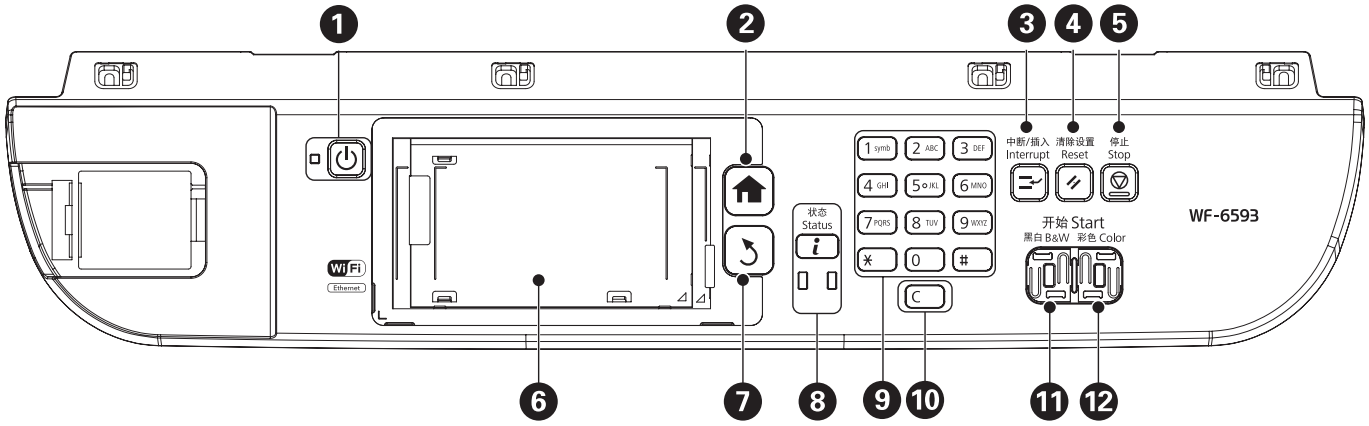

❶	⏻	打开或关闭本产品电源。 请在电源指示灯熄灭时拔下电源线。
❷	🏠	显示主界面。
❸	⏸	暂停当前任务，以便插入另一个任务。再次按此按钮会重新启动暂停的任务。
❹	⟋	将当前设置恢复到原来的状态。
❺	⊘	停止当前操作。
❻	–	显示菜单和信息。触摸液晶显示屏可选择菜单，滑动液晶显示屏进行滚动。 液晶显示屏支持的语言包括： 捷克语、丹麦语、荷兰语、英语、芬兰语、法语、德语、希腊语、匈牙利语、意大利语、挪威语、波兰语、葡萄牙语、罗马尼亚语、俄语、斯洛伐克语、西班牙语、瑞典语、土耳其语、乌克兰语和简体中文。 **注释：** 使用说明中所描述的 LCD 显示所支持的语言及其内容仅供参考，因国家/地区的不同而可能存在差异，以包装箱内产品实际为准。如有更改，恕不另行通知。
❼	↺	返回前一屏幕。
❽	i	显示**状态菜单**。您可以检查本产品状态及任务历史。 发生错误时，左侧的错误指示灯会闪烁或亮起。 本产品处理数据时，右侧的数据指示灯会闪烁。本产品中含有排队任务时，该指示灯会亮起。
❾	0 – 9 *、#	输入数字、字符和符号。
❿	c	清除份数等数字设置。

⓫	◇	开始在黑白模式下执行打印、复印、扫描和传真。
⓬	◇	开始在彩色模式下执行打印、复印、扫描和传真。

液晶显示屏上显示的图标

根据本产品的状态，以下图标会显示在液晶显示屏上。按下网络图标可以检查当前网络设置并进行 Wi-Fi 设置。

	按下此图标可查看操作说明，例如，如何装入打印纸以及如何装入原稿。
ADF	在 ADF 中放有原稿时亮起。
	在墨量低或维护箱接近使用寿命时亮起。按下*i*按钮，然后选择**打印机信息**，以检查状态。
	在墨盒已到使用寿命或维护箱已到使用寿命时亮起。按下*i*按钮，然后选择**打印机信息**，以检查状态。
	当接收到的尚未被读取、打印或保存的文档存储在产品的内存中时亮起。
	当打印机接收或发送传真时亮起。
	指示传真内存用量。
100%	指示传真内存已满。
	指示未处理或未读的已接收传真的数量。此图标显示在传真模式图标上。当传真数超过 10 时，图标将变为 10+ 。有关详细信息，请参见介绍有关已接收的传真尚未处理时所显示的内容的章节。
	在打印机连接到有线（以太网）网络时亮起。
	在打印机连接到无线 (Wi-Fi) 网络时亮起。条数指示连接的信号强度。条数越多，信号越强。
	指示打印机的无线 (Wi-Fi) 网络连接有问题，或者打印机正在搜索无线 (Wi-Fi) 网络连接。
Adhoc	指示打印机连接到 Ad Hoc 模式下的无线 (Wi-Fi) 网络。
Direct	指示打印机连接到 Wi-Fi Direct 模式下的无线 (Wi-Fi) 网络。

	指示打印机连接到 Simple AP 模式下的无线（Wi-Fi）网络。
	指示用户限制功能已启用。按下此图标可登录到本产品。您需要输入用户名称和密码。有关登录信息，请与您的产品管理员联系。
	指示有访问权限的用户已登录。

相关信息

➡ "发生内存已满错误"内容请参见第189页。
➡ "未处理的已接收传真的通知"内容请参见第120页。

液晶显示屏软键盘上显示的图标

在进行联系人注册和网络设置等操作时，可使用软键盘屏幕来输入字符和符号。以下图标将显示在软件键盘屏幕上。

注释：
可用图标因设置项而异。

	切换字母大小写。
   	切换字符类型。 123#：输入数字和符号。 ABC：输入字母。 ÁÄÂ：输入特殊字符，如变音符号和重音符号。
	更改键盘布局。
	输入空格。
	删除左边的字符。
	输入字符。
	拨号时输入一个暂停符（暂停三秒）。输入一个连字符（-）作为暂停标记。

菜单选项

复印模式

注释：

❑ 可用菜单因所选版面不同而异。

❑ 按**设置**以显示隐藏的设置菜单。

菜单	设置和说明	
复印的份数	输入复印的份数。	
版面	有边距	复印件四周有边距。
	2 合 1	将多页原稿复印到一页上。 在 ADF 中放置原稿时，请将原稿的顶边或左侧边缘插入送纸器。 垂直装入原稿（如下所示），然后在**文档方向**中选择**纵向**。 水平装入原稿（如下所示），然后从**文档方向**中选择**横向**。 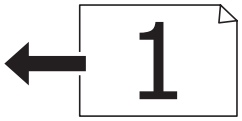
	4 合 1	
	身份证	扫描身份证正反两面，然后复印到 A4 尺寸打印纸的一面。
文档尺寸	选择原稿尺寸。	
缩放	放大或缩小原稿。 选择**自动适应页面**以充满所选打印纸来源的打印纸尺寸。	
打印纸来源	选择您想使用的打印纸来源。 自动：使用装入打印纸时设定的**打印纸设置**自动进纸。 前部进纸槽：选择装入**前部进纸槽**中的打印纸尺寸和类型。	
双面	选择双面版面。 选择一个版面，按**高级**，然后选择原稿和打印纸的装订位置。	
文档方向	选择原稿的方向。	
质量	选择原稿的类型。 文本：打印速度较快，但打印输出可能有点模糊。 照片：打印质量较高，但打印速度可能稍慢。	
浓度	设置复印件的浓度。	

菜单	设置和说明
版面顺序	选择了 2 合 1 或 4 合 1 作为**版面**设置之后，请为多页选择复印版面。
去除阴影	复印小册子时去除复印件中央出现的阴影，或复印厚纸时去除复印件四周出现的阴影。
去除装订孔	复印时去除装订孔。
逐份复印	按顺序打印多份多页原稿，并将它们分成多份。
干燥时间	选择干燥时间。
高级设置	调整对比度和饱和度等图像设置。

扫描模式

电子邮件

菜单	设置和说明	
联系人	从联系人列表中选择发送扫描图像的电子邮件地址。	
菜单	电子邮件设置	主题：为电子邮件输入主题。 文件名称前缀：为要发送的文件名称输入前缀。
	基本设置	请参见**设置**中的菜单列表。
	扫描报告	打印历史记录，显示何时以及向哪个电子邮件地址发送了扫描文件。

网络文件夹/FTP

菜单	设置和说明	
联系人	从联系人列表中选择用于保存扫描图像的文件夹。如果您已经从联系人列表中选择了文件夹，则不需要进行位置设置。	
位置	通讯模式	选择通讯模式。
	位置	输入用于保存扫描图像的文件夹路径。
	用户名称	为指定文件夹输入用户名称。
	密码	为指定文件夹输入密码。
	连接模式	选择连接模式。
	端口号	输入端口号。
格式	选择用于保存扫描图像的格式。选择 TIFF(**单页**) 时仅单色扫描可用。	

菜单	设置和说明	
菜单	文件设置	在**文件名称前缀**中输入文件名称的前缀。
	基本设置	请参见**设置**中的菜单列表。
	扫描报告	打印历史记录，显示何时以及向哪个文件夹发送了扫描文件。

存储设备

菜单	设置和说明
格式	选择用于保存扫描图像的格式。选择 TIFF(多页) 时仅单色扫描可用。
设置	请参见**设置**中的菜单列表。

云（Cloud）

菜单	设置和说明
格式	选择用于保存扫描图像的格式。
设置	请参见**设置**中的菜单列表。

Document Capture Pro

此菜单没有设置项目。

PC (WSD)

此菜单没有设置项目。

设置

注释：
目标类型（如电子邮件或文件夹）及用于保存扫描图像的格式不同，可用菜单也有所差异。

菜单	设置和说明
格式	选择用于保存扫描图像的格式。 当您使用通过电子邮件发送扫描的图像功能，并且选择TIFF(单页) 或 TIFF(多页) 作为格式设置时，仅单色扫描可用。
分辨率	选择扫描分辨率。
扫描区域	选择扫描区域。 自动裁切：在扫描时裁切文本或图像周围的空白区域。 最大区域：以文稿台或 ADF 的最大扫描区域进行扫描。
双面	扫描原稿的两面。执行双面扫描时，选择**装订方向**，然后选择原稿的装订方向。
文档类型	选择原稿的类型。

菜单	设置和说明
浓度	选择扫描图像的对比度。
文档方向	选择原稿的方向。
压缩比率	选择扫描图像的压缩程度。
PDF 设置	选择 PDF 作为保存格式设置时，使用这些设置可以保护 PDF 文件。 文档打开密码：创建在打开时需要密码的 PDF 文件。 权限密码：创建在打印或编辑时需要密码的 PDF 文件。
附加文件大小上限	选择可附加到电子邮件的最大文件尺寸。
去除阴影	去除扫描厚打印纸时在扫描图像周围出现的阴影。

相关信息

➡ "使用 Document Capture Pro 扫描 "内容请参见第92页。
➡ "Document Capture Pro"内容请参见第151页。

传真模式

从主界面选择**传真** > **菜单**。您可以直接从**传真**屏幕访问部分设置菜单。

菜单	设置和说明	
传真发送设置	分辨率	选择发送传真的分辨率。 为含有文本和照片的原稿选择**照片**。
	浓度	设置发送传真的浓度。
	文档尺寸(玻璃)	选择文稿台上放置的原稿的尺寸和方向。
	ADF 双面	发送单色传真时，ADF 中放置的原稿两面都会扫描。
	直接发送	有关详细信息，请参见这些功能的介绍页面。
	优先发送	
	从 ADF 连续扫描	
	传输报告	发送传真后自动打印传输报告。选择**出错时打印**时只会在发生错误时打印报告。
定时传真	有关详细信息，请参见这些功能的介绍页面。	
轮询接收		
轮询发送		
存储传真数据		

菜单	设置和说明	
传真报告	传真设置列表	打印当前传真设置。
	传真日志	发送传真后自动打印传输报告。您可以使用以下菜单执行设置，从而自动打印此报告。 **设置** > **系统管理** > **传真设置** > **输出设置** > **传真日志自动打印**
	最后传输	打印上一次已通过轮询发送或接收的传真的报告。
	存储的传真文档	打印本产品内存中存储的传真文档列表，比如未完成的任务。
	协议追踪	打印上一次已发送或接收传真的详细报告。

相关信息

➡ "发送大量单色文档（直接发送）"内容请参见第110页。
➡ "优先发送传真（优先发送）"内容请参见第110页。
➡ "使用 ADF 发送不同尺寸的文档（从 ADF 连续扫描）"内容请参见第111页。
➡ "在指定时间发送传真（定时传真）"内容请参见第109页。
➡ "通过轮询接收传真（轮询接收）"内容请参见第113页。
➡ "按需发送传真（轮询发送）"内容请参见第110页。
➡ "存储传真而不指定收件人（存储传真数据）"内容请参见第109页。

存储设备

注释：
存储设备是 USB 闪存驱动器这一类外部 USB 设备的通用名称。

文件格式

菜单	设置和说明
JPEG	选择所要打印的文件的文件格式。
TIFF	
PDF	

设置

注释：
可用菜单因所选文件格式不同而异。

菜单	设置和说明
打印输出数量	输入打印输出数量。

菜单	设置和说明	
设置	打印纸来源	选择您想使用的打印纸来源。 选择**前部进纸槽**后，选择装入的打印纸尺寸和打印纸类型。
	质量	选择打印质量。 如果选择**最佳**，则打印速度可能会减慢。
	日期	选择打印输出上的日期格式。
	适合魔板	裁切图像的顶边和底边，使其适合所选打印纸尺寸。关闭此功能会导致图像左右两侧出现边距。
	双向	选择打印头向哪一个方向移动时喷墨。正常使用期间请打开此功能。 启用：打印头在两个方向移动时都打印。 禁用：仅当打印头在某一个方向移动时打印。打印质量更好，但打印速度较慢。
	双面	选择双面版面。 启用双面打印，然后选择装订位置和干燥时间。
	打印顺序	最后一页在上面：从文件的第一页开始打印。 第一页在上面：从文件的最后一页开始打印。
图像调整	修正照片	选择图像校正方法。 开：使用爱普生独有的图像分析和图像处理技术自动增强图像。 P.I.M.：使用相机的全真数码影像技术 (PRINT Image Matching)或 Exif 打印信息调整图像。
	修正红眼	修正照片中的红眼。 校正只会应用于打印输出，而不会应用于原始文件。 根据照片类型的不同，眼睛以外的图像部分可能也会得到修正。
选项	选择图像	**选择所有图像**将选择内存设备上的所有图像。
	选择群组	选择此菜单会选择另一个组。

设置模式

菜单	设置和说明
墨量	显示墨量和维护箱的大致液位。 在墨量低或维护箱接近使用寿命时显示 ！ 图标。

菜单	设置和说明	
维护	打印头喷嘴检查	打印一张图案检查打印头喷嘴是否堵塞。
	打印头清洗	清洗打印头中堵塞的喷嘴。
	打印头校准	调整打印头以提高打印质量。 如果文本和线未对齐，则运行**格线校准**。 如果打印输出模糊，则运行**垂直校准**。 如果打印输出包含规律的水平条纹，则运行**水平校准**。
	改善水平条纹	如果在尝试**打印头清洗**和**水平校准**后打印输出包含水平条纹，请使用此功能。 与**水平校准**相比，此功能可提供更精确的调整。
	厚打印纸	打印时减少墨水涂污。仅在印迹中出现墨水涂污时启用该功能，因为该功能会降低打印速度。
	导纸轨清洁	当内部辊上出现墨迹时，使用此功能放入纸进行清洁。
	取出打印纸	如果本产品在取出夹纸后仍有一些碎纸，请使用该功能。
	维护辊信息	在**维护辊状态**中显示进纸器的维护辊的状态。 更换维护辊后，选择**重置维护辊计数**以重置您更换了维护辊的进纸器的计数。
打印纸设置	选择在打印纸来源中装入的打印纸尺寸和打印纸类型。	
打印状态页	配置状态页	打印一张信息页，显示本产品的当前状态和设置。
	供应状态页	打印显示耗材状态的信息页。
	使用历史页	打印显示一体机使用历史的信息页。
	PS3 字体列表	打印 PostScript 打印机可用字体列表。
	PCL 字体列表	打印 PCL 打印机可用字体列表。

菜单	设置和说明	
网络状态	有线局域网/Wi-Fi 状态	显示当前网络设置。
	Wi-Fi Direct 状态	显示当前 Wi-Fi Direct 设置。
	电子邮件服务器状态	显示当前电子邮件服务器设置。
	Epson Connect 状态	显示本产品是否已注册并连接至 Epson Connect 或 Google Cloud Print 服务。 有关详细信息，请参见 Epson Connect 门户网站。 https://www.epsonconnect.com/
	Google Cloud Print 状态	
	Document Capture Pro 状态	显示当前 **Document Capture Pro 设置**的设置。
	打印状态页	显示或打印当前网络设置。
管理员设置	管理员可以通过这些菜单注册一个管理员密码，以防止其他用户更改本产品设置。	
	管理员密码	设置、更改或重置管理员密码。 如果忘记密码，请联系爱普生认证服务机构。
	锁定设置	进入**系统管理**设置和更改 **Eco模式**、**预设** 以及联系人的设置时，需要输入管理员密码。
系统管理	有关详细信息，请参见这些功能的介绍页面。	

相关信息

➡ "系统管理"内容请参见第32页。

系统管理

在主界面上选择**设置**，然后选择**系统管理**。

菜单	设置和说明
打印机设置	请参见**打印机设置**中的菜单列表。

打印机基础知识

菜单	设置和说明		
通用设置	LCD 亮度	调整液晶显示屏的亮度。	
	声音	调节音量并选择音频类型。	
	睡眠定时器	选择打印机在无操作的状态下经过多长时间进入睡眠模式（节能模式）。 超过该设定时间后，液晶显示屏会变黑。	
	关机定时器	在应用电源管理之前，您可调整时间。任何增加都会影响产品的能效。在进行任何更改之前，请考虑环境。	
	日期/时间设置	日期/时间	输入当前日期和时间。
		夏令时	选择您所在地区适用的夏令时设置。
		时差	输入本地时间与 UTC（协调通用时间）之间的时差。
	国家/地区	选择国家或地区。	
	语言/Language	选择显示语言。	
	操作超时	如果此功能已启用，则持续三分钟左右无操作时，液晶显示屏会返回主界面。启用了用户限制功能时，此功能会自动启用。	
网络设置	网络状态	显示或打印网络设置和连接状态。	
	Wi-Fi 设置	Wi-Fi 设置向导	有关详细信息，请参见*《网络指南》*。
		一键加密设置 (WPS)	
		PIN 码设置 (WPS)	
		Wi-Fi 自动连接	
		禁用 Wi-Fi	可通过禁用 Wi-Fi 设置或重新设置 Wi-Fi 来解决网络问题。有关详细信息，请参见*《网络指南》*。
		Wi-Fi Direct 设置	有关详细信息，请参见*《网络指南》*。
	连接检查	检查网络连接状态并打印网络连接检查报告。如果存在任何连接问题，请查看检查报告以解决相关问题。	
	高级设置	有关详细信息，请参见*《网络指南》*。	
Epson Connect 服务	可以暂停或继续 Epson Connect 或 Google Could Print 服务，或取消使用这些服务（恢复缺省设置）。 有关详细信息，请参见 Epson Connect 门户网站。 https://www.epsonconnect.com/		
Google Cloud Print 服务			

菜单	设置和说明		
Document Capture Pro 设置	选择使用 Document Capture Pro 扫描原稿时要采用的操作方式。		
复印设置	在**用户缺省设置**中的设置将显示为各种方式的缺省设置。有关各设置项目的详细信息，请参见每种方式的菜单列表。		
扫描设置			
传真设置	请参见**传真设置**中的菜单列表。		
通用打印设置	通过不使用打印机驱动程序的外部设备进行打印或者通过 PostScript 打印机驱动程序或 PCL 打印机驱动程序进行打印时，将应用这些打印设置。		
	顶端偏移	调整打印纸顶部或左侧的边距。	
	左侧偏移		
	背面顶端偏移	在执行双面打印时，调整页面背面的顶部边距或左侧边距。	
	背面左侧偏移		
	检查打印纸宽度	在打印机开始打印前检查打印纸宽度。这可以防止在打印纸尺寸设置不正确时打印超出打印纸的边缘。但是，打印时间可能会稍长。	
	干燥时间	选择执行双面打印时的干燥时间。	
	跳过空白页	自动跳过打印数据中的空白页。	
	PDL 打印配置	请参见**PDL 打印配置**中的菜单列表。	
安全设置	访问控制	需要输入管理员密码才能操作一体机。 选择是否允许执行缺乏必要身份验证信息的任务。	
	删除所有机密任务	删除所有已保存的机密任务。	
Eco 模式	本产品提供以下 Eco 模式设置。禁用这些设置后，将应用**通用设置**中的设置。		
	配置	睡眠定时器	选择打印机在无操作的状态下经过多长时间进入睡眠模式（节能模式）。 超过该设定时间后，液晶显示屏会变黑。
		LCD 亮度	调整液晶显示屏的亮度。
		双面(复印)	将双面复印设为缺省设置。
		双面(存储设备)	将双面打印设为缺省设置。
清除内存数据	删除 PostScript 打印机驱动程序和 PCL 打印机驱动程序的打印设置。 选择**清除所有**以删除本产品内存中保存的 PostScript 打印机驱动程序和 PCL 打印机驱动程序的所有数据。		
恢复缺省设置	将选择的设置重置为缺省值。		

相关信息

➡ "复印模式"内容请参见第25页。
➡ "扫描模式"内容请参见第26页。
➡ "打印机设置"内容请参见第35页。
➡ "传真设置"内容请参见第36页。
➡ "使用电子邮件服务器"内容请参见第218页。
➡ "PDL 打印配置"内容请参见第39页。

打印机设置

在主界面中选择**设置** > **系统管理** > **打印机设置** 。

菜单	设置和说明	
打印纸来源设置	后进纸器优先	优先从后进纸器进纸。
	A4/信纸自动切换	无打印纸来源设置为信纸时，从设置为 A4 尺寸的打印纸来源进纸，或者在无打印纸来源设置为 A4 时，从设置为信纸尺寸的打印纸来源进纸。
	自动选择设置	指定在使用复印和传真等功能时进纸的打印纸来源。有多个打印纸来源可用时，将从打印纸设置与复印或打印任务匹配的打印纸来源进纸。
	错误通知	在**打印纸设置**中的打印纸尺寸或类型设置与打印设置不匹配时显示错误信息。
USB I/F 超时设置	指定在打印机从 PostScript 打印机驱动程序或 PCL 打印机驱动程序收到打印任务后要结束与该计算机的 USB 通讯所需的时间长度（以秒为单位）。如果未从 PostScript 打印机驱动程序或 PCL 打印机驱动程序明确定义任务的结束时间，则会导致一直持续进行 USB 通讯。如果出现此问题，打印机会在指定时间超时后结束通讯。如果不想结束通讯，请输入 0（零）。	
打印语言	选择 USB 接口或网络接口的打印语言。	
自动错误处理程序	选择发生双面打印错误或内存已满错误时要执行的操作。 ❑ 双面打印错误 已启用：如果在无可用打印纸支持双面打印时发送双面打印任务，则打印机会显示一条错误信息，然后仅自动打印纸张的一面。 已禁用：打印机会显示一条错误消息并取消打印。 ❑ 内存已满错误 已启用：如果在打印过程中本产品内存达到极限，则本产品将显示一条错误消息，然后仅打印本产品能够处理的部分数据。 已禁用：打印机会显示一条错误消息并取消打印。	
存储设备接口	存储设备	选择打印机是否可以访问插入的存储设备。禁用此功能以停止向存储设备保存数据。这可阻止非法删除机密文档。
	文件共享	选择是从 USB 连接的计算机还是从网络连接的计算机对存储设备进行写入访问。

菜单	设置和说明
PC 连接(通过 USB)	选择打印机是否允许从 USB 连接的计算机进行访问。禁用此功能以限制通过网络连接发送的打印和扫描任务。
进纸辅助模式	防止从进纸器 1 一次进多张打印纸，但打印速度会变慢。

传真设置

在主屏幕中选择 **设置** > **系统管理** > **传真设置** 。

菜单	设置和说明	
用户缺省设置	在此菜单中进行的设置将成为您发送传真的缺省设置。有关设置项目的详细信息，请参见传真模式中的菜单列表。	
发送设置	批量发送	有关详细信息，请参见这些功能的介绍页面。
	保存失败数据	将发送失败的文档保存在本产品的内存中。您可以从**状态菜单**重新发送文档。
接收设置	接收模式	选择接收模式。
	DRD	如果您已在电话公司订制了特色铃声服务，请选择要用于传入传真的铃声模式（或选择**开**）。
	应答铃声	选择在本产品自动接收传真之前的铃响次数。如果您希望接收传真而不响铃，请选择“0”（零）。
	远程接收	当您在连接到本产品的电话上接听传入传真电话时，可以通过使用电话输入代码开始接收传真。

菜单	设置和说明	
输出设置	传真输出	您可以设置为将接收到的文档保存在收件箱中、存储设备或计算机上，或者转发该文档。
	自动减小	缩小接收到的大尺寸文档，以适合打印纸来源中的打印纸。并非总能实现缩小，具体取决于接收到的数据。如果关闭此功能，则大尺寸文档将按它们的原始尺寸打印到多张打印纸上，或者可能弹出空白的第二页。
	自动旋转	收到横向 A5 尺寸的文档而打印纸来源设置为 A5 时自动旋转以在 A5 尺寸的打印机上进行打印。此功能禁用时则在 A4 尺寸的打印纸上打印。
	逐份叠放	从最后一页开始打印接收到的文档（按降序打印），以使打印的文档按正确的页顺序叠放。当本产品运行的内存不足时，此功能可能不可用。
	打印暂停时间	打开此功能并输入**停止时间**和**重新启动时间**可在停止打印在指定时间内接收的文档并将其保存在内存中。当本产品运行的内存不足时，此功能可能不可用。您可以从**状态菜单**检查和打印在该时间内接收的文档。此功能可以用于在夜间防止噪音，或者防止在您不在场时造成机密文档泄密。
	转发报告	在转发接收到的文档后打印报告。
	将图像附加到报告中	打印**传输报告**，其中带有已发送文档的首页的图像。 开(大图像)：在不缩小的情况下打印页面的上半部分。 开(小图像)：缩小整页以打印出适合报告的页面。
	传真日志自动打印	自动打印传真日志。 开(每 30)：每完成 30 次传真任务打印一份日志。 开(时间)：在指定时间打印日志。但是，如果传真任务的数量超过 30，会在指定时间前打印日志。
	报告格式	选择除**协议追踪**之外的传真报告格式。选择**详细信息**可带错误代码打印。

菜单	设置和说明	
基本设置	传真速度	选择传真传输速度。 频繁发送通讯错误、发送/接收外部传真或使用 IP（VoIP）电话服务时，我们建议选择**慢速**(9,600bps)。
	ECM	自动校正传真传输中主要由电话线路噪音导致的错误（错误校正模式）。如果禁用此功能，您将无法在彩色模式下发送或接收文档。
	拨号音检测	在开始拨号前检测拨号音。 如果本产品连接到 PBX（专用分组交换机）或数字电话线路，则可能会无法开始拨号。在这种情况下，请将**线路类型**设置更改为 PBX。如果这样做不起作用，则禁用此功能。不过，禁用此功能可能会丢失传真号码的第一位数字，进而将传真发送到错误的号码。
	拨号方式	选择已连接到打印机的电话系统的类型。设置为**脉冲**时，可以通过在传真界面顶部输入数字时按 *（输入 T），临时将拨号方式从脉冲切换为音频根据您所在的国家/地区，可能不会显示此设置。
	线路类型	选择已连接到打印机的线路类型。有关详细信息，请参见描述 PBX 设置的页面。
	标题	输入您的发件人姓名和传真号码。这些内容将显示为发送传真的标题。 您最多可以为姓名输入 40 个字符，最多可为传真号码输入 20 位数字。
安全设置	直接拨号限制	启用此项功能可以避免手动输入传真号码，仅允许操作员从联系人列表或历史发送中选择收件人。选择**输入两次**可要求操作员手动输入传真号码时再次输入该号码。
	确认地址列表	在开始传输前显示收件人确认屏幕。
	收件箱密码设置	选择对收件箱进行密码保护以限制用户查看接收到的传真。 选择**更改**可更改密码，选择**重置**可取消密码保护。在更改或重置密码时，您需要提供当前密码。
	备份数据自动清除	使用操作面板删除的传真文档将从液晶显示屏中消失，但其备份将临时存储在内存中。以下功能将删除备份。 备份数据自动清除：每次删除已发送或接收到的文档时自动删除备份。 清除备份数据：删除所有备份。在将本产品赠与他人或将其弃置之前运行此功能。
	清除备份数据	
检查传真连接	检查本产品是否已连接到电话线路并已准备好传真传输，将检查结果打印在 A4 尺寸的普通纸上。	
传真设置向导	通过按照屏幕说明进行操作，选择进行基本传真设置。 有关详细信息，请参见描述 PBX 设置的页面。	

相关信息

➡ "传真模式"内容请参见第28页。

➡ "保存和转发接收的传真"内容请参见第114页。
➡ "将多个传真一次性发送给同一收件人（批量发送）"内容请参见第111页。
➡ "执行基本传真设置"内容请参见第104页。

PDL 打印配置

从主界面选择 **设置** > **系统管理** > **通用打印设置** > **PDL打印配置** 。

菜单	设置和说明	
通用设置	打印纸尺寸	选择打印纸尺寸。
	打印纸类型	选择打印纸类型。
	方向	选择打印方向。
	质量	选择打印质量。
	省墨模式	通过降低打印浓度来节省墨水。
	打印顺序	最后一页在上面：从文件的第一页开始打印。 第一页在上面：从文件的最后一页开始打印。
	复印的份数	设置复印的份数。
	装订边距	选择装订位置。
	自动弹出打印纸	执行打印任务期间，如果打印停止，则自动弹出打印纸。
	双面打印	执行双面打印。

菜单	设置和说明	
PCL 菜单	字体来源	常驻：选择使用一体机上预装的字体。 下载：选择使用已下载的字体。
	字体编码	选择缺省字体来源的缺省字体编码。可用字体编号因所做设置不同而异。
	间距	如果字体是固定间距且可缩放，则设置缺省字体间距。您可以从 0.44 到 99.99 cpi（每英寸的字符数）之间选择，以 0.01 cpi 为增量。 该项目是否出现取决于字体来源或字体编码设置。
	高度	如果字体是非等宽且可缩放，则设置缺省字体高度。您可以从 4.00 至 999.75 点之间选择，增量为 0.25 点。 该项目是否出现取决于字体来源或字体编码设置。
	符号集	选择缺省符号集。如果在字体来源和字体编码设置中所选的字体在新的符号集设置中不可用，则字体来源和字体编码设置会自动替换为缺省值 IBM-US。
	每个输出页面的行数	设置所选打印纸尺寸和方向的行数。这也会导致行间距 (VMI) 发生变化，而且新的 VMI 值将存储在一体机中。这意味着日后变更页面尺寸或方向设置时，将导致基于已存储 VMI 的**每个输出页面的行数**值发生变更。
	CR 功能	选择使用特定操作系统上的驱动程序打印时的换行命令。
	LF 功能	
	打印纸来源分配	设置分配哪种打印纸来源选择命令。选择 **4** 时，命令会设为与 HP LaserJet 4 兼容。选择 **4K** 时，命令会设为与 HP LaserJet 4000、5000 和 8000 兼容。选择 **5S** 时，命令会设为与 HP LaserJet 5S 兼容。
PS3 菜单	错误页	打印期间出现 PostScript 错误时以及打印 PDF 文件期间出现错误时，打印一页以显示错误状态。
	着色	选择 PostScript 打印的色彩模式。
	二进制	打印数据含有二进制图像时，请启用此功能。此设置仅在一体机连接到网络时可用。 即便打印机驱动程序设置设为 ASCII，应用程序也可能会发送二进制数据，但您可以启用此功能来打印这些数据。
	PDF 打印纸尺寸	打印 PDF 文件时选择打印纸尺寸。如果选择**自动**，将根据打印的第一页的尺寸确定打印纸尺寸。

联系人模式

菜单	描述
菜单	注册联系人和联系人组，或者打印联系人列表。

菜单	描述
查看	选择是显示所有联系人，还是仅显示每个功能的联系人。 LDAP 允许在 LDAP 服务器的注册联系人中进行搜索。

相关信息

➡ "管理联系人"内容请参见第57页。

预置模式

您可以将常用复印、传真和扫描设置注册为预置。要注册预置，请从主界面中选择**预置**，选择**新增**，然后选择您要为其注册联系人的功能。进行必要设置，按**保存**，然后输入预置名称。

要加载已注册的预置，请从列表中选择相应的预置。

在各项功能的屏幕上按**预置**。您可以注册当前地址（已直接输入的地址和 LDAP 地址列表中的联系人地址除外）和设置。

菜单	描述
菜单	显示已注册预置的详细信息，并允许您更改其名称，执行编辑和删除操作。

状态菜单

按操作面板上的 *i* 按钮。

菜单	描述
打印机信息	显示耗材状态和本产品发生的错误。从列表中选择错误会显示错误信息。
任务监视器	显示正进行的任务和正等待处理的任务列表。您也可以取消任务。
任务历史	显示任务历史。如果任务失败，在任务历史中将显示一个错误代码。
任务存储	选择**收件箱**可显示本产品内存中存储的已接收传真。
机密任务	显示已设置密码的任务列表。要打印某一任务，请选择该任务并输入密码。

装入打印纸

打印纸处理注意事项

❑ 阅读随打印纸附带的说明书。

❑ 装入打印纸前，将打印纸呈扇形展开再码齐。不要扇开或卷曲照片纸，否则可能会损坏打印面。

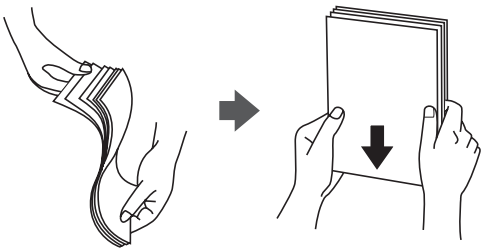

❑ 如果打印纸卷曲，在装入前应将其弄平整或轻轻地反向卷曲。在卷曲的打印纸上打印可能会导致夹纸及打印输出上出现涂污。

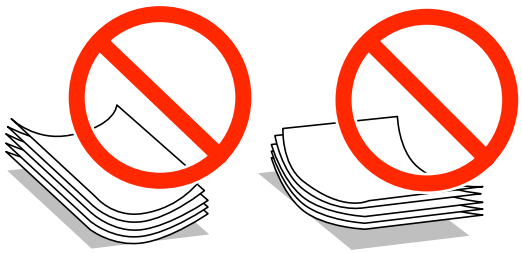

❑ 不要使用卷曲、破损、裁切、折叠、潮湿、过厚、过薄或贴有贴纸的打印纸。使用这些类型的打印纸会导致夹纸及打印输出上出现涂污。

❑ 确保使用长纹纸。如果不确定正在使用的打印纸类型，请检查打印纸包装或联系生产商确认打印纸规格。

❑ 装入信封前，将信封呈扇形展开再码齐。当叠放的信封因空气而胀起时，请在装入前按压信封并展平。

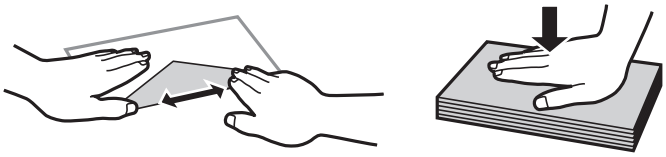

❑ 不要使用卷曲或折叠的信封。使用这些信封会导致夹纸以及印迹涂污。

❑ 不要使用封盖带有粘合表面的信封或开窗信封。

❑ 避免使用过薄的信封，否则可能会在打印过程中发生卷曲。

相关信息

➡ "打印机规格"内容请参见第193页。

可用的打印纸及装纸量（消耗品/耗材）

爱普生建议使用爱普生原装正品打印纸以保证打印输出的质量。

注释：

在不同的国家/地区，可购买到的爱普生介质/打印纸种类会有所不同。

因为制造商随时都有可能改变任何一种品牌或型号的介质/打印纸的质量，所以爱普生不能保证任何一种非爱普生品牌或型号的介质/打印纸的质量。

大批量购买介质/打印纸或大批量打印之前，请确保先做介质/打印纸的样品打印检测。

爱普生原装正品打印纸

注释：

使用爱普生通用打印机驱动程序时无法使用爱普生原装正品打印纸。

介质名称	尺寸	装纸量（张数）				双面打印
		进纸器 1	进纸器 2 到 3	后进纸器	前部进纸槽	
爱普生亮白喷墨纸	A4	400	400	50	1	自动、手动*
爱普生超级光泽照片纸	A4、13 × 18 厘米（5 × 7 英寸）、10 × 15 厘米（4 × 6 英寸）	-	-	20	-	-
爱普生高质量光泽照片纸	A4、13 × 20 厘米（5 × 8 英寸）、13 × 18 厘米（5 × 7 英寸）、16:9 宽尺寸（102 × 181 毫米）、10 × 15 厘米（4 × 6 英寸）	-	-	20	-	-
爱普生高质量亚光照片纸	A4、10 × 15 厘米（4 × 6 英寸）	-	-	20	-	-
爱普生光泽照片纸	A4、13 × 18 厘米（5 × 7 英寸）、10 × 15 厘米（4 × 6 英寸）	-	-	20	-	-

装入打印纸

介质名称	尺寸	装纸量（张数）				双面打印
		进纸器 1	进纸器 2 到 3	后进纸器	前部进纸槽	
爱普生重磅粗面纸	A4	-	-	20	-	-
爱普生照片质量喷墨纸	A4	-	-	70	-	-

* 只能使用后进纸器手动打印双面打印任务。对于已经打印一面的打印纸，最多可以装入 30 张。

注释：

❑ 在不同的国家/地区，可购买到的爱普生介质/打印纸种类会有所不同。有关您所在国家/地区供应的打印纸的最新信息，请与爱普生联系。

❑ 以用户自定义尺寸在爱普生原装正品纸张上打印时，仅**标准**或**正常**打印质量设置可用。即使某些打印机驱动程序允许选择更高的打印质量，打印输出仍使用**标准**或**正常**两种设置进行打印。

市售打印纸

介质名称	尺寸	装纸量（页数或信封数）				双面打印
		进纸器 1	进纸器 2 到 3	后进纸器	前部进纸槽	
普通纸 复印纸 信笺抬头纸 再生纸 彩色纸 预打印纸	Legal、信纸、A4、B5、A5	不要高于导轨内部 ▼ 符号下方的线条。		80	1	自动、手动 *1*2
	B6、A6、Executive	不要高于导轨内部 ▼ 符号下方的线条。	-	80	1	手动*1*2
	半信函纸	-	-	80	1	

介质名称	尺寸	装纸量（页数或信封数）				双面打印
		进纸器 1	进纸器 2 到 3	后进纸器	前部进纸槽	
普通纸 复印纸 信笺抬头纸 再生纸 彩色纸 预打印纸	用户自定义（毫米） 55 × 127 – 105 × 148、 215.9 × 355.6 – 215.9 × 1200	–	–	1	–	手动
	用户自定义（毫米） 105 × 148 – 148 × 210	–	–	80	1	手动*1*2
	用户自定义（毫米） 148 × 210 – 215.9 × 355.6	–	–	80	1	自动、手动 *1*2
厚打印纸	信纸、A4、B5、A5	–	–	10	–	手动*3
信封	信封 #10、信封 DL、信封 C6	–	–	10	–	–
	信封 C4	–	–	1	–	–

*1 只能使用后进纸器手动打印双面打印任务。

*2 对于已经打印一面的打印纸，最多可以装入 30 张。

*3 对于已经打印一面的打印纸，最多可以装入 5 张。

相关信息

➡ "部件名称和功能"内容请参见第18页。

➡ "客户支持"内容请参见第220页。

打印纸类型列表

为获得更佳的打印效果，请选择与打印纸相适应的打印纸类型。

装入打印纸

介质名称	介质类型			
	操作面板	打印机驱动程序	PostScript 打印机驱动程序	Epson 通用打印机驱动程序
复印纸，普通纸 爱普生亮白喷墨纸	普通纸	普通纸	普通	普通
信笺抬头纸	信笺抬头纸	信笺抬头纸	信笺抬头纸	信笺抬头纸
再生纸	再生	再生	再生	再生
彩色纸	彩色	彩色	彩色	彩色
预打印纸	预打印	预打印	预打印	预打印
爱普生超级光泽照片纸	超级光泽纸	超级光泽纸	超级光泽纸	-
爱普生高质量光泽照片纸	高质量光泽照片纸	爱普生高质量光泽纸	爱普生高质量光泽纸	-
爱普生高质量亚光照片纸	高质量亚光	爱普生高质量亚光纸	爱普生高质量亚光纸	-
爱普生光泽照片纸	光泽	光泽照片纸	光泽照片纸	-
爱普生重磅粗面纸 爱普生照片质量喷墨纸	粗面纸	粗面纸	粗面纸	-
厚打印纸	厚打印纸	厚打印纸	厚	厚
信封	信封	信封	信封	信封

在进纸器中装入打印纸

1. 首先确认本产品没有在运行，然后拉出进纸器。

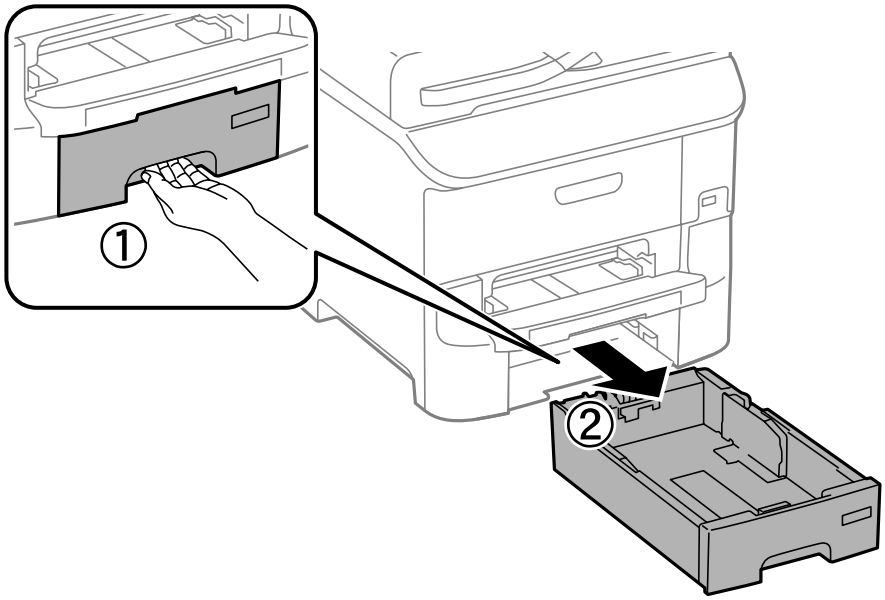

2. 将前导轨滑动到其最大位置，然后滑动侧导轨以调节到要使用的打印纸尺寸。

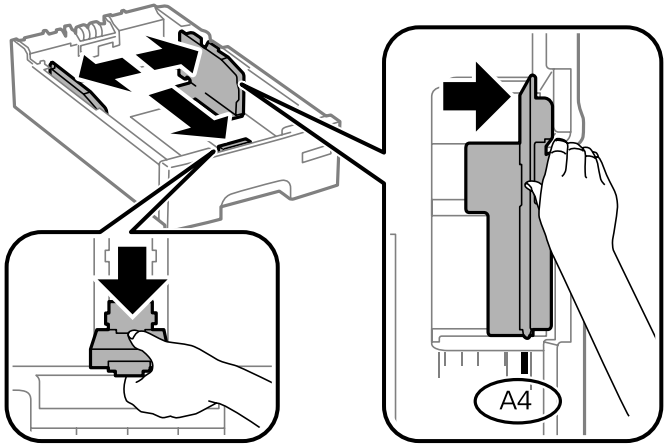

3. 将打印纸打印面朝下装入，然后将前导轨滑动到打印纸的边缘。

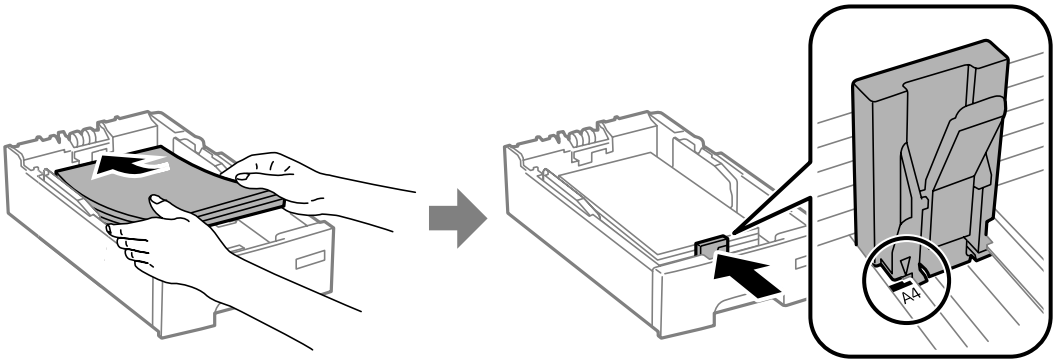

重要：

装入的打印纸数量不要超过指定的最大页数。对于普通打印纸，装入时请不要高于导轨上的 ▼ 符号所指示的线条。

4. 检查打印纸尺寸标签是否与装入进纸器的打印纸的尺寸一致。如果不一致，请取下标签盒并更改标签上指示的打印纸尺寸。

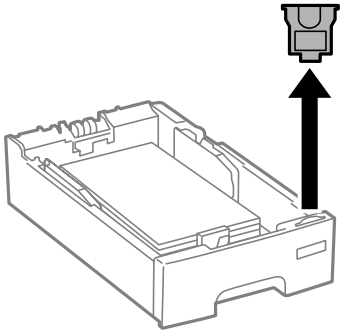

5. 将进纸器完全插入。

6. 在操作面板上，设置装入进纸器的打印纸的尺寸和类型。

   注释：
   您也可以显示打印纸尺寸和打印纸类型设置界面，只需选择 **设置** > **打印纸设置** 即可。

7. 滑出出纸器。

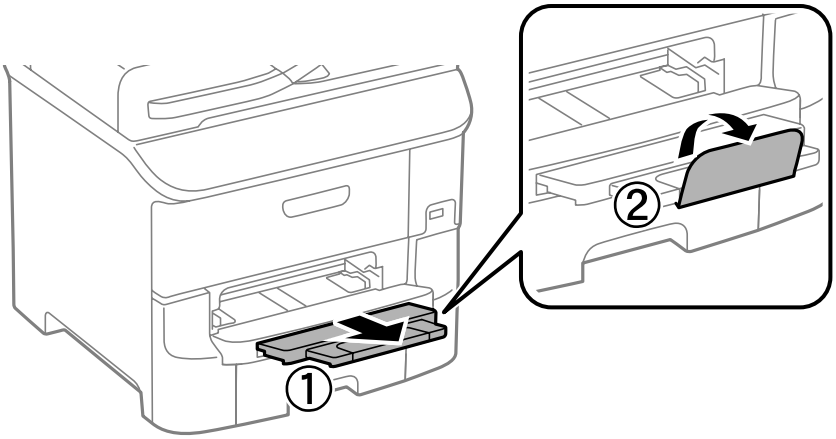

相关信息

➡ "打印纸处理注意事项"内容请参见第42页。
➡ "可用的打印纸及装纸量（消耗品/耗材）"内容请参见第43页。

在后进纸器中装入打印纸

1. 打开进纸挡板，拉出纸托。

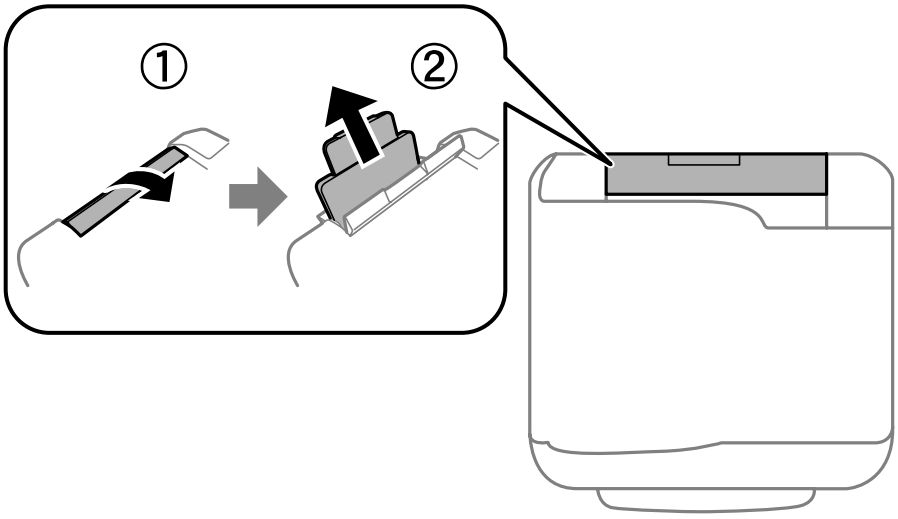

2. 滑动导轨。

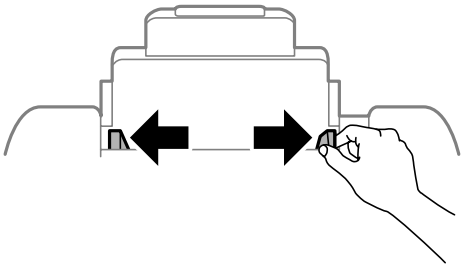

3. 将打印纸打印面朝上居中装入后进纸器。

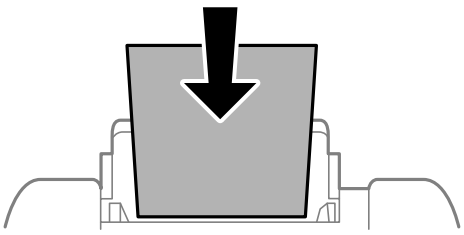

重要：

- 装入的打印纸数量不要超过指定的最大页数。对于普通打印纸，装入时请不要高于导轨内 ▼ 符号下方的线条。
- 首先装入短边。当然，如果已将长边设置为用户自定义尺寸的宽度，则先装入打印纸长边。

❑ 信封

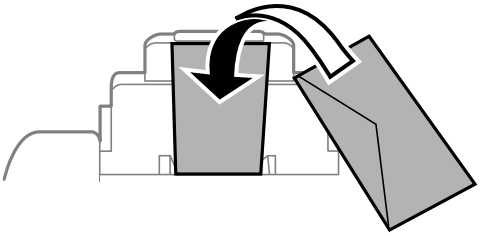

❑ 预穿孔纸

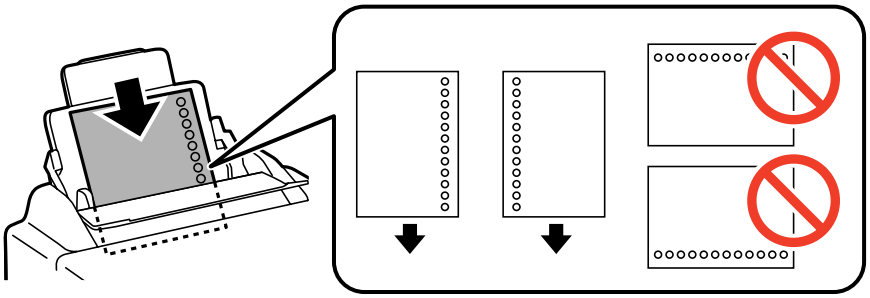

注释：
以下情况下可使用预穿孔纸。预穿孔纸不能进行自动双面打印。

❑ 装纸量：一页

❑ 可选尺寸：A4、B5、A5、A6、B6、信纸、Legal

❑ 装订孔：不要装入装订孔在顶部或底部的打印纸。
请调节文件的打印位置以避免打印在孔上。

4. 滑动导轨，使其靠着打印纸的边缘。

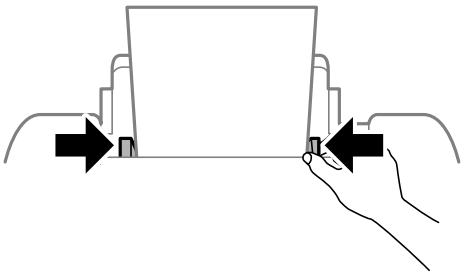

5. 在操作面板上，设置装入后进纸器的打印纸的尺寸和类型。

注释：
您也可以显示打印纸尺寸和打印纸类型设置界面，只需选择 **设置** > **打印纸设置** 即可。

6. 滑出出纸器。

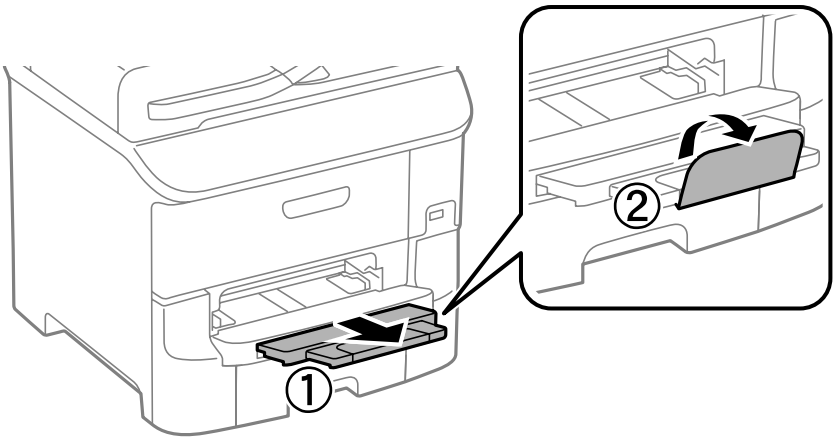

注释：
将剩余打印纸放回其包装中。如果让其留在本产品内，则打印纸可能卷曲或者打印质量可能下降。

相关信息

➡ "打印纸处理注意事项"内容请参见第42页。
➡ "可用的打印纸及装纸量（消耗品/耗材）"内容请参见第43页。

在前部进纸槽中装入打印纸

只能在前部进纸槽中装入一张纸。由于前部进纸槽还起着出纸器的作用，打印期间不能在其中装纸。

重要：
您可以在前部进纸槽中装入 0.08 至 0.11 毫米厚的打印纸。但是，根据打印纸硬度不同，即便厚度符合此范围，某些打印纸也可能无法正确进纸。

1. 滑出出纸器。

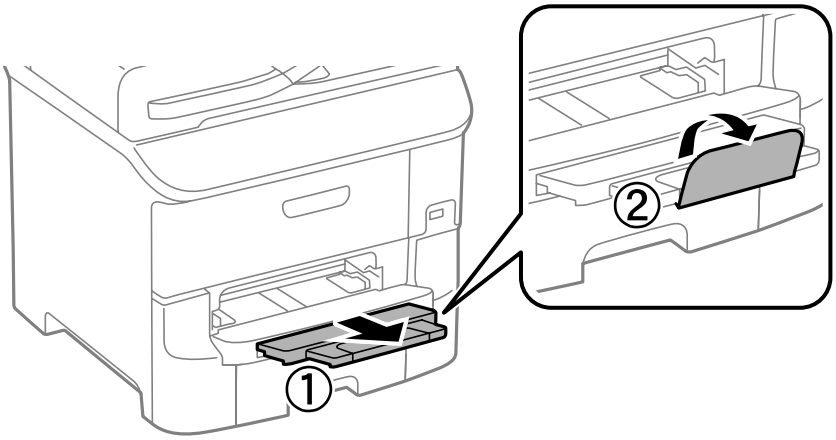

2. 滑动导轨，调整至所要使用的打印纸尺寸。

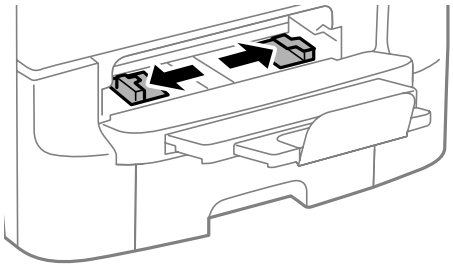

3. 插入打印纸并确保打印面朝下，直至一体机能吸入一部分打印纸。

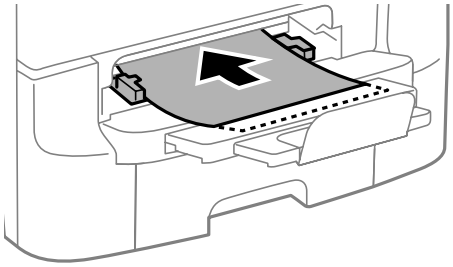

重要：

- 首先装入短边。当然，如果已将长边设置为用户自定义尺寸的宽度，则先装入打印纸长边。
- 保持打印纸平直，以免出现进纸歪斜。

注释：
如果一体机无法吸入打印纸，请重新装纸。

相关信息

➡ "打印纸处理注意事项"内容请参见第42页。
➡ "可用的打印纸及装纸量（消耗品/耗材）"内容请参见第43页。

放置原稿

在文稿台或 ADF 上放置原稿。使用文稿台处理 ADF 不支持的原稿。
使用 ADF 时，您可以同时扫描多页原稿及原稿正反面。

ADF 可以使用的原稿

可用打印纸尺寸	A6 横向，A5 - Legal（最大 215.9 × 355.6 毫米）
打印纸类型	普通纸
打印纸厚度（打印纸重量）	52 - 105g/m²
装纸量	50 张或 5 毫米

为防止夹纸，请避免在 ADF 中放置以下原稿。对于这些类型的原稿，请使用文稿台。

❑ 破损、折叠、褶皱、老化或卷曲的原稿
❑ 带装订孔的原稿
❑ 使用胶带、订书钉、回形针等固定在一起的原稿
❑ 贴有贴纸或标签的原稿
❑ 裁切不规则或未裁切成直角的原稿
❑ 装订起来的原稿
❑ OHP、热敏转印纸或背碳复写纸

将原稿放置在 ADF 上

1. 将原稿码齐。

2. 滑动 ADF 导轨。

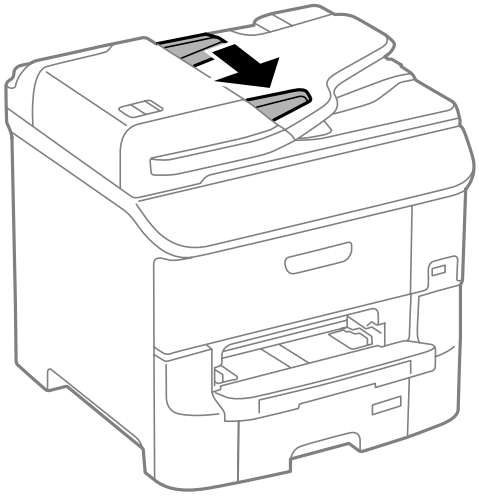

3. 将原稿正面朝上居中放置在 ADF 。

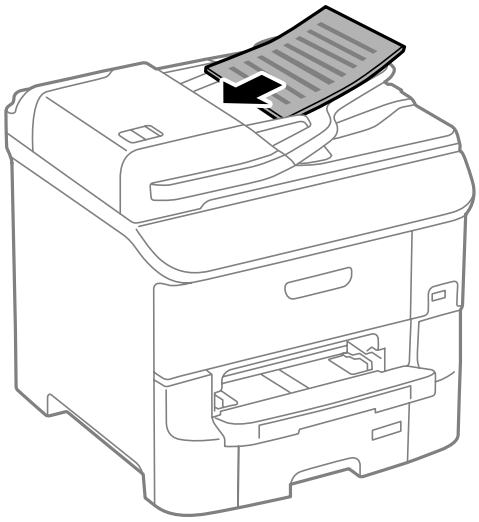

重要：

装入原稿时不要使其高于 ADF 导轨内部 ▼ 符号下方的线条。

注释：
对于小于 A4 尺寸的原稿，可以使其长边朝向 ADF 来放置。

4. 滑动 ADF 导轨，使其靠着原稿的边缘。

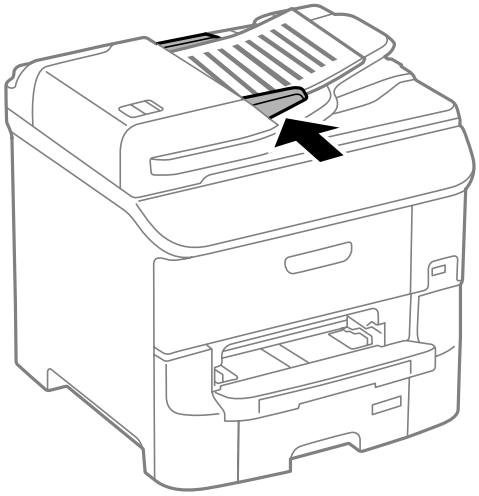

相关信息

➡ "ADF 可以使用的原稿"内容请参见第53页。

将原稿放置于文稿台

注意：

关闭文稿盖时要小心，以免夹到手指，否则会使自己受伤。

重要：

在放置书籍等厚重原稿时，要避免外部光线直接照射文稿台。

1. 打开文稿盖。

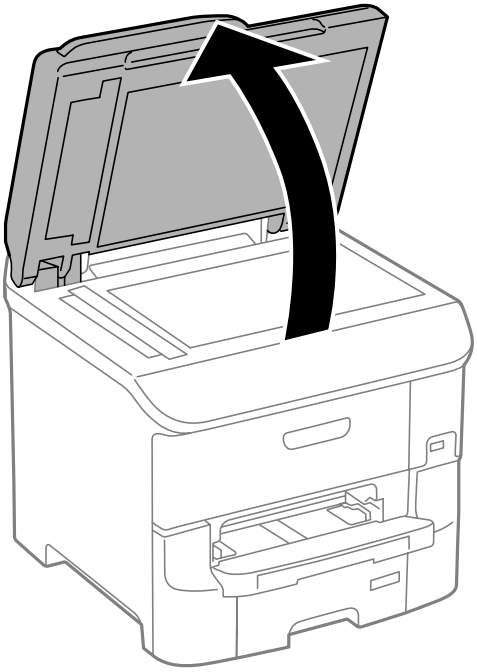

2. 清理文稿台上的灰尘或污点。
3. 将原稿面朝下放置，并与角标记对齐。

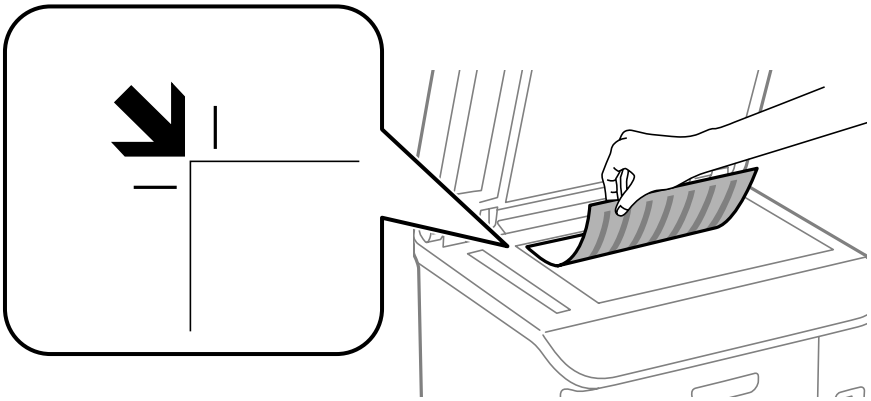

放置原稿

注释：

❑ 距离文稿台边缘 1.5 毫米以外的区域无法扫描。

❑ 当原稿分别位于 ADF 中和文稿台上时，将优先处理 ADF 中的文稿。

4. 轻轻合上文稿盖。

注释：

扫描或复印后移除原稿。将原稿留在文稿台过久可能导致原稿与玻璃表面粘连。

管理联系人

注册联系人列表后，您可以轻松输入目标位置。您最多可以注册 200 个条目，此后您便可以在输入传真号时、输入目标位置以将扫描图像附加到电子邮件时以及将扫描图像保存到网络文件夹时使用联系人列表。

您也可以在 LDAP 服务器中注册联系人。请参见《管理员指南》在 LDAP 服务器中注册联系人。

注册联系人

注释：
在注册联系人前，请确保您还配置了电子邮件服务器设置，以使用电子邮件地址。

1. 从主界面选择**联系人**，然后选择**扫描**或**传真**模式。
2. 按**菜单**，然后选择**添加条目**。
3. 选择要注册的联系人类型。
   - ❑ 传真：注册联系人（传真号码）以发送传真。
   - ❑ 电子邮件：注册电子邮件地址以发送扫描的图像或转发接收的传真。
   - ❑ 网络文件夹/FTP：注册网络文件夹以保存扫描的图像或接收的传真。

   注释：
   在主界面打开联系人列表后将显示此屏幕。
4. 选择您想注册的条目编号。
5. 为各种模式进行必要设置。

   注释：
   在输入传真号码时，如果您的电话系统是 PBX，并且您需要访问代码才能拨打外线，请在传真号码开头输入外部访问代码。如果已在线路类型设置中设置了访问代码，请输入一个井号（#）代替实际访问代码。要在拨号期间增加暂停时间（暂停 3 秒），请通过按下 ⌨ 输入一个连字符。
6. 按下**保存**。

   注释：
   - ❑ **要编辑或删除条目，请按下目标条目右侧的信息图标，然后按编辑或删除。**
   - ❑ **您可以注册已在打印机的本地联系人列表内的 LDAP 服务器中注册的地址。显示一个条目，然后按保存。**

相关信息

➡ "使用电子邮件服务器"内容请参见第218页。

注册群组联系人

通过将联系人添加至群组，您可以通过电子邮件同时向多个目标发送传真或扫描图像。

1. 从主界面选择**联系人**，然后选择**扫描**模式或**传真**模式。
2. 按下**菜单**，然后选择**添加群组**。
3. 选择要注册的群组地址类型。
   - ❑ 传真：注册联系人（传真号码）以发送传真。
   - ❑ 电子邮件：注册电子邮件地址以发送扫描的图像或转发接收的传真。

   注释：
   在主界面打开联系人列表后将显示此屏幕。
4. 选择您想注册的条目编号。
5. 输入**名称**和**索引字**，然后按下**继续**。
6. 按下要注册到群组的联系人的复选框。

   注释：
   - ❑ 您最多可注册 199 个联系人。
   - ❑ 要取消选择，请再次按下联系人的复选框。
7. 按下**保存**。

   注释：
   要编辑或删除群组联系人，请按下目标群组联系人右侧的信息图标，然后按下**编辑**或**删除**。

使用计算机注册和备份联系人

可以在本产品上使用 EpsonNet Config 注册和备份联系人。有关详细信息，请参见 EpsonNet Config 的手册。

联系人信息可能由于本产品故障而丢失，建议您在更新数据时始终进行数据备份。即使在保修期内，爱普生也不对任何用户的文档、程序等数据丢失或可移动存储介质发生故障等情形承担直接的或间接的责任。

相关信息

➡ "EpsonNet Config"内容请参见第153页。

打印

从操作面板打印

您可以直接打印存储在存储设备（如 USB 闪存驱动器）上的数据。

1. 在打印机中装入打印纸。
2. 将存储设备插入本产品的外部 USB 端口。
3. 从主界面进入**内存设备**。
4. 选择文件格式。

   注释：
   如果存储设备上的图像多于 999 张，图像将自动分成群组并显示群组选择屏幕。选择包含有您想打印的图像的群组。图像按拍摄的日期分类。要选择其他组，请选择 **选项** > **选择组** 。

5. 选择您想要打印的文件。
6. 使用数字键盘输入打印输出的数量。

   注释：
   当您选择 JPEG 作为文件格式时，可以调整图像。按**调整**。您还可以添加更多图像。按 ↻ 按钮，或者水平轻擦屏幕以选择图像。

7. 按**设置**，然后执行打印设置。
8. 按下 ◇ 按钮。

相关信息

➡ "在进纸器中装入打印纸 "内容请参见第47页。
➡ "在后进纸器中装入打印纸 "内容请参见第49页。
➡ "在前部进纸槽中装入打印纸 "内容请参见第51页。
➡ "部件名称和功能"内容请参见第18页。
➡ "存储设备"内容请参见第29页。

从计算机打印

如果无法更改打印机驱动程序的部分设置，它们可能已被管理员限制。请联系本产品管理员寻求协助。

启用用户功能限制时在打印机驱动程序中验证用户身份（仅适用于 Windows）

如已启用用户功能限制，则需要用户 ID 和密码才能打印。在打印机驱动程序中注册用户 ID 和密码。如果不知道密码，请与打印机管理员联系。

1. 访问打印机驱动程序窗口。
2. 单击**维护**标签上的**打印机和选项信息**。
3. 选择**保存访问控制设置**，然后单击**设置**，接着输入用户名和密码。

相关信息

➡"Windows 打印机驱动程序"内容请参见第148页。

打印基础知识 - Windows

注释：

❑ 有关各设置项目的说明，请参见联机帮助。右键单击某项目，然后单击**帮助**。

❑ 具体操作可能随应用程序不同而不同。有关详细信息，请参见该应用程序的帮助。

1. 在打印机中装入打印纸。
2. 打开要打印的文件。
3. 在**文件**菜单中，选择**打印**或**打印设置**。
4. 选择您的产品。

5. 选择**首选项**或**属性**，访问打印机驱动程序窗口。

6. 进行以下设置。
   - ❑ 打印纸来源：选择已装入打印纸的打印纸来源。
   - ❑ 文档尺寸：选择装入本产品的打印纸的尺寸。
   - ❑ 方向：选择在应用程序中设置的方向。
   - ❑ 打印纸类型：选择装入的打印纸类型。
   - ❑ 色彩：如果希望以黑色或灰阶打印，请选择**灰度模式**。

   注释：
   - ❑ 如果要在普通纸、信笺抬头纸或预打印纸上打印高密度数据，请选择标准-鲜明作为质量设置，从而使印迹更鲜明。
   - ❑ 在信封上打印时，请选择横向作为**方向**设置。

7. 单击**确定**以关闭打印机驱动程序窗口。

8. 单击**打印**。

相关信息

➡"可用的打印纸及装纸量（消耗品/耗材）"内容请参见第43页。
➡"在进纸器中装入打印纸 "内容请参见第47页。
➡"在后进纸器中装入打印纸 "内容请参见第49页。
➡"在前部进纸槽中装入打印纸 "内容请参见第51页。
➡"打印纸类型列表"内容请参见第45页。
➡"启用用户功能限制时在打印机驱动程序中验证用户身份（仅适用于 Windows）"内容请参见第59页。

打印基础知识 - Mac OS X

注释：
操作因应用程序而异。有关详细信息，请参见该应用程序的帮助。

1. 在打印机中装入打印纸。
2. 打开要打印的文件。
3. 从**文件**菜单选择**打印**或其他命令来访问打印对话框。

   如有需要，单击**显示详细信息**或 ▼ 可展开打印窗口。

4. 进行以下设置。
   - ❑ 打印机：选择您的产品。
   - ❑ 预置：希望使用已注册的设置时选择。
   - ❑ 打印纸尺寸：选择已装入打印机的打印纸尺寸。
   - ❑ 方向：选择在应用程序中设置的方向。

   注释：
   在信封上打印时，请选择横向方向。

5. 从弹出菜单中选择**打印设置**。

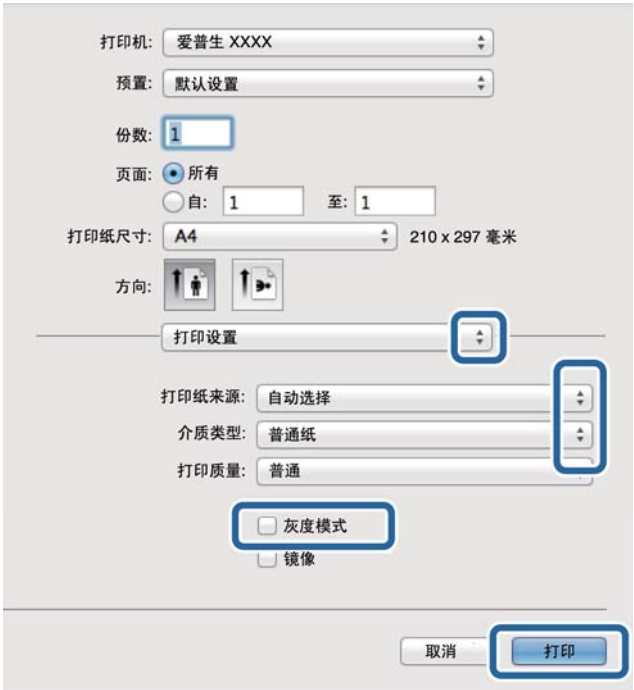

注释：
在 Mac OS X v10.8.x 或更高版本上，如果未显示**打印设置**菜单，则爱普生打印机驱动程序可能尚未正确安装。

从 菜单 > **打印机和扫描仪**（或**打印和扫描**、**打印和传真**）中选择**系统偏好**，删除一体机，然后再次添加一体机。请参见以下内容添加一体机。

http://epson.sn

注释：
访问此链接时，如需要改变其页面显示的语言，可在页面的右上方，从其下拉式菜单所列出的语言选项中选择即可。 本产品可支持的操作系统以爱普生网页（ http://www.epson.com.cn ）为准，如有更改，恕不另行通知。

6. 进行以下设置。

❑ 打印纸来源：选择已装入打印纸的打印纸来源。

❑ 介质类型：选择所装打印纸的类型。

❑ 灰度模式：选择黑白打印或灰度打印。

注释：
如果在普通纸、信笺抬头纸或预打印纸上打印高浓度数据，请选择**正常-鲜明**作为**打印质量**设置，以使您的印迹更加鲜明。

7. 单击**打印**。

相关信息

➡ "可用的打印纸及装纸量（消耗品/耗材）"内容请参见第43页。

➡ "在进纸器中装入打印纸 "内容请参见第47页。

➡"在后进纸器中装入打印纸 "内容请参见第49页。
➡"在前部进纸槽中装入打印纸 "内容请参见第51页。
➡"打印纸类型列表"内容请参见第45页。

双面打印

您可以使用以下方法之一在打印纸正反面进行打印。

❑ 自动双面打印

❑ 手动双面打印（仅适用于 Windows）
打印机打印完第一面时会自动翻转打印纸在另一面上打印。

您也可以通过折叠打印输出制作小册子。（仅适用于 Windows）

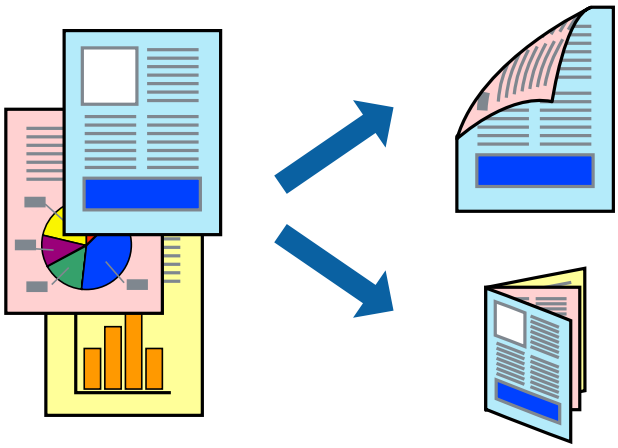

注释：

❑ 如果未使用适合双面打印的打印纸，打印质量可能会下降，而且可能会出现夹纸。

❑ 根据打印纸和数据不同，墨水可能会渗透到打印纸另一面。

相关信息

➡"可用的打印纸及装纸量（消耗品/耗材）"内容请参见第43页。

双面打印 - Windows

注释：

❑ 启用 **EPSON Status Monitor 3** 后，可以使用手动双面打印。如果禁用 **EPSON Status Monitor 3**，请访问打印机驱动程序，单击**维护**标签上的**扩展设置**，然后选择**启用 EPSON Status Monitor 3**。

❑ 当通过网络访问打印机或将其用作共享打印机时，手动双面打印可能不可用。

1. 在打印机中装入打印纸。

2. 打开要打印的文件。

3. 访问打印机驱动程序窗口。

4. 从**主窗口**标签上的**双面打印**中选择**自动(长边装订)**、**自动(短边装订)**、**手动(长边装订)** 或**手动(短边装订)**。

5. 单击**设置**，进行适当设置然后单击**确定**。

   注释：
   要打印折叠小册子，请选择**小册子**。

6. 单击**打印浓度**，从**选择文档类型**中选择文档类型，然后单击**确定**。

   打印机驱动程序将自动针对该文档类型设置**调整**选项。

   注释：
   - 打印速度可能较慢，具体取决于**打印浓度调整**窗口中的**选择文档类型**以及为**主窗口**标签上的**质量**选择的选项组合。
   - 对于手动双面打印，**打印浓度调整**设置将不可用。

7. 根据需要在**主窗口**和**更多选项**标签上设置其他项目，然后单击**确定**。

8. 单击**打印**。

   对于手动双面打印，当第一面已完成打印后，计算机上将显示一个弹出窗口。按屏幕提示进行操作。

相关信息

➡ "在进纸器中装入打印纸 "内容请参见第47页。
➡ "在后进纸器中装入打印纸 "内容请参见第49页。
➡ "在前部进纸槽中装入打印纸 "内容请参见第51页。
➡ "打印基础知识 - Windows"内容请参见第60页。

双面打印 - Mac OS X

1. 在打印机中装入打印纸。

2. 打开要打印的文件。

3. 访问“打印”对话框。

4. 从弹出菜单中选择**双面打印设置**。

5. 选择装订和**文档类型**。

   注释：
   - 根据**文档类型**设置不同，打印速度可能较慢。
   - 如果正在打印照片或图形之类的高浓度数据，请选择**文本和图形**或**文本和照片 作为文档类型**设置。如果出现刮擦或图像渗到反面，请单击**调整**旁的箭头标记调整打印浓度和墨水干燥时间。

6. 选择其他必要项目。

7. 单击**打印**。

相关信息

➡"在进纸器中装入打印纸 "内容请参见第47页。
➡"在后进纸器中装入打印纸 "内容请参见第49页。
➡"在前部进纸槽中装入打印纸 "内容请参见第51页。
➡"打印基础知识 - Mac OS X"内容请参见第62页。

在一张纸上打印多页

您可以在一张纸上打印两页或四页数据。

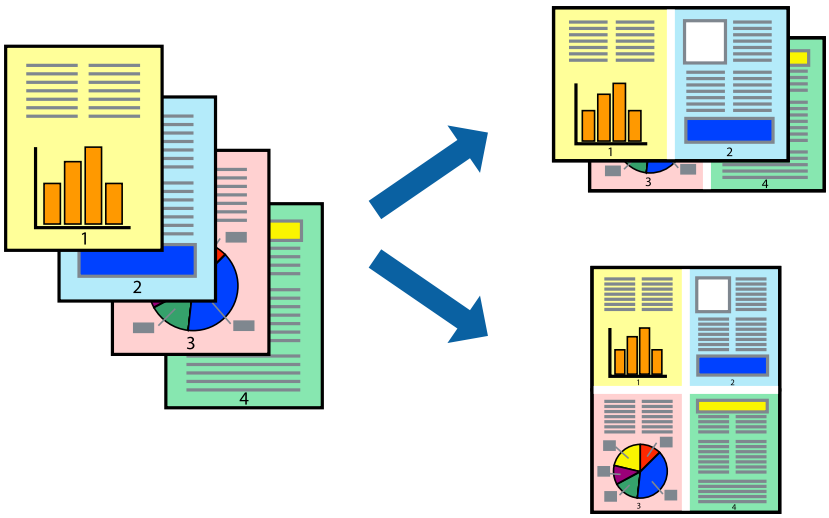

将多个页面打印到一页 - Windows

1. 在打印机中装入打印纸。
2. 打开要打印的文件。
3. 访问打印机驱动程序窗口。
4. 在**主窗口**标签上，选择 2 合 1 或 4 合 1 作为**多页**设置。
5. 单击**页顺序**进行相应设置，然后单击**确定**以关闭窗口。
6. 根据需要在**主窗口**和**更多选项**标签上设置其他项目，然后单击**确定**。
7. 单击**打印**。

相关信息

➡"在进纸器中装入打印纸 "内容请参见第47页。
➡"在后进纸器中装入打印纸 "内容请参见第49页。
➡"在前部进纸槽中装入打印纸 "内容请参见第51页。
➡"打印基础知识 - Windows"内容请参见第60页。

在一张纸上打印多页 - Mac OS X

1. 在打印机中装入打印纸。
2. 打开要打印的文件。
3. 访问“打印”对话框。
4. 从弹出菜单中选择**版面**。
5. 在**一张多页**中设置页数，然后设置**版面方向**（页面顺序）和**边距**。
6. 选择其他必要项目。
7. 单击**打印**。

相关信息

➡ "在进纸器中装入打印纸 "内容请参见第47页。
➡ "在后进纸器中装入打印纸 "内容请参见第49页。
➡ "在前部进纸槽中装入打印纸 "内容请参见第51页。
➡ "打印基础知识 - Mac OS X"内容请参见第62页。

根据打印纸尺寸进行打印

您可以根据打印机中装入的打印纸尺寸进行打印。

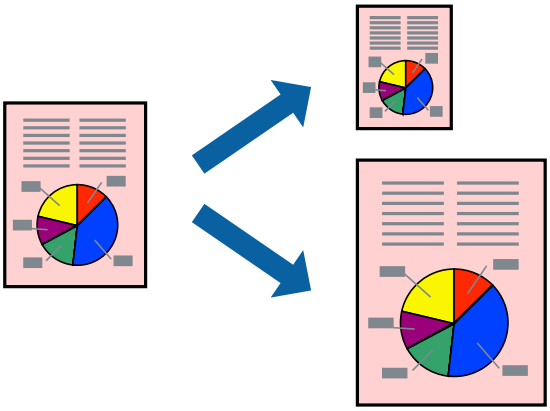

根据打印纸尺寸进行打印 - Windows

1. 在打印机中装入打印纸。
2. 打开要打印的文件。
3. 访问打印机驱动程序窗口。
4. 在**更多选项**标签上进行以下设置。
   - ❑ 文档尺寸：选择在应用程序中设置的打印纸尺寸。
   - ❑ 输出打印纸：选择已装入打印机的打印纸尺寸。

自动选择**充满页面**。

注释：
要在页面中心打印缩小的图像，请选择居中。

5. 根据需要在**主窗口**和**更多选项**标签上设置其他项目，然后单击**确定**。

6. 单击**打印**。

相关信息

➡"在进纸器中装入打印纸 "内容请参见第47页。
➡"在后进纸器中装入打印纸 "内容请参见第49页。
➡"在前部进纸槽中装入打印纸 "内容请参见第51页。
➡"打印基础知识 - Windows"内容请参见第60页。

打印时适合打印纸尺寸 - Mac OS X

1. 在打印机中装入打印纸。

2. 打开要打印的文件。

3. 访问“打印”对话框。

4. 选择在应用程序中所设置的打印纸尺寸作为**打印纸尺寸**设置。

5. 从弹出菜单中选择**打印纸处理**。

6. 选择**缩放以适合打印纸尺寸**。

7. 选择在打印机中所装打印纸的尺寸作为**目标打印纸尺寸**设置。

8. 选择其他必要项目。

9. 单击**打印**。

相关信息

➡"在进纸器中装入打印纸 "内容请参见第47页。
➡"在后进纸器中装入打印纸 "内容请参见第49页。
➡"在前部进纸槽中装入打印纸 "内容请参见第51页。
➡"打印基础知识 - Mac OS X"内容请参见第62页。

同时打印多个文件（仅适用于 Windows）

任务编辑器 Lite 版允许您将不同应用程序创建的多个文件组合起来，并作为一项打印任务打印这些文件。您可以为组合文件指定打印设置，如版面、打印顺序和方向。

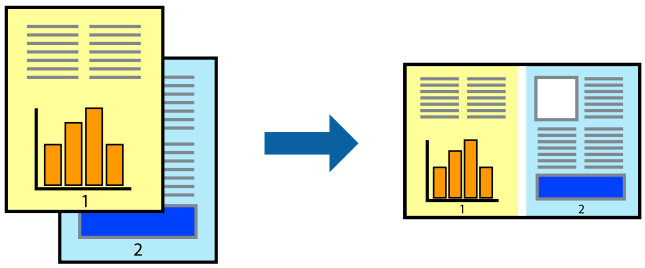

注释：
要打开保存在**任务编辑器 Lite 版**中的**打印项目**，请单击打印机驱动程序**维护**标签上的**任务编辑器 Lite 版**。然后，从**文件**菜单中选择**打开**，以选择文件。已保存文件的扩展名为“ecl”。

1. 在打印机中装入打印纸。
2. 打开要打印的文件。
3. 访问打印机驱动程序窗口。
4. 在**主窗口**标签上选择**任务编辑器 Lite 版**。
5. 单击**确定**关闭打印机驱动程序窗口。
6. 单击**打印**。

   将显示**任务编辑器 Lite 版**窗口，并将打印任务添加到**打印项目**。
7. 在**任务编辑器 Lite 版**窗口打开后，打开您要与当前文件组合起来的文件，然后重复步骤 3 – 6。

   注释：
   如果您关闭了**任务编辑器 Lite 版**窗口，将删除未保存的**打印项目**。要稍后打印，请从**文件**菜单中选择**保存**。
8. 选择**任务编辑器 Lite 版**中的**版面**和**编辑**菜单，以便在必要时编辑**打印项目**。
9. 从**文件**菜单中选择**打印**。

相关信息

➡ "在进纸器中装入打印纸 "内容请参见第47页。
➡ "在后进纸器中装入打印纸 "内容请参见第49页。
➡ "在前部进纸槽中装入打印纸 "内容请参见第51页。
➡ "打印基础知识 – Windows"内容请参见第60页。

在多张纸上打印一幅图像以创建海报（仅适用于 Windows）

通过此功能可以在多张纸上打印一幅图像。您可以将这些纸张贴在一起，创建一幅更大的海报。

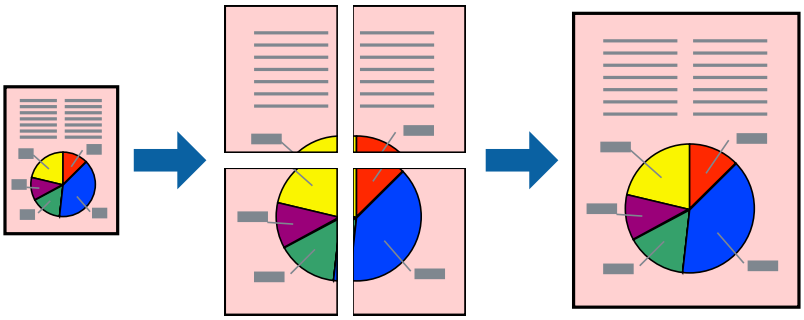

1. 在打印机中装入打印纸。
2. 打开要打印的文件。
3. 访问打印机驱动程序窗口。
4. 在**主窗口**标签上的**多页**中，选择 **2x1 海报**、**2x2 海报**、**3x3 海报** 或 **4x4 海报**。
5. 单击**设置**，进行相应的设置，然后单击**确定**。
6. 根据需要在**主窗口**和**更多选项**标签上设置其他项目，然后单击**确定**。
7. 单击**打印**。

相关信息

➡"在进纸器中装入打印纸 "内容请参见第47页。
➡"在后进纸器中装入打印纸 "内容请参见第49页。
➡"在前部进纸槽中装入打印纸 "内容请参见第51页。
➡"打印基础知识 - Windows"内容请参见第60页。

使用重叠对齐标记来制作海报

以下示例介绍了如何在选择了 2 x 2 **海报**且在**打印剪切参考线**中选择了**重叠对齐标记**的情况下制作海报。

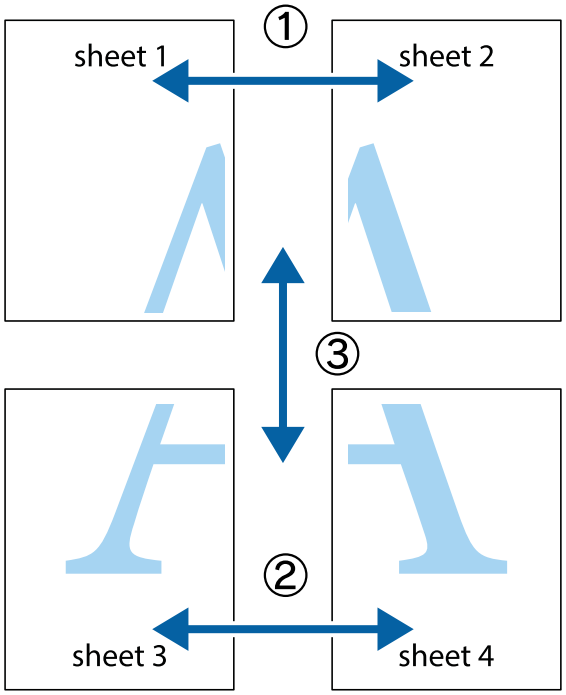

1. 准备第 1 页和第 2 页。沿着经过顶部和底部交叉标记中央的垂直蓝色线条剪切第 1 页的边距。

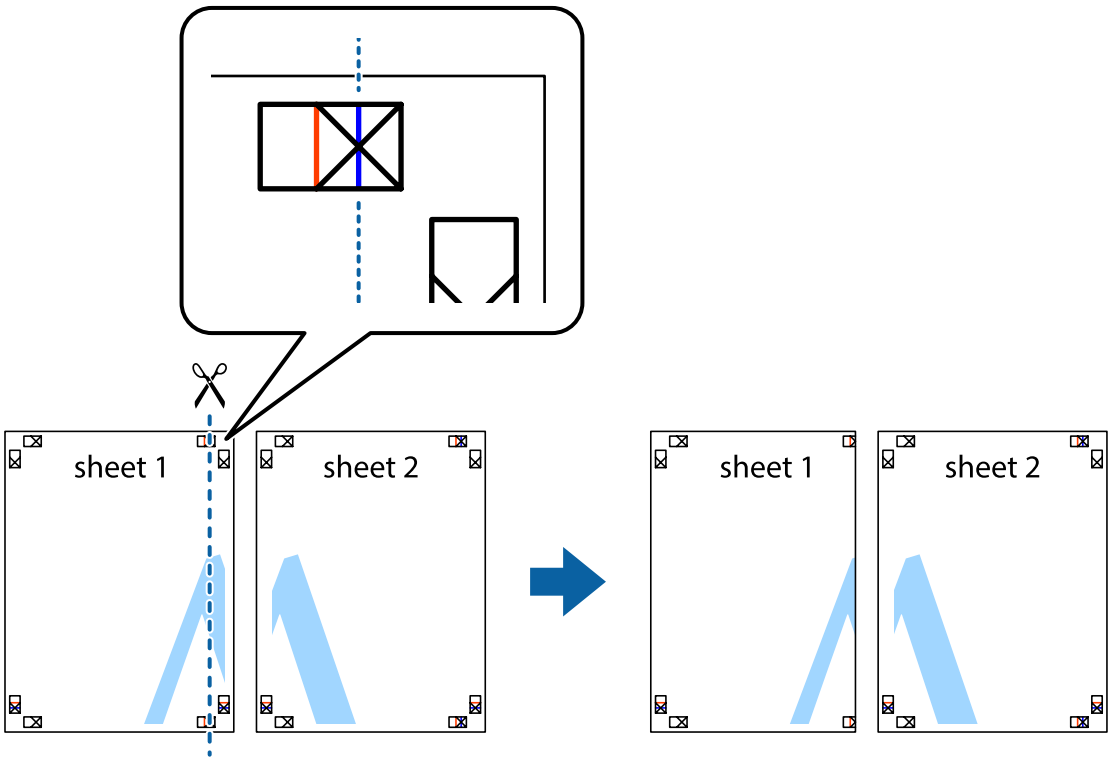

2. 将第 1 页的边缘叠加在第 2 页上，然后对齐交叉标记，并暂时从背面将两页粘贴在一起。

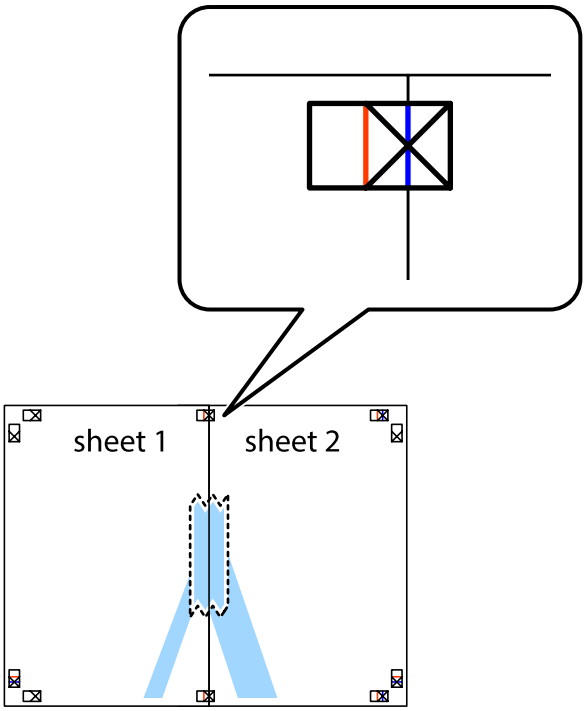

3. 沿着经过对齐标记（即交叉标记左侧的线条）的垂直红色线条剪切粘贴在一起的两页。

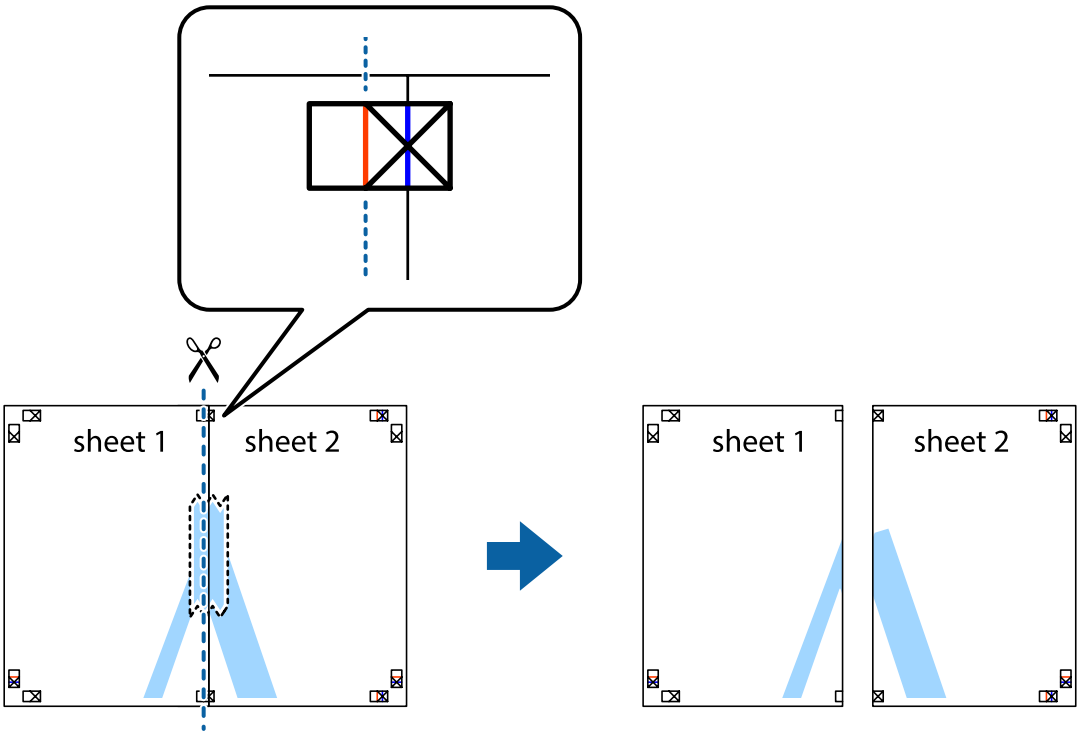

4. 从背面将两页粘贴在一起。

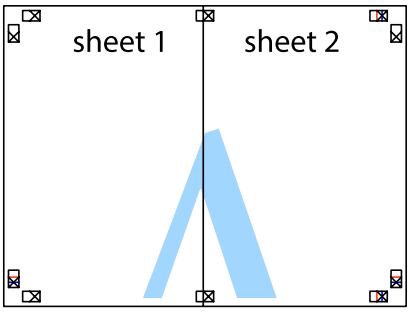

5. 重复步骤 1 至 4 粘贴第 3 页和第 4 页。

6. 沿着经过左侧和右侧交叉标记中央的水平蓝色线条剪切第 1 页和第 2 页的边距。

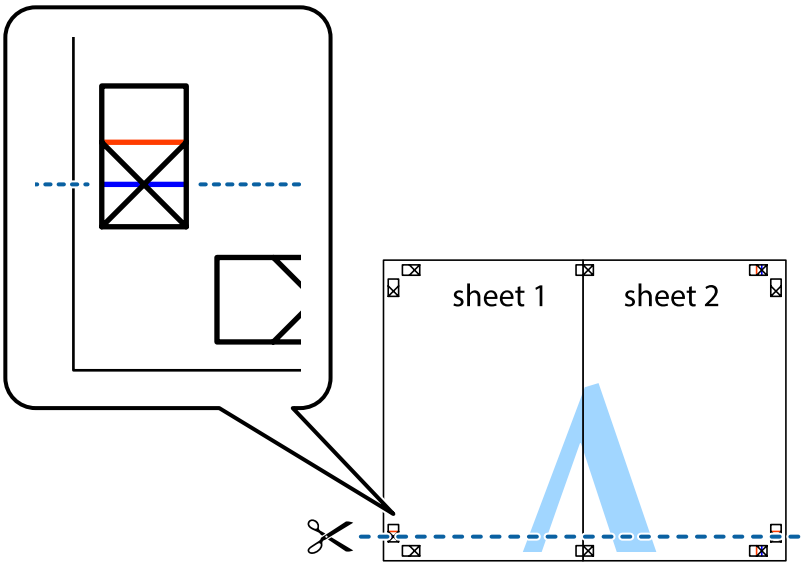

7. 将第 1 页和第 2 页的边缘叠加在第 3 页和第 4 页上，然后对齐交叉标记，接着暂时从背面将它们粘贴在一起。

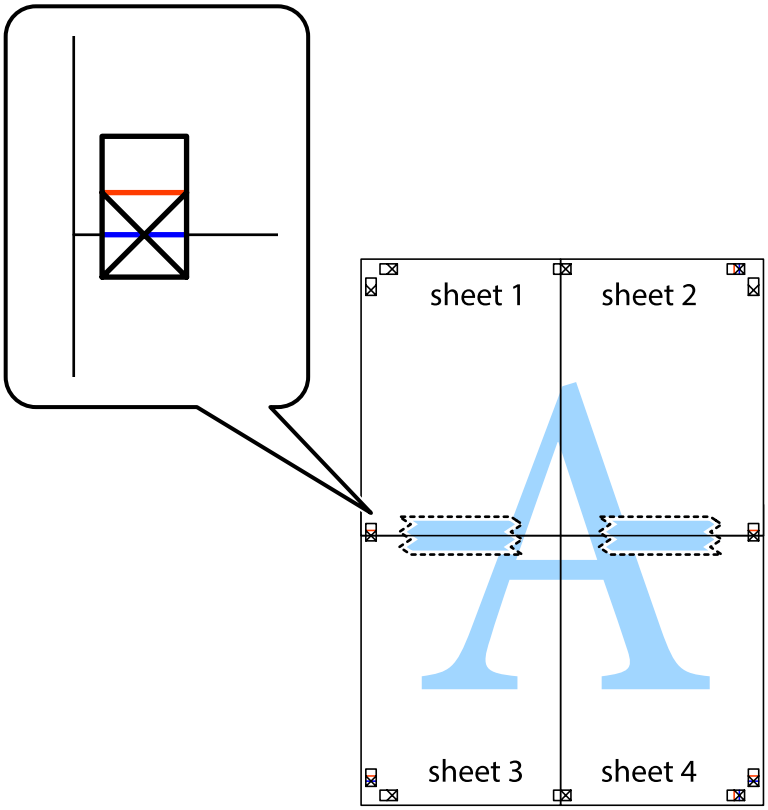

8. 沿着经过对齐标记（即交叉标记上方的线条）的水平红色线条将粘贴在一起的页面剪切为两张。

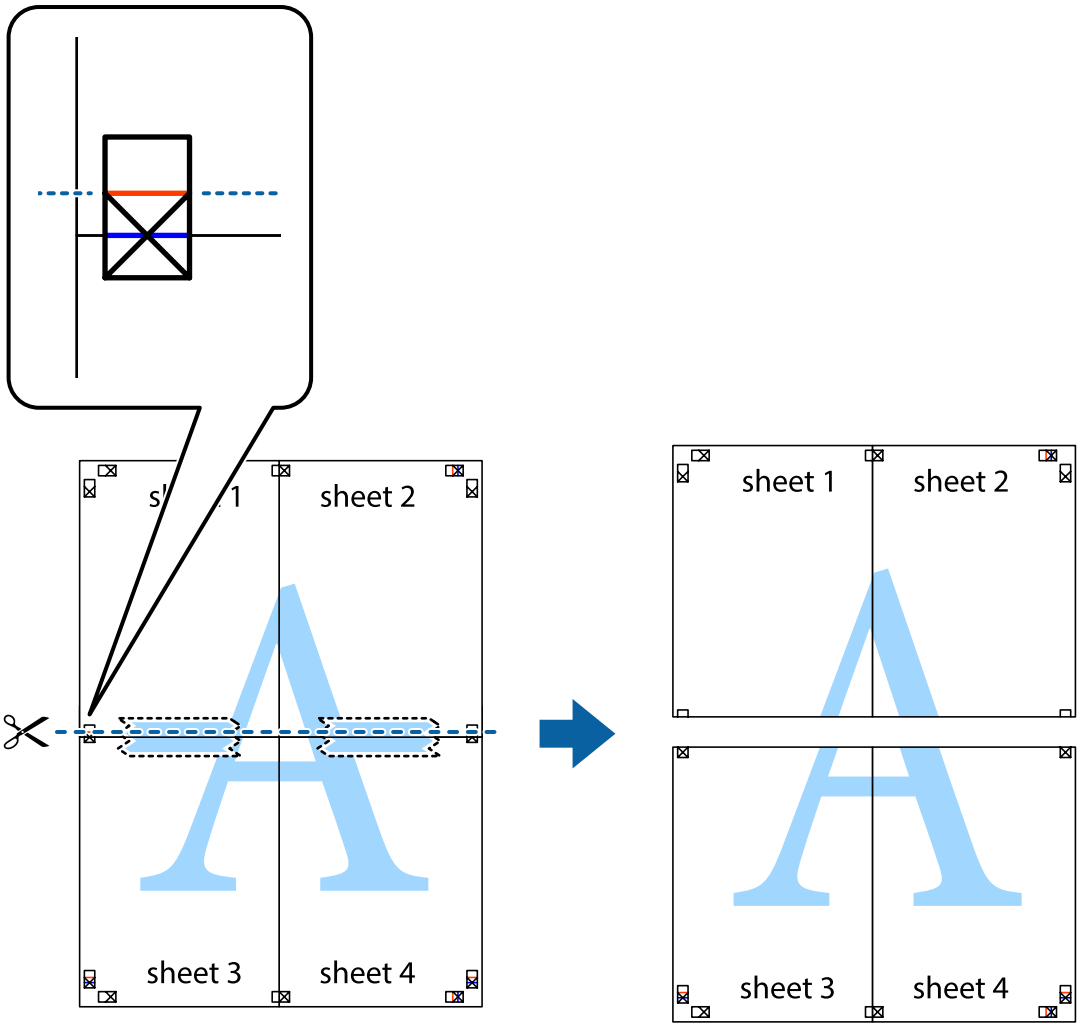

9. 从背面将两页粘贴在一起。

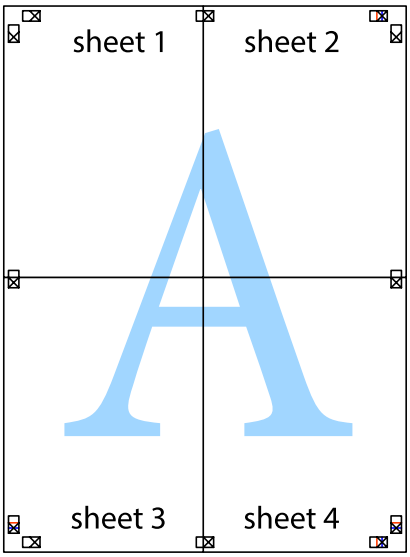

10. 沿着外部参考线剪切其他边距。

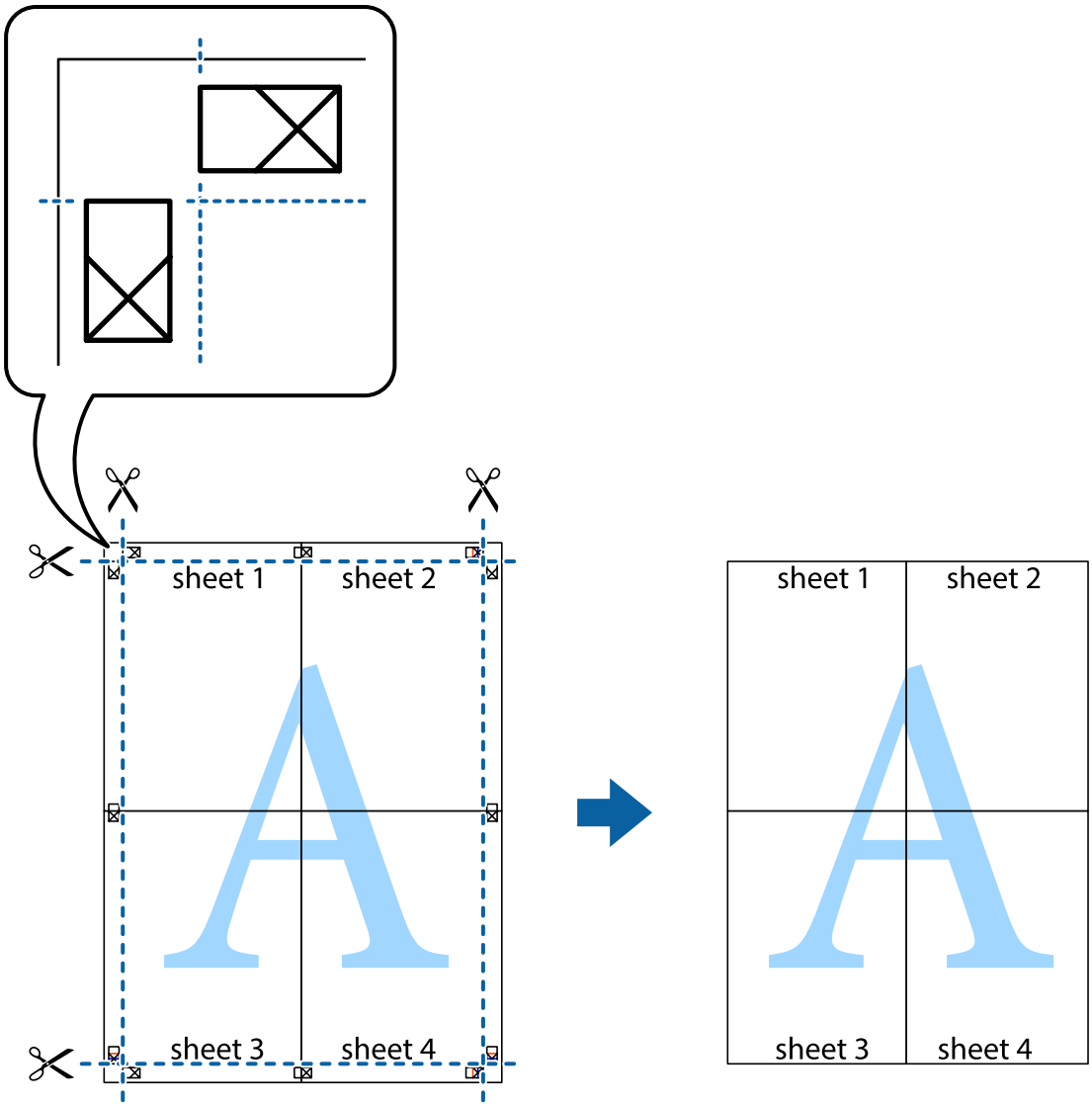

使用高级功能进行打印

本节介绍打印机驱动程序提供的各种其他版面和打印功能。

相关信息

➡ "Windows 打印机驱动程序"内容请参见第148页。
➡ "Mac OS X 打印机驱动程序"内容请参见第150页。

添加打印预置以便轻松打印

如果在打印机驱动程序中创建了常用打印设置的预置，则可通过选择列表中的预置轻松完成打印。

Windows

要添加您自己的预置，请在**主窗口**或**更多选项**标签上设置项目（如**文档尺寸**和**打印纸类型**），然后单击**打印预置**中的**添加/删除预置**。

注释：
要删除已添加的预置，请单击**添加/删除预置**，从列表中选择要删除的预置名称，然后删除。

Mac OS X

访问“打印”对话框。要添加您自己的预置，请设置项目（如**打印纸尺寸**和**介质类型**），然后将当前设置另存为**预置**设置中的预置。

注释：
要删除已添加的预置，请单击**预置** > **显示预置**，从列表中选择要删除的预置名称，然后删除。

打印缩放文档

可按指定百分比缩放文档的大小。

Windows

在**更多选项**标签上设置**文档尺寸**。选择**缩小/放大文档**，**缩放至**，然后输入百分比。

Mac OS X

从**文件**菜单选择**页面设置**。选择**格式**和**打印纸尺寸**的设置，然后在**比例**中输入一个百分比。关闭窗口，然后打印以下基本打印说明。

调整打印色彩

您可以调整打印任务使用的色彩。

图像增强技术（PhotoEnhance）能够调整原始图像数据的对比度、饱和度和亮度，从而使图像更清晰，色彩更鲜明。

注释：
- 这些调整不会应用于原始数据。
- **图像增强技术**（PhotoEnhance）通过分析题材的位置来调整色彩。因此，如果因缩小、放大、剪切或旋转图像而导致题材位置变化，则对应色彩也会发生意外变化。如果图像焦点未对准，则色调会不自然。如果色彩发生变化或变得不自然，请选择**图像增强技术**（PhotoEnhance）以外的其他模式进行打印。

Windows

从**更多选项**选项卡上的**色彩调整**中选择色彩调整方法。

如果选择**自动**，则色彩将自动调整为与打印纸类型和打印质量设置匹配。如果选择**自定义**并单击**高级**，则可以进行自定义设置。

Mac OS X

访问“打印”对话框。从弹出菜单中选择**色彩匹配**，然后选择**爱普生色彩控制**。从弹出菜单中选择**色彩选项**，然后选择一个可用选项。单击**高级设置**旁的箭头，进行相应的设置。

打印防复印图案（仅适用于 Windows）

您可以打印带有“Copy”等隐藏字样的文档。这些字样会在打印时显示出来，以区别于原稿。您也可以添加自己设置的防复印图案。

注释：
此功能仅在选择了以下设置后可用：

❑打印纸类型：普通纸

❑质量：标准

❑自动双面打印：已禁用

❑色彩调整：自动

❑短纹纸：已禁用

单击**更多选项**标签上的**水印功能**，然后选择一个防复印图案。单击**设置**，更改尺寸和密度等详细信息。

打印水印（仅适用于 Windows）

您可在印迹上打印水印，如 "Confidential"，也可添加自己的水印。
单击**更多选项**标签上的**水印功能**，然后选择一个水印。单击**设置**可更改水印浓度和位置等详细信息。

打印页眉和页脚（仅适用于 Windows）

可以将用户名称和日期等打印为页眉或页脚。
单击**更多选项**标签上的**水印功能**，然后选择**页眉/页脚**。单击**设置**，然后从下拉列表中选择必要的项目。

为打印任务设置密码（仅适用于 Windows）

您可以为打印任务设置密码，以确保只有在一体机操作面板上输入密码后才能执行打印。
选择**更多选项**标签上的**机密任务**，然后输入密码。
要打印任务，请按一体机操作面板上的 *i* 按钮，然后选择**机密任务**。选择任务并输入密码。

使用 PostScript 打印机驱动程序打印

使用 PostScript 打印机驱动程序打印 - Windows

1. 在打印机中装入打印纸。

2. 打开要打印的文件。

3. 访问 PostScript 打印机驱动程序窗口。

4. 在**版面**标签的**方向**设置中，选择在应用程序中设置的方向。

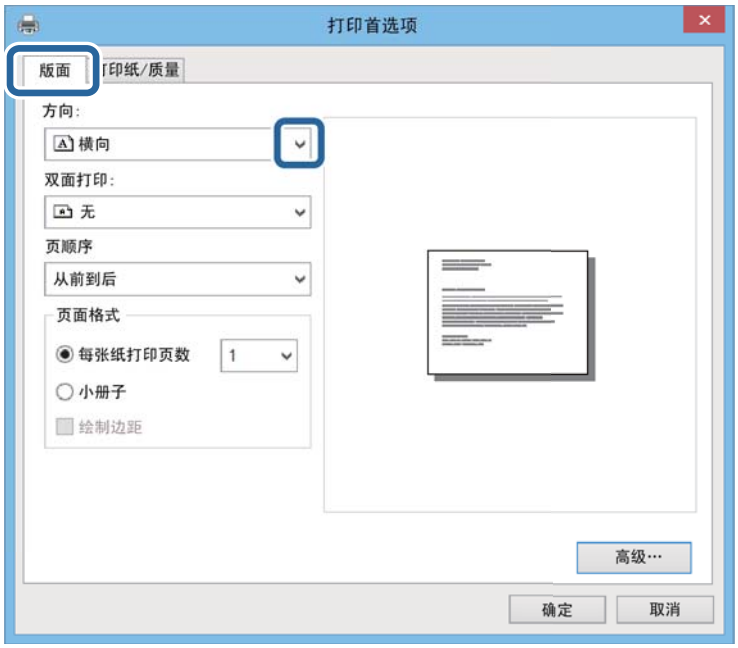

5. 在**打印纸/质量**标签上进行以下设置。

❑ 打印纸来源：选择已装入打印纸的打印纸来源。

❑ 介质：选择已装入的打印纸的类型。

6. 单击**高级**进行以下设置，然后单击**确定**。

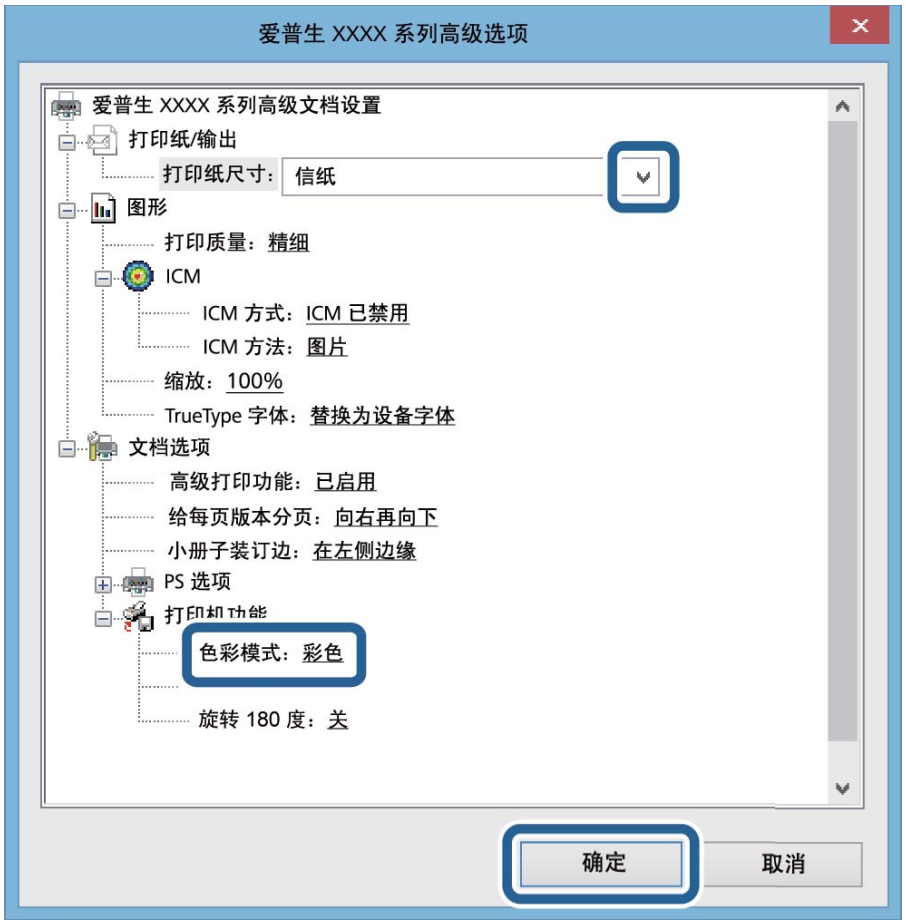

❑ 打印纸尺寸：选择已装入打印机的打印纸尺寸。

❑ 色彩模式：选择彩色打印或单色打印。

7. 单击**确定**。

8. 单击**打印**。

使用 PostScript 打印机驱动程序打印 - Mac OS X

1. 在打印机中装入打印纸。

2. 打开要打印的文件。

3. 访问“打印”对话框。

4. 进行以下设置。
   - ❑ 打印机：选择您的产品。
   - ❑ 打印纸尺寸：选择已装入打印机的打印纸尺寸。
   - ❑ 方向：选择在应用程序中设置的方向。

5. 从下拉菜单中选择**进纸器**，然后选择装入打印纸的打印纸来源。

6. 在弹出菜单中选择**打印机功能**，选择**质量**作为**功能集**设置，然后选择装入的打印纸类型作为**介质类型**设置。

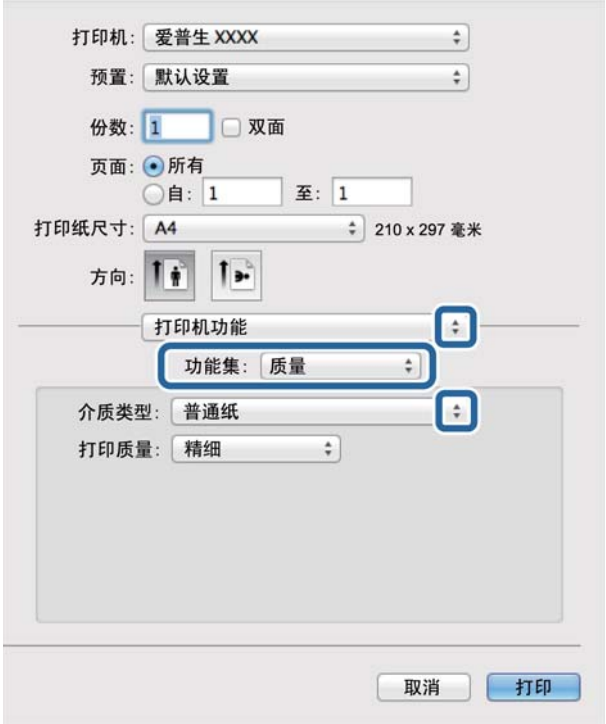

7. 选择**彩色**作为**功能集**设置，然后为**色彩模式**选择此设置。

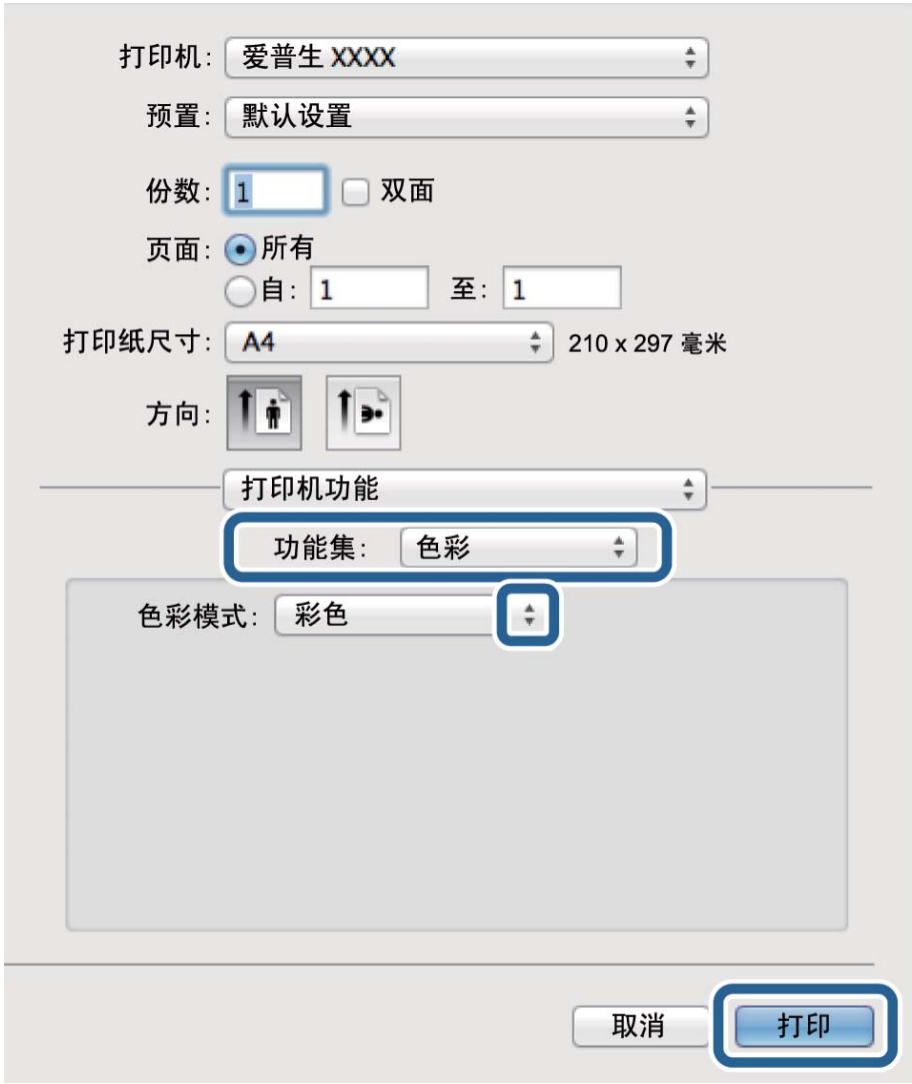

8. 单击**打印**。

PostScript 打印机驱动程序的设置项目

注释：
这些设置的可用性因型号不同而异。

色彩模式	选择使用彩色还是单色打印。
省墨模式	通过降低打印浓度来节省墨水。
旋转 180°	打印前将数据旋转 180 度。

从智能设备打印

使用 Epson iPrint

Epson iPrint 是一款供用户从智能手机或平板电脑等智能设备打印照片、文档和网页的应用程序。您可以使用本地打印功能，从与一体机连接至同一无线网络的智能设备执行打印，也可以使用远程打印功能，通过互联网执行外部打印。要使用远程打印，请在 Epson Connect 服务中注册一体机。

您可以从以下 URL 或使用以下二维码将 Epson iPrint 安装至智能设备。

http://ipr.to/c

使用 Epson iPrint

从智能设备启动 Epson iPrint，然后从主界面选择要使用的项目。

以下界面若有更改，恕不另行通知。

1	启动应用程序时显示的主界面。
2	显示如何设置一体机的信息及常见问题解答。

❸	显示供您选择一体机及指定一体机设置的界面。选择一体机后，日后便无需再次选择。
❹	选择要打印的内容，比如照片、文档和网页。
❺	显示执行打印设置（比如打印纸尺寸和打印纸类型）的界面。
❻	显示所选的照片和文档。
❼	开始打印。

注释：
要在运行 iOS 的 iPhone、iPad 和 iPod touch 上使用文档菜单执行打印，请在使用 iTunes 中的文件共享功能传输要打印的文档后，启动 Epson iPrint。

相关信息

➡ "Epson Connect 服务"内容请参见第147页。

通过将智能设备与 NFC 标记接触进行打印

即使一体机和您的智能设备未连接，也可以通过将运行 Android 4.0 或更高版本并支持 NFC（Near Filed Communication，近场通讯）的智能设备的 NFC 天线与一体机的 NFC 标记接触来自动将其连接并进行打印。

NFC 天线的位置根据智能设备的不同而异。有关详细信息，请参见随您的智能设备提供的文档。

重要：

- ❑ 请确保 Wi-Fi Direct Simple AP 模式正在运行。有关详细信息，请参见*《网络指南》*。
- ❑ 请确保您的智能设备上已安装 Epson iPrint。如果未安装，请将智能设备的 NFC 标记天线与一体机的 NFC 标记接触进行安装。

注释：

- ❑ 如果将智能设备与标记接触后一体机仍无法和智能设备通讯，请尝试调整智能设备的位置，然后再次尝试将其与标记接触。
- ❑ 如果一体机的 NFC 标记和智能设备的 NFC 天线之前有障碍物（如金属），则一体机可能无法与智能设备通讯。
- ❑ 此功能使用 Wi-Fi Direct Simple AP 模式连接到一体机。最多可同时将四个设备连接到一体机。有关详细信息，请参见*《网络指南》*。
- ❑ 如果您更改了 Wi-Fi Direct Simple AP 模式的密码，则无法使用此功能。还原初始密码后才能使用此功能。

1. 在打印机中装入打印纸。

2. 请将智能设备的 NFC 天线与一体机的 NFC 标记接触。

Epson iPrint 将启动。

3. 在 Epson iPrint 主界面，再次将智能设备的 NFC 天线与一体机的 NFC 标记接触。
此时一体机与智能设备已连接。

4. 显示要打印的图像。

5. 再次请将智能设备的 NFC 天线与一体机的 NFC 标记接触。
打印开始。

相关信息

➡"在进纸器中装入打印纸 "内容请参见第47页。
➡"在后进纸器中装入打印纸 "内容请参见第49页。
➡"在前部进纸槽中装入打印纸 "内容请参见第51页。

使用 AirPrint

AirPrint 允许您以无线方式从使用最新版本的 iOS 的 iOS 设备以及从 Mac OS X v10.7.x 或更高版本打印到启用了 AirPrint 的打印机。

注释：
有关详细信息，请参见 Apple 网站的 AirPrint 页面。

1. 在打印机中装入打印纸。

2. 将您的设备连接到打印机所使用的相同无线网络。

3. 从您的设备打印到您的打印机。

相关信息

➡ "在进纸器中装入打印纸 "内容请参见第47页。
➡ "在后进纸器中装入打印纸 "内容请参见第49页。
➡ "在前部进纸槽中装入打印纸 "内容请参见第51页。
➡ "系统管理"内容请参见第32页。

取消打印

注释：

❑ 在 Windows 中，一旦某个打印任务完全发送至一体机，则无法通过计算机取消该打印任务。在此情况下，请使用一体机的操作面板取消打印任务。

❑ 从 Mac OS X 打印多页时，您无法使用操作面板取消所有任务。在此情况下，请从计算机取消打印任务。

❑ 如果从 Mac OS X v10.6.8 通过网络发送了一项打印任务，则可能无法通过计算机取消打印。在此情况下，请使用一体机的操作面板取消打印任务。您需要在 Web Config 中更改设置，以便从计算机取消打印。有关详细信息，请参见*《网络指南》*。

取消打印 - 打印机按钮

按 ⊘ 按钮以取消进行中的打印任务。

取消打印 - 状态菜单

1. 按 *i* 按钮以显示**状态菜单**。
2. 选择**任务监视器** > **打印任务**。
   在列表中显示正进行的任务和正等待的任务。
3. 选择您想要取消的任务。
4. 选择**取消**。

取消打印 - Windows

1. 访问打印机驱动程序窗口。
2. 选择**维护**标签。
3. 单击**打印队列**。
4. 右击您要取消的任务，然后选择**取消**。

相关信息

➡ "Windows 打印机驱动程序"内容请参见第148页。

取消打印 - Mac OS X

1. 单击 Dock 中的本产品图标。
2. 选择您想要取消的任务。
3. 取消任务。
   - ❑ Mac OS X v10.8.x 或更高版本

     单击进程表旁的 。
   - ❑ Mac OS X v10.6.8 - v10.7.x

     单击**删除**。

复印

1. 在打印机中装入打印纸。
2. 放置原稿。
3. 从主界面进入**复印**界面。
4. 使用数字键盘输入复印份数。
5. 按下**版面**，然后选择相应的版面。
6. 执行其他必要的设置。您可以按下**设置**执行详细设置。

   注释：

   ❑ 按下**预置**，将所作设置保存为预置。

   ❑ 按下**预览**可预览复印结果。但是，在 ADF 上放置原稿时无法执行预览。

7. 按下 ◇ 按钮。

相关信息

➡ "在进纸器中装入打印纸 "内容请参见第47页。
➡ "在后进纸器中装入打印纸 "内容请参见第49页。
➡ "在前部进纸槽中装入打印纸 "内容请参见第51页。
➡ "放置原稿"内容请参见第53页。
➡ "复印模式"内容请参见第25页。
➡ "预置模式"内容请参见第41页。

扫描

通过操作面板扫描

扫描至电子邮件

您可以通过预先配置的电子邮件服务器，使用电子邮件直接从本产品发送扫描图像文件。在使用此功能前，您需要配置电子邮件服务器。

可通过直接输入来指定邮件地址，但如果事先在联系人列表中注册电子邮件地址可能更容易。

注释：

❑ 使用此功能前，请确保一体机的**日期/时间**和**时差**设置正确。从 **系统管理** > **通用设置** 访问菜单。

❑ 通过在操作面板使用 **Document Capture Pro** 功能而不使用此功能，可以直接发送电子邮件。在使用此功能前，请确保您已在 Document Capture Pro 中注册了发送电子邮件的任务，并且计算机已经打开。

1. 放置原稿。

2. 从主界面进入**扫描**。

3. 选择**电子邮件**。

4. 输入电子邮件地址。

   ❑ 要从联系人列表中进行选择：按**联系人**，按复选框将复选标记添加到联系人，然后按**继续**。

   ❑ 要从历史列表中进行选择：按**历史**，按复选框将复选标记添加到历史，然后按**添加到目标**。

   ❑ 要手动输入电子邮件地址：按**输入电子邮件地址**，输入电子邮件地址，然后按屏幕右下方的 Enter 键。如果已经输入了任何其他地址，请再按一下**输入电子邮件地址**以输入其他电子邮件地址。

   注释：
   您最多可以将电子邮件发送到 10 个单独的电子邮件地址和群组。

5. 按**菜单**，然后对**电子邮件设置**和**基本设置**进行设置。

   注释：

   ❑ 在**附加文件大小上限**中可以指定能够附加到电子邮件的文件的最大大小。

   ❑ 选择 PDF 作为文件格式时，可为文件设置保护密码。选择 **PDF设置**，然后进行设置。

   ❑ 按**预置**可将您的设置另存为预置。

6. 按下 ⟐ 按钮。

   扫描图像将通过电子邮件发送。

相关信息

➡ "系统管理"内容请参见第32页。

➡ "配置电子邮件服务器"内容请参见第218页。

➡ "管理联系人"内容请参见第57页。

➡ "放置原稿"内容请参见第53页。
➡ "扫描模式"内容请参见第26页。
➡ "预置模式"内容请参见第41页。
➡ "使用 Document Capture Pro 扫描 "内容请参见第92页。

扫描至网络文件夹或 FTP 服务器

可将扫描图像保存到网络上的指定文件夹中。可通过直接输入文件夹路径来指定文件夹，但如果事先在联系人列表中注册文件夹信息可能更容易。

注释：
在使用此功能之前，请确保本产品的**日期/时间**和**时差**设置正确无误。从 **系统管理** > **通用设置** 访问这两个菜单。

1. 放置原稿。
2. 从主界面进入**扫描**。
3. 选择**网络文件夹/FTP**。
4. 指定文件夹。
   - ❑ 从联系人列表中选择：按下**联系人**，选择联系人然后按下**继续**。
   - ❑ 直接输入文件夹路径：按下**输入位置**。选择**通讯模式**，输入文件夹路径作为**位置**，然后进行其它文件夹设置。

   注释：
   按以下格式输入文件夹路径。

   使用 SMB 作为通讯模式时：

   \\host name\folder name

   使用 FTP 作为通讯模式时：

   ftp://host name/folder name

5. 按下**格式**，然后选择文件格式。
6. 按下**菜单**，然后对**文件设置**和**基本设置**进行设置。

   注释：
   - ❑ 选择 PDF 作为文件格式时，可为文件设置保护密码。选择 **PDF 设置**，然后进行设置。
   - ❑ 按下**预置**，将所作设置保存为预置。

7. 按下 ◇ 按钮。

   扫描的图像即被保存。

相关信息

➡ "管理联系人"内容请参见第57页。
➡ "放置原稿"内容请参见第53页。
➡ "扫描模式"内容请参见第26页。
➡ "预置模式"内容请参见第41页。

扫描至存储设备

您可以将扫描图像保存至存储设备。

1. 将存储设备插入打印机的外部 USB 端口。
2. 放置原稿。
3. 从主界面进入**扫描**。
4. 选择**存储设备**。
5. 按下**格式**，然后选择文件保存格式。
6. 按下**设置**，然后执行扫描设置。

   注释：
   - ❑ 选择 PDF 作为文件格式时，可为文件设置保护密码。选择**PDF 设置**，然后进行设置。
   - ❑ 按下**预置**，将所作设置保存为预置。

7. 按下 ◇ 按钮。

   扫描的图像即被保存。

相关信息

➡ "部件名称和功能"内容请参见第18页。
➡ "放置原稿"内容请参见第53页。
➡ "扫描模式"内容请参见第26页。
➡ "预置模式"内容请参见第41页。

扫描至云（Cloud）

可利用 Epson Connect 将扫描图像发送至云（Cloud）服务。

有关详细信息，请参见 Epson Connect 门户网站。

https://www.epsonconnect.com/

使用 Document Capture Pro 扫描

您可以使用在 Document Capture Pro 中指定的设置扫描原稿。扫描之前，在操作面板上设置运行模式。

相关信息

➡ "Document Capture Pro"内容请参见第151页。
➡ "设置运行模式"内容请参见第93页。
➡ "使用 Document Capture Pro 设置进行扫描"内容请参见第93页。

设置运行模式

扫描之前，请在操作面板上将运行模式设置与安装 Document Capture Pro 的计算机相匹配。

1. 从主界面进入**设置**。
2. 选择 **系统管理** > **Document Capture Pro 设置** 。
3. 选择运行模式。
   - ❑ **客户端模式**：如果 Windows 或 Mac OS X 上安装了 Document Capture Pro，请选择此模式。
   - ❑ **服务器模式**：如果 Windows Server 上安装了 Document Capture Pro，请选择此模式。接下来，输入服务器地址。
4. 如果更改了运行模式，请检查相应设置是否正确，然后按**完成**。

相关信息

➡ "系统管理"内容请参见第32页。
➡ "Document Capture Pro"内容请参见第151页。
➡ "使用 Document Capture Pro 设置进行扫描"内容请参见第93页。

使用 Document Capture Pro 设置进行扫描

注释：

❑ 扫描前，请安装 Document Capture Pro，然后指定任务设置。

❑ 扫描前，请将一体机和计算机（服务器）连接至网络。

❑ 扫描前，在操作面板上设置操作方式。

1. 放置原稿。
2. 从主界面进入**扫描**。
3. 选择 Document Capture Pro。
4. 按**选择PC**，然后选择注册到 Document Capture Pro 中的任务的计算机。

   注释：

   ❑ 一体机的操作面板最多显示 100 台安装了 Document Capture Pro 的计算机。

   ❑ 如果您选择了 **选项** > **网络扫描设置** ，并在 Document Capture Pro 或 Document Capture 中启用了**使用密码保护**，则请输入密码。

   ❑ 如果**服务器模式**设置为操作模式，则不需要执行此步骤。
5. 选择任务。

   注释：

   ❑ 如果在 Document Capture Pro Server 中的扫描设置中选择了**使用密码保护**，则请输入密码。

   ❑ 如果您只设置了一个任务，请继续下一步。
6. 按任务内容显示区域，然后检查任务详细信息。

7. 按下 ◇ 按钮。

   扫描的图像即被保存。

相关信息

➡ "设置运行模式"内容请参见第93页。
➡ "Document Capture Pro"内容请参见第151页。
➡ "放置原稿"内容请参见第53页。

扫描至 PC (WSD)

注释：

❑ 此功能仅适用于运行 Windows 8.1/Windows 8/Windows 7/Windows Vista 的计算机。

❑ 如果使用 Windows 7/Windows Vista，则需要使用此功能提前设置您的计算机。有关详细信息，请参见*《网络指南》*。

1. 放置原稿。
2. 从主界面进入**扫描**。
3. 选择**计算机 (WSD)**。
4. 选择一台计算机。
5. 按下 ◇ 按钮。

从计算机扫描

使用扫描仪驱动程序 EPSON Scan 扫描。有关各设置项目的说明，请参见 EPSON Scan 帮助。

在 EPSON Scan 中使用访问控制时验证用户身份（仅适用于 Windows）

当对本产品启用访问控制功能时，需要在扫描时输入用户 ID 和密码。在 EPSON Scan 中注册用户名和密码。如果不知道密码，请联系您的产品管理员。

1. 访问 EPSON Scan 设置。

   ❑ Windows 8.1/Windows 8/Windows Server 2012 R2/Windows Server 2012

   在“搜索”超级按钮中输入 EPSON Scan 设置，然后选择显示的图标。

   ❑ Windows 8.1/Windows 8/Windows Server 2012 R2/Windows Server 2012 之外的操作系统

   单击开始按钮，并选择**所有程序**或**程序** > EPSON > EPSON Scan > EPSON Scan Settings。

2. 单击**访问控制**。
3. 输入用户名和密码。

在办公模式下扫描

您可以迅速扫描大量文本文档。

1. 放置原稿。
2. 启动 EPSON Scan。
3. 从**模式**列表中选择**办公模式**。

4. 在**主要设置**标签上执行以下设置。
   - ❑ 文档来源：选择在其中放置了原稿的文档来源。
   - ❑ 尺寸：选择原稿尺寸。
   - ❑ 图像类型：选择所需扫描的图像类型。
   - ❑ 分辨率：选择要扫描的图像的分辨率。
5. 单击**预览**。

   此时会打开预览窗口。

   注释：
   如果将原稿放在 ADF 中，预览完成后会弹出原稿第一页。将第一页放置到后面剩余页面的上面，然后将全部原稿装入到 ADF 中。

6. 确认预览，然后根据需要在**图像调整**选项卡上进行设置。

   注释：
   您可以对图像执行文本增强等调整。

7. 单击**扫描**。

8. 在**文件保存设置**窗口中，进行相应的设置，然后单击**确定**。

   此时即会将扫描的图像保存到指定文件夹。

   注释：
   选择 PDF 作为图像格式设置时，可以设置一个密码以保护该文件。单击选项，选择安全标签，然后进行设置。

相关信息

➡ "放置原稿"内容请参见第53页。
➡ "EPSON Scan（扫描仪驱动程序）"内容请参见第151页。

在专业模式下扫描

扫描图像期间，您可以调整质量和颜色。此模式建议高级用户使用。

1. 放置原稿。

2. 启动 EPSON Scan。

3. 从**模式**列表中选择**专业模式**。

4. 进行以下设置。
   - ❑ 文档来源：选择在其中放置了原稿的文档来源。
   - ❑ 自动曝光类型：选择适合原稿的曝光类型。
   - ❑ 图像类型：选择所需扫描的图像类型。
   - ❑ 分辨率：选择要扫描的图像的分辨率。
   - ❑ 目标尺寸：选择要扫描到的输出图像尺寸。

5. 单击**预览**。

   此时会打开预览窗口。

   注释：
   如果将原稿放在 ADF 中，预览完成后会弹出原稿第一页。将第一页放置到后面剩余页面的上面，然后将全部原稿装入到 ADF 中。

6. 检查预览，然后根据需要调整图像。

   注释：
   您可以执行各种图像调整，如改善颜色、锐度和对比度。

7. 单击**扫描**。

8. 在**文件保存设置**窗口中，进行相应的设置，然后单击**确定**。

   此时即会将扫描的图像保存到指定文件夹。

   注释：
   选择 PDF 作为图像格式设置时，可以设置一个密码以保护该文件。单击选项，选择安全标签，然后进行设置。

相关信息

➡ "放置原稿"内容请参见第53页。
➡ "EPSON Scan（扫描仪驱动程序）"内容请参见第151页。

从智能设备扫描

Epson iPrint 是一款供用户使用与一体机连接至同一个无线网络的智能设备（如智能手机或平板电脑）扫描照片和文档的应用程序。您可以将扫描数据保存至智能设备或云（Cloud）服务，通过电子邮件发送扫描数据，或打印扫描数据。

您可以从以下 URL 或使用以下二维码将 Epson iPrint 安装至智能设备。

http://ipr.to/c

使用 Epson iPrint

从智能设备启动 Epson iPrint，然后从主界面选择要使用的项目。

以下界面若有更改，恕不另行通知。

❶	启动应用程序时显示的主界面。
❷	显示如何设置一体机的信息及常见问题解答。
❸	显示供您选择一体机及指定一体机设置的界面。选择一体机后，日后便无需再次选择。
❹	显示扫描界面。
❺	显示供您指定扫描设置（如分辨率）的界面。
❻	显示扫描图像。
❼	开始扫描。
❽	显示供您将扫描数据保存至智能设备或云（Cloud）服务的界面。
❾	显示供您通过电子邮件发送扫描数据的界面。
❿	显示供您打印扫描数据的界面。

相关信息

➡ "使用 Epson iPrint"内容请参见第84页。

通过将智能设备与 NFC 标记接触进行扫描

即使一体机和您的智能设备未连接，也可以通过将运行 Android 4.0 或更高版本并支持 NFC（Near Filed Communication，近场通讯）的智能设备的 NFC 天线与一体机的 NFC 标记接触来自动将其连接并进行扫描。

NFC 天线的位置根据智能设备的不同而异。有关详细信息，请参见随您的智能设备提供的文档。

重要：

❑请确保 Wi-Fi Direct Simple AP 模式正在运行。有关详细信息，请参见*《网络指南》*。

❑请确保您的智能设备上已安装 Epson iPrint。如果未安装，请将智能设备的 NFC 标记天线与一体机的 NFC 标记接触进行安装。

注释：

❑如果将智能设备与标记接触后一体机仍无法和智能设备通讯，请尝试调整智能设备的位置，然后再次尝试将其与标记接触。

❑如果一体机的 NFC 标记和智能设备的 NFC 天线之前有障碍物（如金属），则一体机可能无法与智能设备通讯。

❑此功能使用 Wi-Fi Direct Simple AP 模式连接到一体机。最多可同时将四个设备连接到一体机。有关详细信息，请参见*《网络指南》*。

❑如果您更改了 Wi-Fi Direct Simple AP 模式的密码，则无法使用此功能。还原初始密码后才能使用此功能。

1. 请将智能设备的 NFC 天线与一体机的 NFC 标记接触。

Epson iPrint 将启动。

2. 在 Epson iPrint 主界面，再次将智能设备的 NFC 天线与一体机的 NFC 标记接触。

   此时一体机与智能设备已连接。

3. 将原稿放置在一体机中。

4. 显示 Epson iPrint 扫描界面。

5. 请将智能设备的 NFC 天线与一体机的 NFC 标记再次接触。

   扫描开始。

传真

设置传真

连接到电话线路

兼容电话线路

您可以通过标准模拟电话线路（PSTN，即公共交换电话网络）和 PBX（专用分组交换机）电话系统使用本产品。

使用以下电话线路或系统时，您可能无法使用本产品。

- ❑ DSL 或光纤数字服务之类的 VoIP 电话线路
- ❑ 数字电话线路 (ISDN)
- ❑ 部分 PBX 电话系统
- ❑ 当墙壁电话插孔和本产品之间连接有适配器（如：终端适配器、VoIP适配器、分线器或 DSL 路由器）时

将打印机连接至电话线路

使用 RJ-11 (6P2C) 电话线将本产品连接到电话墙壁插口。将电话连接到本产品时，请使用另一根 RJ-11 (6P2C) 电话线。

根据国家/地区不同，此打印机可能附带电话线。如果附带，请使用该电话线。

您可能需要将电话线连接到专为您所在国家或地区提供的适配器（需外购）。

> **重要：**
>
> 请仅在将电话连接至打印机时才从打印机的 EXT. 端口上取下帽。如果不连接电话，请勿取下帽。

在雷击频繁发生的地区，我们建议您使用电涌保护器（需外购）。

连接至标准电话线路（PSTN）或 PBX

将墙壁插座或 PBX 端口的电话线连接到本产品后部的 LINE 端口上。

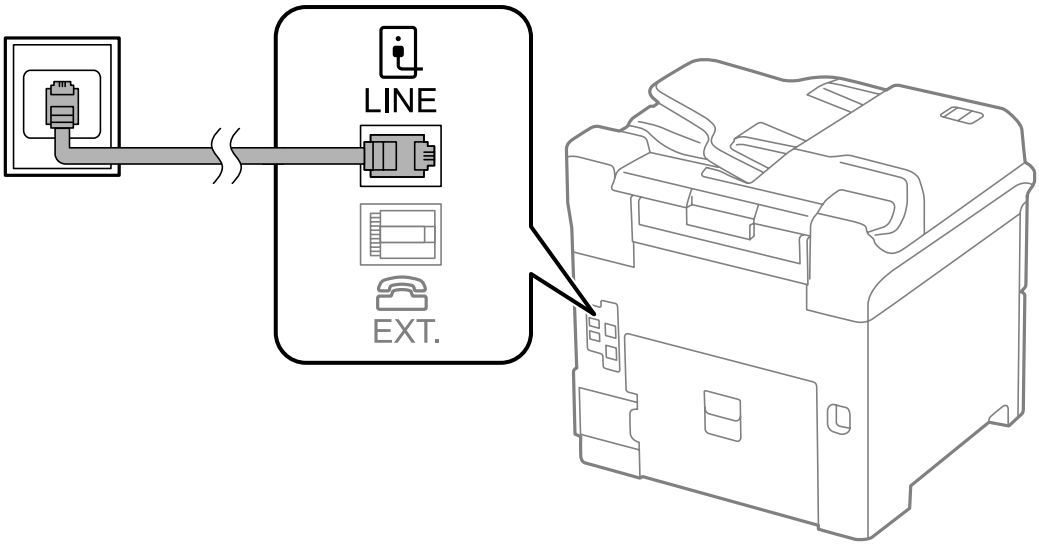

相关信息

➡ "针对 PBX 电话系统进行设置"内容请参见第105页。

连接至 DSL 或 ISDN

将 DSL 调制解调器或 ISDN 终端适配器的电话线连接至一体机背面的 LINE 端口。有关详细信息，请参见调制解调器或适配器附带的文档。

注释：

如果 DSL 调制解调器未配备内置的 DSL 滤波器，请连接单独的 DSL 滤波器。

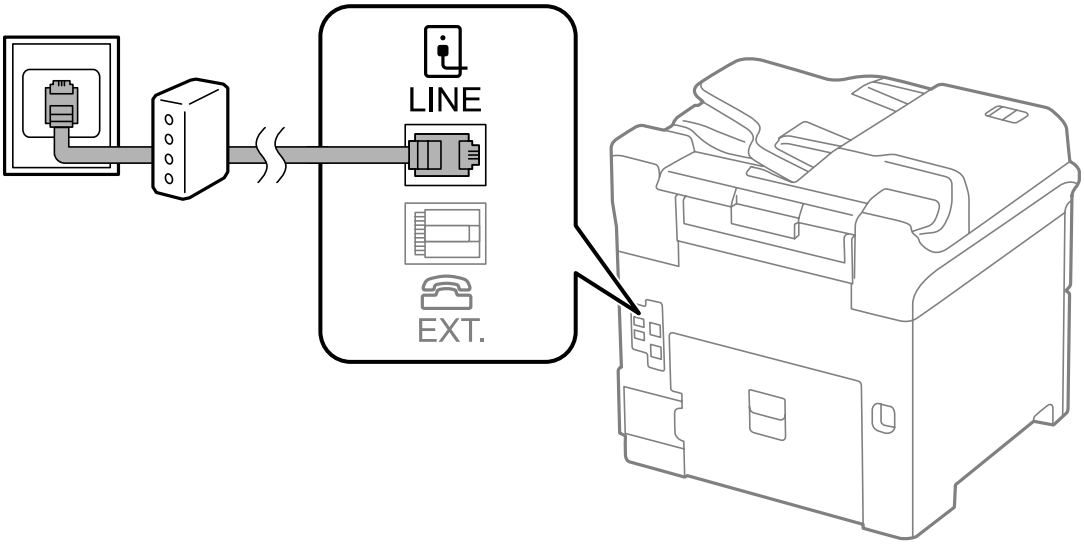

将您的电话设备连接到本产品

在一条电话线路上使用本产品和电话时，应将电话连接到本产品。

注释：

❑ 如果您的电话设备具有传真功能，请在连接前禁用传真功能。有关详细信息，请参见电话设备随附提供的手册。

❑ 如果连接应答装置，请务必将本产品的**应答铃声**数设置为大于应答装置应答呼叫的铃声数。

1. 从本产品背面的 EXT. 端口取下保护帽。

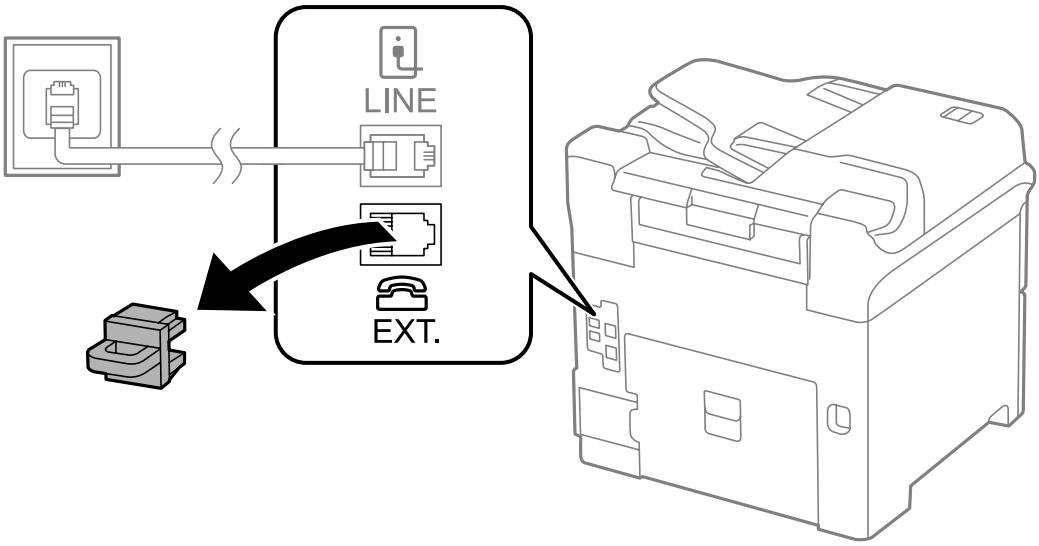

2. 使用一条电话线连接电话设备和 EXT. 端口。

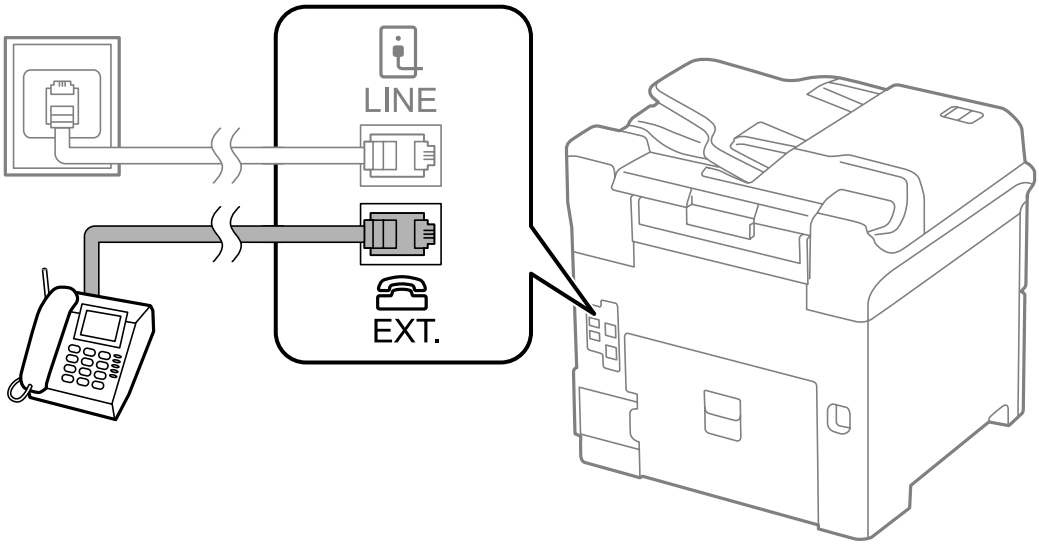

重要：

在共用一条电话线路时，请确保将电话设备连接到本产品的 EXT. 端口。如果您分割线路分别连接电话设备和打印机，电话和打印机将无法正常工作。

3. 拿起已连接的电话设备的听筒，并确认液晶显示屏上显示了［电话线路在使用中。］消息。

   如果未显示该消息，检查电话线是否已牢固连接到 EXT. 端口。

相关信息

➡ "应答装置的设置"内容请参见第112页。

执行基本传真设置

首先使用**传真设置向导**执行**接收模式**等基本传真设置，然后根据需要配置其他设置。

首次打开一体机时会自动显示**传真设置向导**。执行这些设置后，日后便无需重复设置，除非连接环境发生变化。

如果管理员锁定了相关设置，则只有管理员可以执行这些设置。

使用传真设置向导执行基本传真设置

按照屏幕提示执行基本设置。

1. 将电话线连接到一体机。

> **重要：**
> 由于完成向导设置后会自动检查传真连接，请确保在启动向导前将电话线连接至一体机。

2. 从主界面进入**设置**。
3. 选择 **系统管理** > **传真设置** > **传真设置向导** ，然后按**开始**。
   此时会开始向导。
4. 在传真标题输入界面上，输入公司名称等发件人名称。

   注释：
   发件人名称和传真号会出现在发出传真的标题上。

5. 在电话号码输入界面上，输入传真号。
6. 在 **DRD设置**界面上，进行以下设置。
   - ❑ 如果您已在电话公司订制了特色铃声服务：按**继续**，选择要用于传入传真的铃声模式，然后前往步骤 9。**接收模式**将自动设置为**自动**。
   - ❑ 如果您不需要设置此选项：按**跳过**，然后前往下一步。

   注释：
   - ❑ 许多电话公司提供特色铃声服务（不同公司的服务名称各不相同），允许您在一条线路上使用多个电话号码。每一个号码可指定一个不同的铃声。语音电话使用一个号码，而传真电话使用另一个号码。在 **DRD** 中选择为传真电话分配的铃声模式。
   - ❑ 根据地区不同，**DRD** 选项分别显示为**开**和**关**。选择**开**以使用特色铃声功能。

7. 在**接收模式设置**界面，选择是否使用连接到一体机的电话设备。
   - ❑ 已连接时：按**是**，然后前往下一步。
   - ❑ 未连接时：按**否**，然后前往步骤 9。**接收模式**将设置为**自动**。
8. 在**接收模式设置**界面，选择是否要自动接收传真。
   - ❑ 要自动接收：按**是**。**接收模式**将设置为**自动**。

❑ 要手动接收：按**否**。**接收模式**将设置为**手动**。

9. 在**确认设置**界面，查看所做的设置，然后按**继续**。

   要更正或更改设置，请按 ↺ 按钮。

10. 按**开始**运行传真连接检查，当屏幕提示您打印检查结果时，按 ◇ 按钮。

    此时会打印显示连接状态的检查结果报告。

    注释：

    ❑ 如果报告错误，请按照报告说明加以解决。

    ❑ 如果显示**选择线路类型**界面，请选择线路类型。将一体机连接到 PBX 电话系统或终端适配器是，选择 PBX。

    ❑ 如果显示**选择拨号音检测**界面，请选择**禁用**。

    但是，将其设置为**禁用**可能导致在拨号时一体机跳过传真号码的第一位数字，进而将传真发送到错误的号码。

相关信息

➡ "将打印机连接至电话线路"内容请参见第101页。
➡ "设置接收模式"内容请参见第111页。
➡ "针对 PBX 电话系统进行设置"内容请参见第105页。
➡ "传真设置"内容请参见第36页。

执行各个基本传真设置

执行传真设置时，您可以不使用传真设置向导，而是单独选择各个设置菜单。此外，您也可以变更使用向导配置的设置。有关详细信息，请参见传真设置中的菜单列表。

相关信息

➡ "传真设置"内容请参见第36页。

针对 PBX 电话系统进行设置

如果本产品所在办公室使用电话分机，且要求加拨 0 或 9 等外部访问代码时，请进行以下设置以接通外线。

1. 从主界面进入**设置**。

2. 选择 **系统管理** > **传真设置** > **基本设置** > **线路类型** 。

3. 选择 PBX。

4. 在**访问代码**界面上，选择**使用**。

5. 按下**访问代码**字段，输入您的电话系统使用的外部访问代码，然后按屏幕右下方的输入键。

   访问代码随即存储到本产品中。在向外部传真号发送传真时，请输入 #（井号）代替真正的访问代码。

注释：
在传真号开头输入 #（井号）时，本产品会在拨号时将 # 替换为存储的访问代码。使用 # 能够避免在连接至外线时产生连接问题。

指定接收传真时使用的打印纸来源设置

您可以对一体机进行设置，以便在打印收到的文档和传真报告时不使用某些特定的打印纸来源。默认情况下，进行传真打印时会启用所有打印纸来源。如果您不希望在某个特定的打印纸来源中使用纸张打印传真，可以使用此功能。

1. 从主界面进入**设置**。
2. 选择 **系统管理** > **打印机设置** > **打印纸来源设置** > **自动选择设置** > **传真** 。
3. 选择打印传真时不希望使用的打印纸来源，然后禁用该打印纸来源。

发送传真

基本传真发送操作

发送彩色或单色（黑白）传真。发送单色传真时，您可以在发送前在液晶显示屏上预览扫描图像。

注释：
- 如果传真号繁忙或出现某些问题，一体机会在一分钟后自动重拨。
- 使用电话线路拨打电话、发送传真或接收传真期间，您仍可预约多达 50 个单色传真任务。您可以在**状态菜单**中的**任务监视器**中检查或取消预约的传真任务。
- 如果启用了**保存失败数据**功能，发送失败的传真会保存起来，方便您通过**状态菜单**中的**任务监视器**重新发送这些传真。

使用操作面板发送传真

1. 放置原稿。

   注释：
   一次最多可传输 100 页；但即使传真少于 100 页时，也可能无法传输，具体取决于剩余内存量。

2. 从主界面进入**传真**。
3. 指定收件人。
   - 手动输入：使用操作面板或液晶显示屏上的数字键盘输入号码，然后按下屏幕右下方的 Enter 键。
   - 要从联系人列表中进行选择：按**联系人**，按复选框将复选标记添加到联系人，然后按**继续**。
   - 从发送传真历史选择：按**历史**，选择收件人，然后按 **菜单** > **发送到此号码** 。

注释：

❑ 同一单色传真最多可发送给 200 个收件人。彩色传真一次只能发送给一个收件人。

❑ 要在拨号期间增加暂停时间（暂停 3 秒），请通过按下 输入一个连字符。

❑ 当**安全设置**中的**直接拨号限制**处于启用状态时，只能从联系人列表或已发送传真历史中选择传真收件人。不可以手动输入传真号。

❑ 如果在**线路类型**中设置了外部访问码，请在传真号码开头输入 #（井号）而不是实际外部访问码。

❑ 要删除输入的收件人，请按下显示传真号码或收件人号码的界面上的字段以显示收件人列表，从列表中选择收件人，然后选择**从列表中删除**。

4. 按**菜单**，选择**传真发送设置**，然后根据需要对分辨率和发送方法等进行设置。

注释：

❑ 要发送双面原稿，请启用 **ADF双面**。但启用此设置后，无法发送彩色传真。

❑ 在传真界面顶部按**预设**以将当前设置和收件人保存在**预设**中。可能无法保存收件人，具体取决于您如何指定收件人（如手动输入传真号）。

5. 发送单色传真时，按传真界面顶部的**预览**检查扫描文档。

❑ ：按箭头方向移动屏幕。

❑ ：缩小或放大。

❑ ：移动至上一页或下一页。

❑ 重试：取消预览。

❑ 查看：显示或隐藏操作图标。

注释：

❑ 无法在预览后发送彩色传真。

❑ 启用**直接发送**时，无法预览。

❑ 当 20 秒没有触摸预览屏幕时，传真会自动发送。

❑ 发送传真的图像质量可能不同于预览质量，具体取决于接收装置的功能。

6. 按下 按钮。

注释：

❑ 要需要发送，请按 按钮。

❑ 发送彩色传真所需的时间较长，因为本产品要同时执行扫描和发送操作。本产品在发送彩色传真时，其他功能无法使用。

相关信息

➡ "放置原稿"内容请参见第53页。
➡ "传真模式"内容请参见第28页。
➡ "检查传真任务"内容请参见第120页。
➡ "管理联系人"内容请参见第57页。
➡ "预置模式"内容请参见第41页。

从外部电话设备发送传真拨号

如果您想在发送传真前进行电话通话，或者收件人的传真机未自动切换到传真，则可以使用所连接的电话进行拨号并发送传真。

1. 放置原稿。

   注释：
   一次传输最多可发送 100 页。

2. 拿起所连接电话的听筒，然后使用电话拨打收件人的传真号码。

3. 按下本产品操作面板上的**开始传真**，然后按下**发送**。

4. 按下**菜单**，选择**传真发送设置**，然后根据需要完成分辨率和发送方法等设置。

5. 听到传真音时，按下 ◇ 按钮，然后挂断听筒。

   注释：
   使用所连接电话拨号时，发送传真所需的时间较长，因为本产品同时进行扫描和发送操作。发送传真时，不能使用其它功能。

相关信息

➡ "放置原稿"内容请参见第53页。
➡ "传真模式"内容请参见第28页。

各种传真发送方法

确认收件人的状态后发送传真

您可以在拨号、通讯和传输的同时，通过打印机扬声器倾听声音或语音，同时发送传真。当您希望按照音频指导进行操作接收来自传真轮询服务的传真时，也可以使用此功能。

1. 放置原稿。

2. 从主界面进入 Fax。

3. 按**免提**。

   注释：
   您可以调整扬声器的音量。

4. 指定收件人。

5. 当您听到传真音时，按**发送/接收**，然后按**发送**。

   注释：
   在收到来自传真轮询服务的传真，并且听到音频指导后，请按该指导进行本产品操作。

6. 按下 ◇ 按钮。

相关信息

➡ "使用操作面板发送传真"内容请参见第106页。
➡ "通过轮询接收传真（轮询接收）"内容请参见第113页。
➡ "放置原稿"内容请参见第53页。
➡ "传真模式"内容请参见第28页。

在指定时间发送传真（定时传真）

您可设置为在指定的时间发送传真。指定发送时间时，只能发送单色传真。

1. 放置原稿。
2. 从主界面进入 Fax。
3. 指定收件人。
4. 按下**菜单**，然后选择**定时传真**。
5. 按下**开**，然后输入传真发送时间，接着按下**确定**。
6. 按下**菜单**，选择**传真发送设置**，然后根据需要完成分辨率和发送方法等设置。
7. 按下 ◇ 按钮。

   注释：
   要取消传真，请在**状态菜单**的**任务监视器**中将其取消。

相关信息

➡ "使用操作面板发送传真"内容请参见第106页。
➡ "放置原稿"内容请参见第53页。
➡ "传真模式"内容请参见第28页。
➡ "检查传真任务"内容请参见第120页。

存储传真而不指定收件人（存储传真数据）

您最多可以存储一个含 100 页内容的单色文档。如果需要频繁发送同一个文档，利用此功能可以节省扫描文档所需的时间。

1. 放置原稿。
2. 从主界面进入 Fax。
3. 按下**菜单**，选择**存储传真数据**，然后启用该功能。
4. 按下**菜单**，选择**传真发送设置**，然后根据需要完成分辨率和发送方法等设置。
5. 按 ◇ (B&W) 按钮。

您可以从**状态菜单**中的**任务监视器**发送存储的文档。

相关信息

➡ "使用操作面板发送传真"内容请参见第106页。
➡ "放置原稿"内容请参见第53页。
➡ "传真模式"内容请参见第28页。
➡ "检查传真任务"内容请参见第120页。

按需发送传真（轮询发送）

您最多可以存储一个含 100 页内容的单色文档，将其用于轮询传真。存储的文档会在具备轮询接收功能的另一台传真机发出请求时发送。

1. 放置原稿。
2. 从主界面进入 Fax。
3. 按**菜单**，选择**轮询发送**，然后启用该功能。
4. 按下**菜单**，选择**传真发送设置**，然后根据需要完成分辨率和发送方法等设置。
5. 按 ◇ (B&W) 按钮。

   要删除存储的文档，请在**状态菜单**的**任务监视器**中将其删除。

相关信息

➡ "使用操作面板发送传真"内容请参见第106页。
➡ "放置原稿"内容请参见第53页。
➡ "传真模式"内容请参见第28页。
➡ "检查传真任务"内容请参见第120页。

发送大量单色文档（直接发送）

发送单色传真时，扫描的文档会临时存储在一体机内存中。因此，发送大量页面可能会耗尽内存，进而导致一体机停止发送传真。您可以通过启用**直接发送**功能避免此问题，但是这会导致传真发送时间延长，因为一体机会同时执行扫描和发送操作。您可以在只有一个收件人时使用此功能。

从主界面选择**传真** > **菜单** > **传真发送设置** > **直接发送** > **开**。

优先发送传真（优先发送）

您可以先于其他等待发送的传真发送紧急文档。

在主界面中，选择**传真** > **菜单** > **传真发送设置** > **优先发送** > **开**。

注释：
如果正在进行以下某一项操作，由于本产品无法接受其他传真，因此无法优先发送文档。

- ❑ 在启用直接发送的情况下发送单色传真
- ❑ 发送彩色传真
- ❑ 使用连接的电话发送传真
- ❑ 从计算机发送传真

使用 ADF 发送不同尺寸的文档（从 ADF 连续扫描）

如果在 ADF 中放置了不同尺寸的原稿，所有原稿都将按这些原稿中的最大尺寸发送。要想将原稿按它们各自的尺寸发送，您可以按尺寸分类并装上原稿，或者逐页放置原稿。

放置原稿前，请从主界面选择**传真** > **菜单** > **传真发送设置** > **从 ADF 连续扫描** > **开**。按屏幕提示放置原稿。

一体机会存储扫描的文档，然后将它们当作一个文档发送。

注释：
如果在提示放置下一张原稿后 20 秒内未执行任何操作，一体机会停止存储操作，并开始发送文档。

将多个传真一次性发送给同一收件人（批量发送）

如果正等着将多个传真发送至同一收件人，您可以设置一体机，将这些传真组合在一起，然后一次性发送。您可以一次性发送最多五个文档（总共不超过 100 页）。这有助于缩短传输时间，从而节省连接费用。

从主界面选择**设置** > **系统管理** > **传真设置** > **发送设置** > **批量发送** > **开**。

注释：
- 收件人和传真发送时间匹配时，定时传真也会组合在一起。
- **批量发送**不适用于以下传真任务。
  - 启用了**优先发送**的单色传真
  - 启用了**直接发送**的单色传真
  - 彩色传真
  - 从计算机发送的传真

从计算机发送传真

您可以使用 FAX Utility 和 PC-FAX 驱动程序，从计算机发送传真。请参见 FAX Utility 和 PC-FAX 驱动程序的帮助了解操作说明。

相关信息

➡ "PC-FAX 驱动程序（传真驱动程序）"内容请参见第152页。
➡ "FAX Utility"内容请参见第152页。

接收传真

设置接收模式

您可以使用**传真设置向导**设置**接收模式**。首次设置传真功能时，建议使用**传真设置向导**。如果要逐个更改**接收模式**设置，请按以下步骤操作。

1. 从主界面进入**设置**。
2. 选择 **系统管理** > **传真设置** > **接收设置** > **接收模式** 。

3. 选择如何接收传真。

❑ 自动：建议频繁使用传真的用户指定此设置。一体机会在指定的响铃次数后自动接收传真。

> **重要：**
> 如果不将电话连接到一体机，请选择**自动**模式。

❑ 手动：建议不会频繁使用传真的用户或在使用连接的电话机通话后再接收传真的用户指定此设置。接收传真时，请拿起听筒，然后操作一体机。

注释：
如果启用**远程接收**功能，则只需要使用已连接的电话就能开始接收传真。

相关信息

➡ "使用传真设置向导执行基本传真设置 "内容请参见第104页。
➡ "手动接收传真"内容请参见第112页。
➡ "使用连接的电话机接收传真（远程接收）"内容请参见第113页。

应答装置的设置

使用应答装置需要进行设置。

❑ 将本产品的**接收模式**设置为**自动**。

❑ 将本产品的**应答铃声**数设置为大于应答装置的铃声数。否则应答装置不能接收语音电话来记录语音消息。有关其设置的信息，请参见应答装置附带的手册。
根据您所在的国家/地区，可能不会显示**应答铃声**设置。

相关信息

➡ "传真设置"内容请参见第36页。

各种传真接收方法

手动接收传真

当连接电话并将本产品的**接收模式**设置为**手动**时，请按以下步骤来接收传真。

1. 电话响起时，拿起听筒。

2. 听到传真音时，在本产品的液晶显示屏上按下**开始传真**。

   注释：
   如果启用**远程接收**功能，则可以仅使用连通的电话开始接收传真。

3. 按下**接收**。

4. 按下 ◇ 按钮，然后挂断听筒。

相关信息

➡ "使用连接的电话机接收传真（远程接收）"内容请参见第113页。
➡ "指定接收传真时使用的打印纸来源设置"内容请参见第106页。

使用连接的电话机接收传真（远程接收）

要手动接收传真，您需要在拿起电话机听筒后操作一体机。使用**远程接收**功能时，您只能通过操作电话机来开始接收传真。

远程接收功能适用于支持音频拨号的电话机。

相关信息

➡ "手动接收传真"内容请参见第112页。

设置远程接收

1. 从主界面进入**设置**。
2. 选择 **系统管理** > **传真设置** > **接收设置** > **远程接收** 。
3. 启用**远程接收**之后，在**启动码**字段中输入一个两位数的启动码（可输入的字符为 0-9、* 和 #）。
4. 按**确定**。

使用远程接收

1. 电话响起时，拿起听筒。
2. 在听到传真音后，使用该电话输入启动码。
3. 在确定本产品开始接收传真后，挂断听筒。

通过轮询接收传真（轮询接收）

您可以通过拨打传真号，接收另一台传真机上存储的传真。使用此功能可以通过传真信息服务接收文档。但是，如果传真信息服务具有接收文档时必须遵循的语音指南功能，则无法使用此功能。

注释：
要通过使用语音指南的传真信息服务接收文档，只需使用**免提**功能或连接的电话拨打传真号即可，并按照语音指南操作电话和一体机。

1. 从主界面进入 Fax。
2. 选择**菜单** > **轮询接收**，然后启用该功能。
3. 输入传真号。

   注释：
   当**安全设置**中的**直接拨号限制**处于启用状态时，只能从联系人列表或已发送传真历史中选择传真收件人。不可以手动输入传真号。

4. 按下 ◇ 按钮。

相关信息

➡ "确认收件人的状态后发送传真"内容请参见第108页。
➡ "从外部电话设备发送传真拨号"内容请参见第108页。

保存和转发接收的传真

一体机提供以下保存和转发接收的传真的功能。

❑ 保存在一体机的收件箱中

❑ 保存在外部存储设备中

❑ 保存在计算机上

❑ 转发到另一传真机、电子邮件地址或网络上的共享文件夹

注释：

❑ 上述功能可同时使用。如果同时使用上述所有功能，则接收的文档会保存到收件箱、外部存储设备、计算机并会转发到指定目标。

❑ 当存在尚未读取、保存或转发的接收的文档时，传真模式图标上将显示未处理任务的数量。

相关信息

➡ "将接收的传真保存在收件箱中"内容请参见第114页。
➡ "将接收的传真保存在外部存储设备中"内容请参见第115页。
➡ "将接收的传真保存在计算机上"内容请参见第116页。
➡ "转发收到的传真"内容请参见第117页。
➡ "未处理的已接收传真的通知"内容请参见第120页。

将接收的传真保存在收件箱中

您可以设置将接收的传真保存在一体机的收件箱中。最多可保存 100 个文档。如果使用此功能，则不自动打印接收的文档。您可以在打印机的液晶显示屏上查看这些文档，并根据需要进行打印。

注释：

根据已保存文档的文件大小、一次使用多个传真保存功能之类的使用条件，可能无法保存 100 个文档。

用于将接收的传真保存在收件箱中的设置

1. 从主界面进入**设置**。
2. 选择 **系统管理** > **传真设置** > **输出设置** > **传真输出** 。
3. 查看界面上显示的当前设置，然后按**设置**。
4. 选择 **保存到收件箱** > **是** 。
5. 选择当收件箱已满时所使用的选项。
   - ❑ **接收和打印传真**：打印机打印不能保存到收件箱的所有已接收文档。
   - ❑ **拒绝接收传真**：打印机不应答接收传真呼叫。

在液晶显示屏上查看接收的传真

1. 从主界面进入**传真**。

   注释：
   当存在未读的已接收传真时，主界面的传真模式图标上将显示未读文档的数量。

2. 选择**打开收件箱**。

3. 如果收件箱有密码保护，请输入收件箱密码或管理员密码。

4. 从列表中选择要查看的传真。

   传真内容随即显示。

   - ：向右旋转图像 90 度。
   - ：按箭头方向移动屏幕。
   - ：缩小或放大。
   - ：移动至上一页或下一页。
   - 查看：显示或隐藏操作图标。
   - ：删除预览的文档。

5. 按**菜单**，选择是打印还是删除已查看的文档，然后按屏幕上的说明操作。

> **重要：**
> 如果一体机内存用尽，接收和发送传真功能可能会被禁用。请删除已读或已打印的文档。

相关信息

➡ "未处理的已接收传真的通知"内容请参见第120页。
➡ "传真设置"内容请参见第36页。

将接收的传真保存在外部存储设备中

可以设置将接收的文档转换为 PDF 格式，然后将它们保存在连接至打印机的外部存储设备中。也可以设置在将这些文档保存到存储设备时自动打印它们。

> **重要：**
> 请让存储设备尽可能长时间保持与本产品的连接。如果将设备保持断开连接状态，本产品暂时保存接收的文档可能会导致内存已满错误，从而导致发送和接收传真功能被禁用。当本产品暂时保存文档时，主界面的传真模式图标上会显示未保存任务的数量。

1. 将外部存储设备连接至一体机。

2. 从主界面进入**设置**。

3. 选择 **系统管理** > **传真设置** > **输出设置** > **传真输出** 。
4. 查看界面上显示的当前设置，然后按**设置**。
5. 选择 **其他设置** > **创建保存文件夹** 。
6. 查看界面上的消息，然后按下**创建**。
   存储设备中将创建一个用于保存接收的文档的文件夹。
7. 按下 ↺ 按钮以返回**传真输出**界面。
8. 选择 **保存到存储设备** > **是** 。要在将文档保存到存储设备时自动打印文档，请选择**是，打印**。

相关信息

➡ "未处理的已接收传真的通知"内容请参见第120页。

将接收的传真保存在计算机上

您可以设置将接收的文档转换为 PDF 格式，然后将它们保存在连接至一体机的计算机上。也可以设置在将这些文档保存到计算机时自动打印它们。

首先，您需要使用 FAX Utility 进行设置。在计算机上安装 FAX Utility。

重要：

- ❑ 将一体机接收模式设置为**自动**。
- ❑ 尽量不要让计算机进入睡眠模式。如果计算机进入睡眠模式或关闭，一体机暂时保存接收的文档可能会导致内存已满错误，从而导致发送和接收传真功能被禁用。当一体机暂时保存文档时，主界面的传真模式图标上将显示未保存的任务的数量。

1. 在连接至一体机的计算机上启动 FAX Utility。
2. 打开 FAX Utility 的设置界面。
   - ❑ Windows
     选择 **一体机传真设置** > **已接收传真输出设置** .
   - ❑ Mac OS X
     单击**传真接收监视器**，选择一体机，然后单击**已接收传真输出设置**。
3. 单击**将传真保存在此计算机上**，然后指定保存已接收文档的文件夹。

   注释：
   如果您已配置了 Web Config 的 **服务** > **MS 网络** 设置来执行共享文件和将已接收传真保存到计算机的用户验证，请将用户验证所设置的用户名和密码注册到计算机。

   - ❑ Windows：
     单击**保存**。输入用户名和密码，然后在显示的界面中保存。
   - ❑ Mac OS X：
     如果要在下一步中将设置发送到一体机，将会显示一条消息提示您需要用户验证。单击**确定**显示用户验证输入界面。输入用户名和密码，然后选择**在我的 Keychain 中记住此密码**以注册验证信息。将验证信息注册到 Keychain 之后，下一次将不再显示用户验证输入界面。

4. 根据需要执行其他设置，然后将设置发送到一体机。

   注释：
   有关设置项目和步骤的详细信息，请参见 FAX Utility 帮助。

5. 在已提交的操作面板上，输入**设置**。

6. 选择 **系统管理** > **传真设置** > **输出设置** > **传真输出** 。

7. 将显示当前设置。检查一体机已设置为将传真保存在计算机上（保存到 PC）。如果要在将已接收文档保存到计算机时自动打印文档，请按**设置**，然后前往下一步。

8. 选择 **保存到PC** > **是，打印** 。

   注释：
   要在计算机上停止保存已接收文档，请在一体机上将**保存到PC** 设置为**否**。也可以使用 FAX Utility 来更改设置，但是，存在已接收传真尚未保存到计算机上时不允许从 FAX Utility 进行更改。

相关信息

➡ "设置接收模式"内容请参见第111页。
➡ "FAX Utility"内容请参见第152页。
➡ "未处理的已接收传真的通知"内容请参见第120页。
➡ "限制从计算机访问外部 USB 设备"内容请参见第217页。

转发收到的传真

您可以设置一体机，使其将收到的文档转发到另一台传真机，或者将文档转换为 PDF 格式后转发到网络上的共享文件夹或电子邮件地址。文档一经转发便会从一体机中删除。首先将转发目标注册到联系人列表。要转发到电子邮件地址，您还需要配置电子邮件服务器设置。

注释：

- 彩色文档无法转发到另一台传真机。无法转发的彩色文档将作为普通文档处理。
- 在使用此功能之前，请确保一体机的**日期/时间**和**时差**设置正确无误。从 **系统管理** > **通用设置** 访问这两个菜单。

1. 从主界面进入**设置**。

2. 选择**系统管理** > **传真设置** > **输出设置** > **传真输出**。

3. 查看界面上显示的当前设置，然后按**设置**。

4. 选择 **转发** > **是** 。

   注释：
   要在转发文档时自动打印文档，请选择**是，打印**。

5. 选择 **其他设置** > **选择目标** 。

6. 从联系人列表中选择转发目标。

   注释：
   ❑ 按下**查看**可按一体机功能将联系人排序。
   ❑ 您最多可以指定五个转发目标。按复选框可选择目标。再次按该复选框可取消选择。

7. 选好转发目标后，请按**继续**。

8. 检查所选的转发目标是否正确无误，然后按下**关闭**。

9. 选择**转发失败时的选项**。

10. 选择转发失败时是打印收到的文档还是将它们保存到打印机的收件箱。

    重要：
    当设置为将转发失败的文档保存到收件箱时，应该在选中后从收件箱中删除这些文档。当存在等待或转发失败的文档时，主界面的传真模式图标上会显示未完成的任务数量。

11. 转发到电子邮件地址时，您可以为电子邮件指定一个主题。选择**电子邮件转发主题**，然后输入主题。

    注释：
    ❑ 如果您已选择网络上的共享文件夹或电子邮件地址作为转发目标，我们建议您测试在扫描模式下是否可以向目标发送扫描的图像。在主屏幕中选择 **扫描** > **电子邮件** 或 **扫描** > **网络文件夹/FTP** ，再选择目标，然后开始扫描。
    ❑ 可以在 Windows 计算机上进行设置，当收到的文档保存到网络上的共享文件夹中时接收新的传真通知。使用 FAX Utility 进行设置。有关详细信息，请参见 FAX Utility 的帮助。

相关信息

➡ "系统管理"内容请参见第32页。
➡ "管理联系人"内容请参见第57页。
➡ "使用电子邮件服务器"内容请参见第218页。
➡ "在液晶显示屏上查看接收的传真"内容请参见第115页。
➡ "未处理的已接收传真的通知"内容请参见第120页。
➡ "扫描至电子邮件"内容请参见第90页。
➡ "扫描至网络文件夹或 FTP 服务器"内容请参见第91页。
➡ "FAX Utility"内容请参见第152页。

使用其他传真功能

打印传真报告和列表

手动打印传真报告

1. 从主界面进入**传真**。

2. 选择 **菜单** > **传真报告** 。

3. 选择要打印的报告，然后按照屏幕说明进行操作。

注释：
您可以更改报告格式。在主界面中，选择 **设置** > **系统管理** > **传真设置** > **输出设置** ，然后更改**将图像附加到报告中**或**报告格式**设置。

相关信息

➡ "传真模式"内容请参见第28页。
➡ "传真设置"内容请参见第36页。

设置自动打印传真报告

您可以进行设置，以自动打印以下传真报告。

传输报告

在主界面中，选择**设置** > **系统管理** > **传真设置** > **用户缺省设置** > **传输报告**，然后选择**打印**或**出错时打印**。

注释：
要在发送传真时更改设置，请按传真顶部屏幕上的**菜单**，然后选择**传真发送设置** > **传输报告**。

转发报告

在主界面中，选择**设置** > **系统管理** > **传真设置** > **输出设置** > **转发报告**，然后选择**打印**或**发生错误时打印**。

传真日志

在主界面中，选择**设置** > **系统管理** > **传真设置** > **输出设置** > **传真日志自动打印**，然后选择**开(每 30)**或**开(时间)**。

相关信息

➡ "传真模式"内容请参见第28页。
➡ "传真设置"内容请参见第36页。

设置传真安全性

您可以执行安全性设置，以免将传真发送给错误的收件人，或者防止收到的传真外泄或丢失。您还可以删除用作备份的传真数据。

1. 从主界面进入**设置**。

2. 选择 **系统管理** > **传真设置** > **安全设置** 。

3. 选择菜单，然后执行设置。

相关信息

➡ "传真设置"内容请参见第36页。

检查传真任务

未处理的已接收传真的通知

当存在未处理的已接收文档时，主界面的传真模式图标上会显示未处理任务的数量。有关“未处理”的定义，请参见下表。

注释：
如果您使用一个以上的传真输出设置，则即使只收到一个传真，未处理任务的数量也可能显示为“2”个或“3”个。例如，如果您已设置将传真保存到收件箱和计算机，并收到了一个传真，则当该传真尚未保存到收件箱或计算机时，未处理任务的数量将显示为“2”个。

接收传真的输出设置	“未处理”状态
打印*1	接收的文档正在等待打印或打印正在进行中。
保存在收件箱中	收件箱中有未读的已接收文档。
保存在外部存储设备中	存在尚未保存到设备中的已接收文档，因为没有包含专门创建用于保存已收到文档的文件夹的已连接本产品的设备或存在其他原因。
保存在计算机上	存在尚未保存到计算机中的已接收文档，因为计算机处于睡眠模式或存在其他原因。
转发	存在尚未转发或转发失败的已接收文档*2。

*1 ：未设置传真输出设置，或已设置将接收的文档保存在外部存储设备或计算机上时打印这些文档。

*2 ：已设置将转发失败的文档保存到收件箱中，且收件箱中存在转发失败的未读文档。已设置打印转发失败的文档时，打印未完成。

相关信息

➡ "将接收的传真保存在收件箱中"内容请参见第114页。
➡ "将接收的传真保存在外部存储设备中"内容请参见第115页。
➡ "将接收的传真保存在计算机上"内容请参见第116页。
➡ "转发收到的传真"内容请参见第117页。
➡ "在液晶显示屏上查看接收的传真"内容请参见第115页。
➡ "检查进行中的传真任务"内容请参见第121页。

检查进行中的传真任务

您可以检查、取消、打印、重新发送或删除以下传真文档。

❑ 尚未打印的已接收文档。

❑ 尚未发送的文档

❑ 使用**轮询发送**或**存储传真数据**存储的文档。

❑ 发送失败的文档（如果启用了**保存失败数据**）

保存失败数据）
❑ 尚未保存到计算机或外部存储设备的已接收文档

1. 按下 *i* 按钮。

2. 选择**任务监视器**，然后选择**通讯任务**或**打印任务**。

3. 选择要检查的任务。

检查传真任务历史

您可检查已发送或已接收传真任务的历史。已接收传真日志包括已接收的文档，以便您能重新打印它们。您不能从已发送日志中打印或重新发送已发送的文档。

1. 按下 *i* 按钮。

2. 选择**任务历史**，然后选择**接收任务**或**发送任务**。

3. 选择要检查的任务。

   注释：
   所有已接收的文档将存储在**任务历史**中，以便您能重新打印它们，但当本产品内存不足时，将按时间顺序删除这些文档。

检查收件箱中收到的文档

您可以检查一体机的收件箱中存储的已接收文档。

1. 按下 *i* 按钮。

2. 选择**任务存储**，然后选择**收件箱**。

   注释：
   按**菜单**以显示用来打印或删除收件箱中所有文档的菜单。

3. 选择要检查的传真。

   此时会显示文档内容。

   注释：
   ❑ 按**菜单**，然后选择**详细信息**以查看日期和时间、发件人等详细信息。

   ❑ 本产品内存已满时无法接收和发送传真。建议您删除已查看或已打印的文档。

更换墨盒和其他耗材

检查剩余墨水和维护箱状态

您可以通过操作面板或计算机，检查墨水的大致余量及维护箱的大致使用寿命。

检查剩余墨水和维护箱状态 - 操作面板

1. 按操作面板上的 *i* 按钮。
2. 选择**一体机信息**。

   注释：
   最右侧的指示灯指示维护箱中的可用空间。

检查剩余墨水和维护箱状态 - Windows

1. 访问打印机驱动程序窗口。
2. 单击**维护**标签上的 EPSON Status Monitor 3，然后单击**详细信息**。

   注释：
   如果 **EPSON Status Monitor 3** 已禁用，则单击**维护**标签上的**扩展设置**，然后选择**启用 EPSON Status Monitor 3**。

相关信息

➡ "Windows 打印机驱动程序"内容请参见第148页。

检查剩余墨水和维护箱状态 - Mac OS X

1. 从 菜单 > **打印机和扫描仪**（或**打印和扫描**、**打印和传真**）中选择**系统偏好**，然后选择本产品。
2. 单击**选项与耗材** > **应用工具** > **打开打印机应用工具**。
3. 单击 EPSON Status Monitor。

墨盒编号（消耗品/耗材）

爱普生建议您使用爱普生原装正品墨盒。爱普生不担保非爱普生原装正品墨水的打印质量。爱普生推荐您使用爱普生原装正品墨盒。使用非爱普生原装正品墨水可能会造成机器故障、损伤，对于在此情况下产生的故障及损伤，即使在保修期内也不享受“三包”服务。不能显示非原装正品墨盒的墨量信息。

以下为爱普生原装正品墨盒的编号。

黑色	青色	洋红色	黄色
T7531	T7532	T7533	T7534

注释：

❑ 墨盒的可用性因国家/地区的不同而异。

❑ 爱普生推荐您使用爱普生原装正品墨盒。使用非爱普生原装正品墨水可能会造成机器故障、损坏，在此情况下的故障及损坏，在保修期内将不享受“三包”服务。

❑ 首次安装的墨盒，其部分墨水将用于初始化安装。为了保证高质量的打印输出，机器中的打印头需被完全充墨。此墨盒中的一部分墨水将会被消耗于此一次性步骤。以后更换的爱普生原装正品墨盒（市售墨盒）在正常使用时(需按照爱普生指定条件)，可以达到爱普生网页上标称的打印页数。

❑ 因打印的图像、打印设置、打印纸类型、机器使用的频繁程度和温度的不同，墨盒在用户实际使用时的打印输出页数会有所不同。为了保证高质量的打印输出，当计算机或机器出现“请更换墨盒”，或“墨盒已到使用寿命”等提示时，墨盒中可能还会有一部分剩余墨量。 当机器第一次安装墨盒进行使用时，机器将执行初始化充墨程序，一部分墨水将被用于机器内部的供墨通道部件和打印头部件的填充。

墨盒处理注意事项

更换墨盒前，请阅读以下说明。

处理注意事项

❑ 请将墨盒存储在室温环境下，并避免阳光直射。

❑ 爱普生建议您在包装上所标示的日期之前使用墨盒。

❑ 为获得更佳效果，请在墨盒安装后的 6 个月内用完。

❑ 将墨盒从寒冷的存储地点取出时，请放置至少三个小时，待其恢复到室温后方能使用。

❑ 不要触摸图中所示的部位，否则可能会导致不能正常运行和打印。

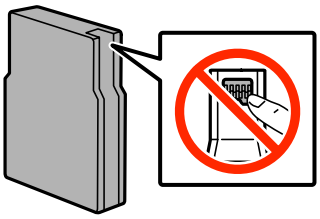

❑ 请装入所有墨盒，否则无法打印。

❑ 不要用手移动打印头，否则可能会损坏一体机。

❑ 充墨期间，不要关闭一体机电源。充墨操作未完成时，可能无法进行打印。

❑ 不要让一体机一直处于墨盒已取下的状态。否则，打印头喷嘴中残留的墨水会干结，并可能导致一体机无法进行打印。

❑ 如果需要暂时取下墨盒，确保供墨区远离灰尘。将墨盒存储在与本产品相同的环境中。由于供墨口配备的阀门设计用于容纳排出的过量墨水，因此不需要盖住或塞住。

❑ 取下的墨盒在供墨口的周围可能有墨水，所以当取出墨盒时小心不要触碰供墨口周围的任何区域。

- 本产品使用的墨盒配备有绿色芯片，该绿色芯片可监视每个墨盒的墨水余量等信息。这意味着，在墨水用尽前，如果将墨盒从本产品取下，则将其重新插入本产品后，您仍可继续使用墨盒。
- 为确保获取高质量的打印输出和保护打印头，当本产品指示更换墨盒时，墨盒中仍含有一定数量的墨水作为安全余量。墨盒可打印页数中指示的可用墨量没有包含此墨量。
- 虽然墨盒中可能包含再生原料，但不影响本产品的功能或性能。
- 出于改进目的，墨盒规格和外形可能会有所变更，恕不另行通知。
- 不要拆开或改装墨盒，否则您可能不能正常打印。
- 不要摔落和在硬的物体上敲打墨盒，否则墨水可能会泄漏。
- 您不能将本产品附带的墨盒作为更换墨盒。
- 因打印的图像、打印纸类型、打印频繁程度和环境条件（如温度）的不同，墨盒在用户实际使用时的打印输出页数会有所不同。

墨水消耗

- 为保持更佳打印头性能，打印期间，乃至执行打印头清洗等维护操作期间，一体机都会从所有墨盒中消耗一定数量的墨水。
- 当按单色模式或灰度模式打印时，根据打印纸类型或打印质量设置，可能使用彩色墨水来代替黑色墨水。这是因为用混合的彩色墨水来创建黑色。
- 在初始设置期间，本产品会使用附带的墨盒中一定数量的墨水。为了保证高质量的打印输出，本产品中的打印头需要完全充墨。此一次性过程将会消耗此墨盒中的一部分墨水，故此墨盒的可打印页数将低于爱普生公司网页上标称的打印页数。

更换墨盒

1. 打开前盖。

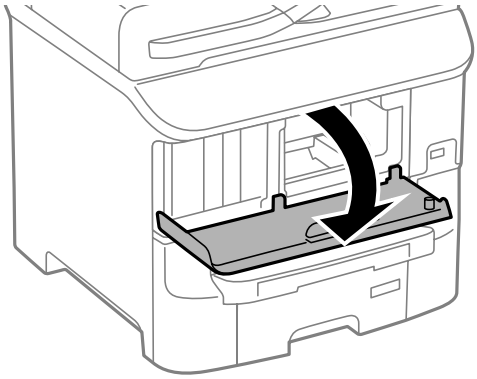

2. 向内推要更换的墨盒。
   墨盒将弹出一小部分。

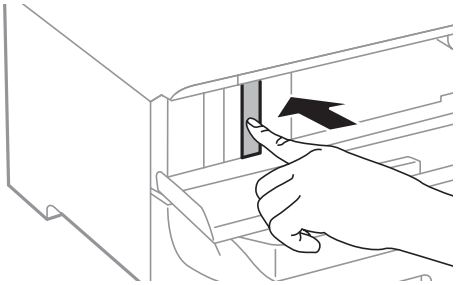

3. 从一体机取出墨盒。

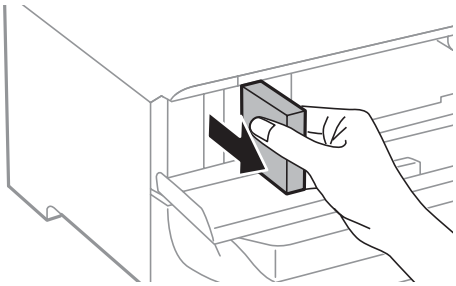

4. 从包装中取出新墨盒。

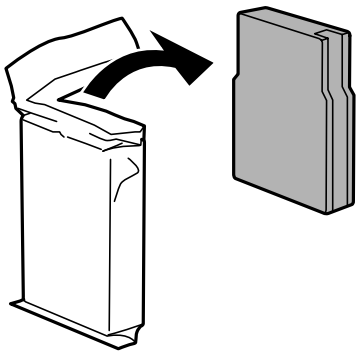

重要：

不要触摸图中所示的部位，否则可能会导致不能正常运行和打印。

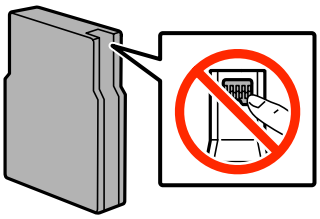

5. 左右摇晃墨盒 5 秒钟，然后前后摇晃墨盒（幅度约 10 厘米）15 次。

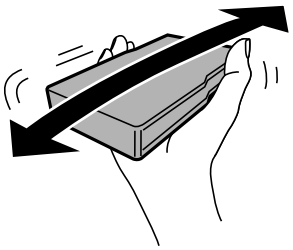

6. 将墨盒插入一体机，直至发出咔嗒声。

   注释：
   如果操作面板上显示检查，请按下以检查墨盒是否安装正确。

7. 关闭前盖。

相关信息

➡ "墨盒编号（消耗品/耗材）"内容请参见第122页。
➡ "墨盒处理注意事项"内容请参见第123页。

维护箱编号（消耗品/耗材）

爱普生建议您使用爱普生原装正品维护箱。

下面是爱普生原装正品维护箱的编号。

T6712

维护箱处理注意事项

更换维护箱前，请阅读以下说明。

- ❑ 不要触碰维护箱侧面的绿色芯片。否则可能会导致不能正常运行和打印。
- ❑ 不要取下维护箱顶部的胶片，否则可能会导致墨水泄漏。
- ❑ 用过的维护箱在密封到塑料袋前切勿倾斜放置，否则可能导致墨水泄漏。
- ❑ 将维护箱保存在避开阳光直射的地方。
- ❑ 不要在打印期间更换维护箱，否则可能会导致墨水泄漏。
- ❑ 不要重复使用已经取下并搁置很长时间的维护箱。维护箱内的墨水可能已经干结，无法再吸收更多墨水。

更换维护箱

在一些打印周期，少量多余的墨水可能会收集到维护箱中。为防止墨水从维护箱漏出，本产品设计为当维护箱达到其吸墨能力限制时停止打印。维护箱是否更换以及更换频率因打印页数、打印介质类型以及本产品执行的清洗周期而异。当提示您更换维护箱时，请进行更换。当此耗材需要更换时，Epson Status Monitor、液晶显示屏或操作面板上的指示灯将会提醒您。需要更换维护箱并不表示本产品已因

更换墨盒和其他耗材

达到规格所规定的使用寿命而停止操作。爱普生的“三包”政策不包含更换此耗材产生的费用。它是可由用户维护的耗材。

注释：
维护箱已到使用寿命时，必须先更换它方可进行打印操作，否则会导致墨水泄漏。但可以执行发送传真和将数据保存到外部 USB 设备等操作。

1. 从包装中取出新维护箱。

> **重要：**
> ❑ 不要触碰维护箱侧面的绿色芯片。否则可能会导致不能正常运行和打印。
> ❑ 不要取下维护箱顶部的胶片，否则可能会导致墨水泄漏。

注释：
新维护箱中有一个透明袋，用于放置使用过的维护箱。

2. 打开后部部件 1。

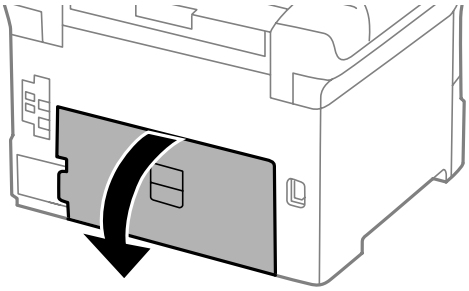

3. 取出使用过的维护箱。

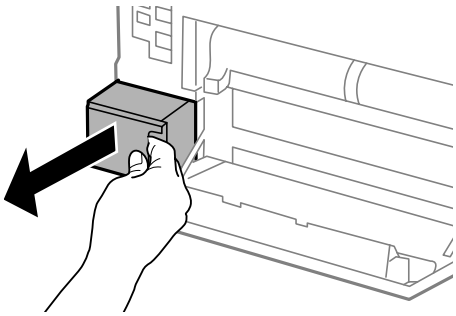

4. 将使用过的维护箱装入随新维护箱提供的透明袋中，然后将袋子封口。

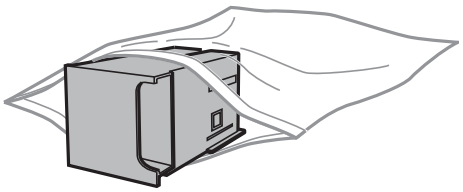

重要：

❑ 不要取下维护箱顶部的薄膜。

❑ 用过的维护箱在密封到塑料袋前切勿倾斜放置，否则可能导致墨水泄漏。

5. 将新维护箱完全插入本产品。

6. 关闭后部部件 1。

相关信息

➡ "维护箱编号（消耗品/耗材）"内容请参见第126页。

➡ "维护箱处理注意事项"内容请参见第126页。

维护辊编号（消耗品/耗材）

爱普生推荐使用爱普生原装正品维护辊。

原装正品编号如下：

进纸器 1 的维护辊：S210046

进纸器 2 - 3 的维护辊：S210047

更换进纸器 1 中的维护辊

有两个位置可用于更换维护辊：产品背面（两个辊）和进纸器（一个辊）。

1. 从包装中取出新的维护辊。

重要：

❑ 进纸器 1 与进纸器 2 - 3 的维护辊不同。检查维护辊中心的箭头方向，确保维护辊是进纸器 1 的辊。如果连接了错误的辊，打印机将无法进纸。

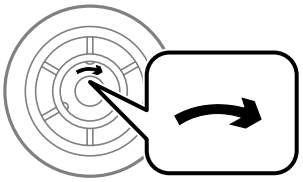

❑ 谨慎操作，不要弄脏维护辊的表面。如果维护辊表面有积尘，请使用干燥的软布清理。

2. 按 ⏻ 按钮关闭本产品，然后拔下电源线。

更换墨盒和其他耗材

3. 拉出进纸器 1。

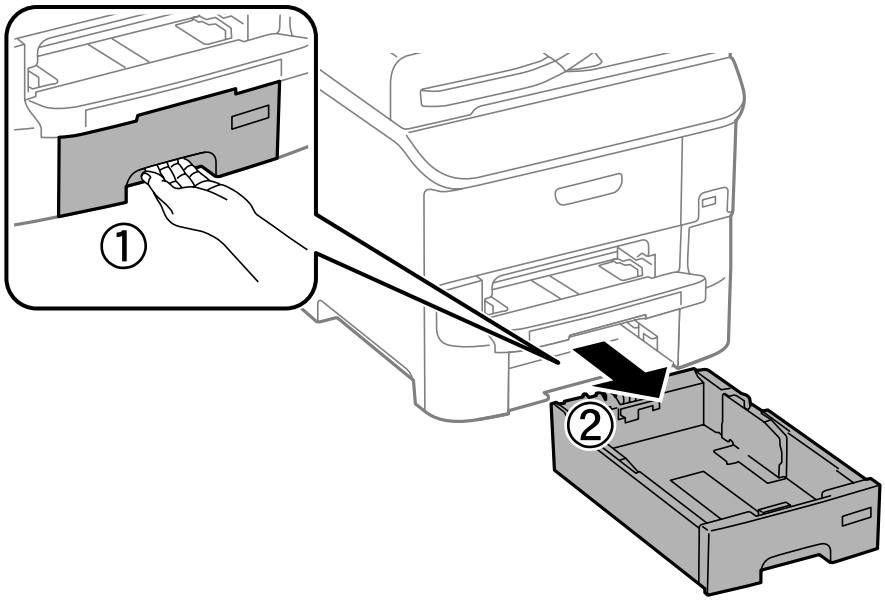

4. 掉转本产品，然后打开后部部件 1。

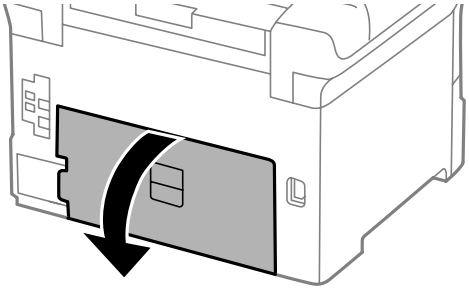

5. 拉出后部部件 2。

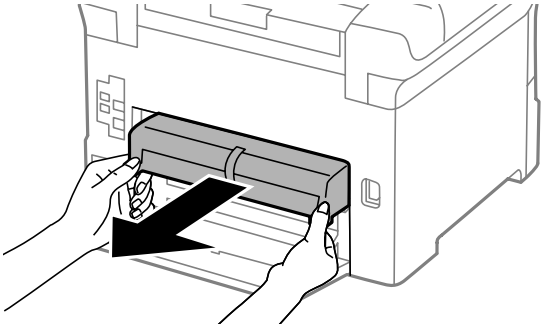

6. 取出本产品背面内侧的盖。

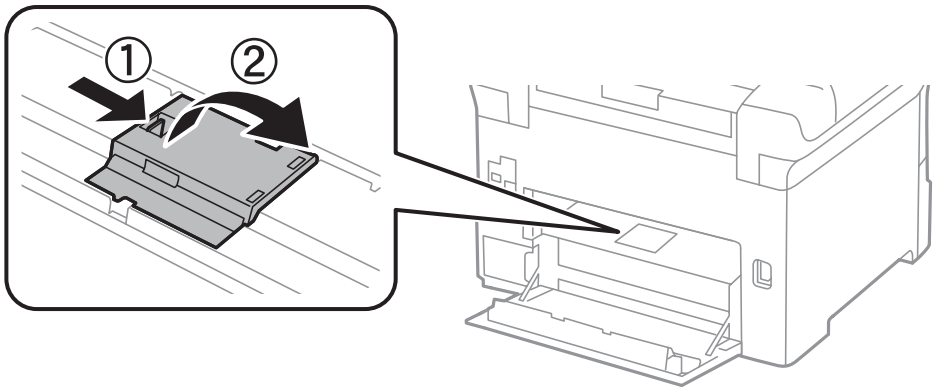

7. 滑出两个使用过的维护辊并取出。

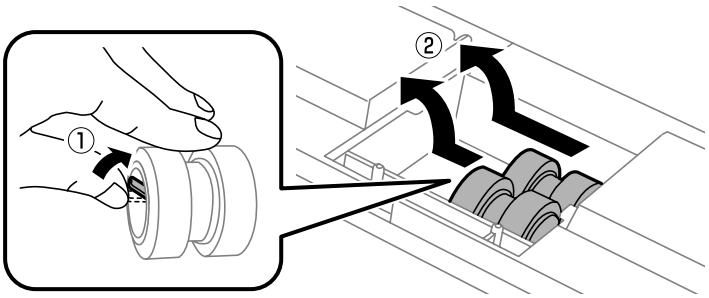

8. 插入两个新的维护辊，直到听到咔嗒一声，表示插入就位。

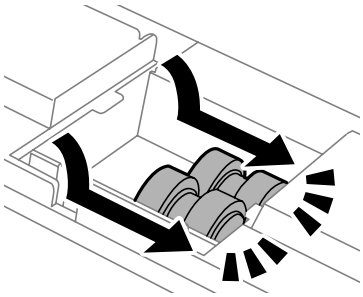

注释：
插入时滚动维护辊，这样可以平滑地插入。

9. 将盖重新安装至本产品后方内部。

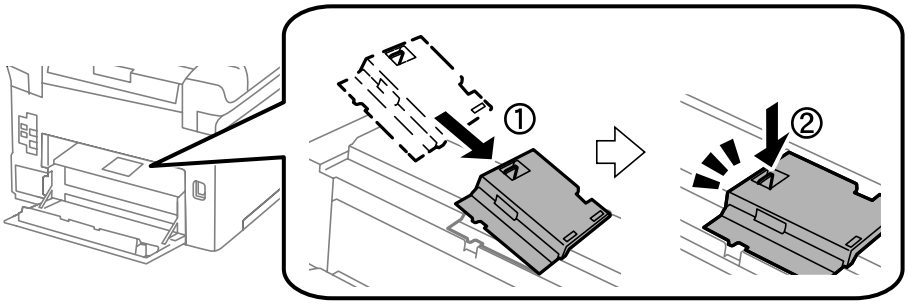

10. 向上滚动进纸器的维护辊将它举起，然后将其取出。

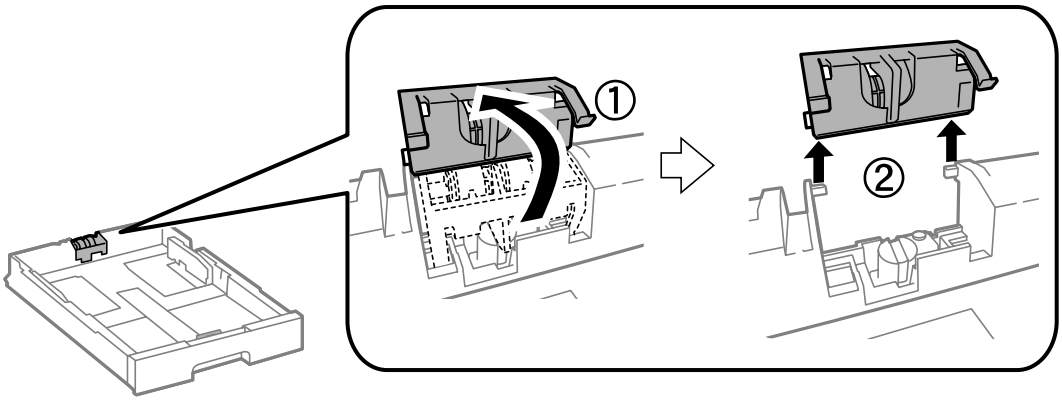

11. 在进纸器中装入新的维护辊。

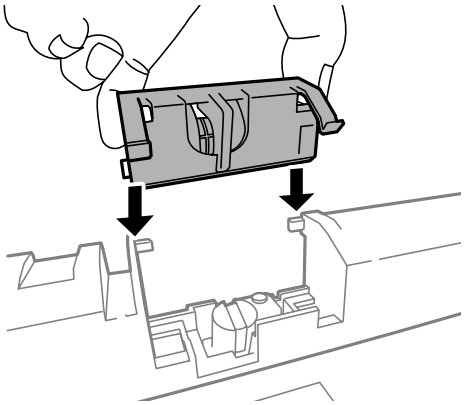

12. 平稳放下维护辊。

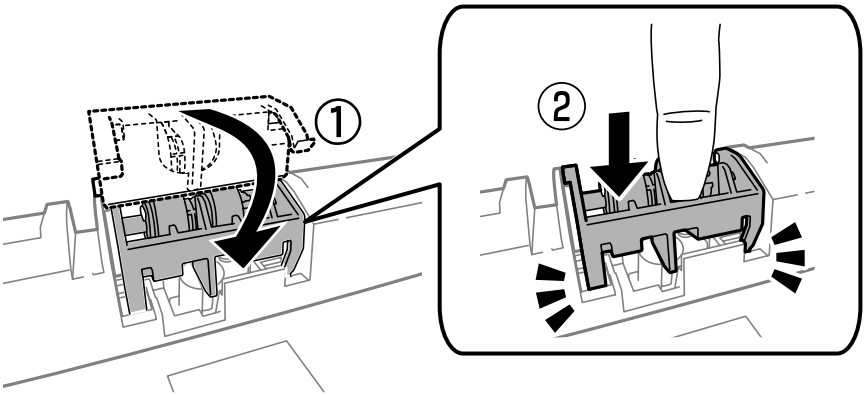

13. 插入后部部件 2，合上后部部件 1，然后插入进纸器。

14. 打开一体机，选择 **设置** > **维护** > **维护辊信息** > **重置维护辊计数器** ，然后选择放置维护辊的进纸器。

相关信息

➡ "维护辊编号（消耗品/耗材）"内容请参见第128页。

更换进纸器 2 - 3 中的维护辊

有两个位置可用于更换维护辊：产品背面（两个辊）和进纸器（一个辊）。

1. 从包装中取出新的维护辊。

重要：

❑ 进纸器 1 与进纸器 2 - 3 的维护辊不同。检查维护辊中心箭头的方向，确保维护辊适用于进纸器 2 - 3。如果连接了错误的辊，打印机将无法进纸。

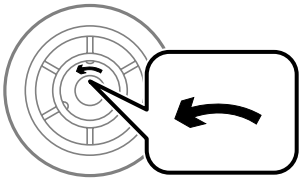

❑ 谨慎操作，不要弄脏维护辊的表面。如果维护辊表面有灰尘，请使用干燥的软布清洁辊。

2. 按 ⏻ 按钮关闭本产品，然后拔下电源线。

3. 拉出您希望为其更换辊的进纸器。

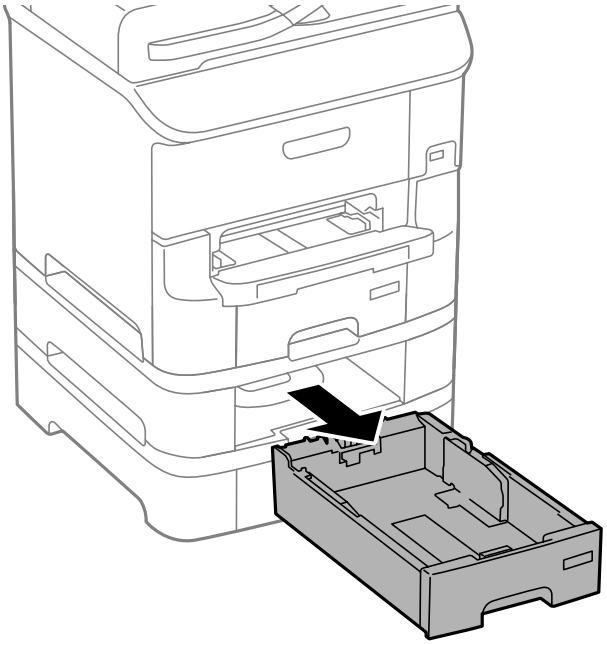

4. 将本产品转过来，然后打开本产品的后部部件。

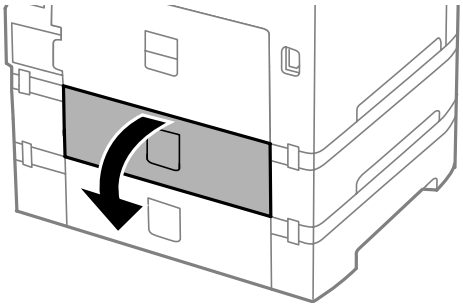

5. 使用螺丝刀拆下螺钉，然后拆下本产品内部后部的盖板。

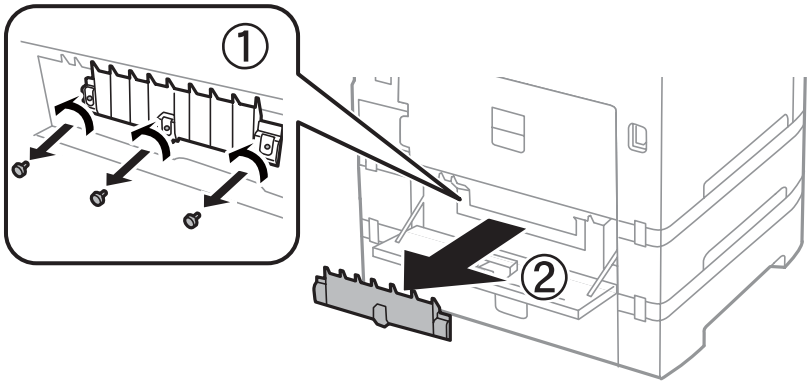

6. 滑出两个旧的维护辊，然后将它们拆下。

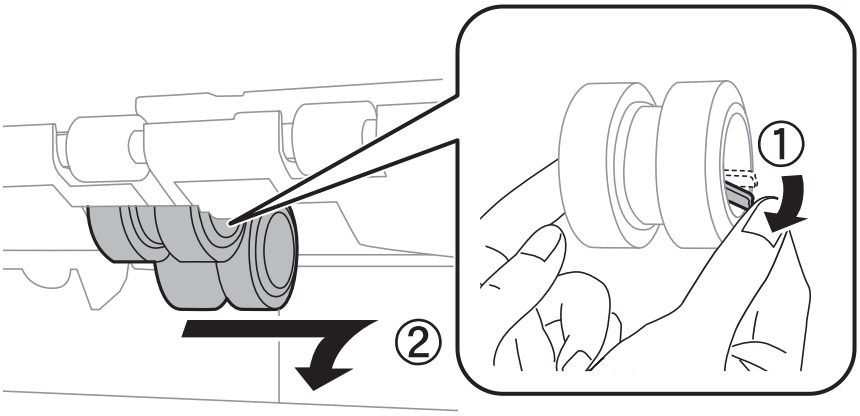

7. 插入两个新的维护辊，直到听到咔嗒一声，表示插入就位。

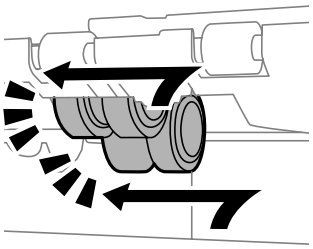

注释：
插入时滚动维护辊，这样可以平滑地插入。

8. 向上滚动进纸器的维护辊将它举起，然后将其取出。

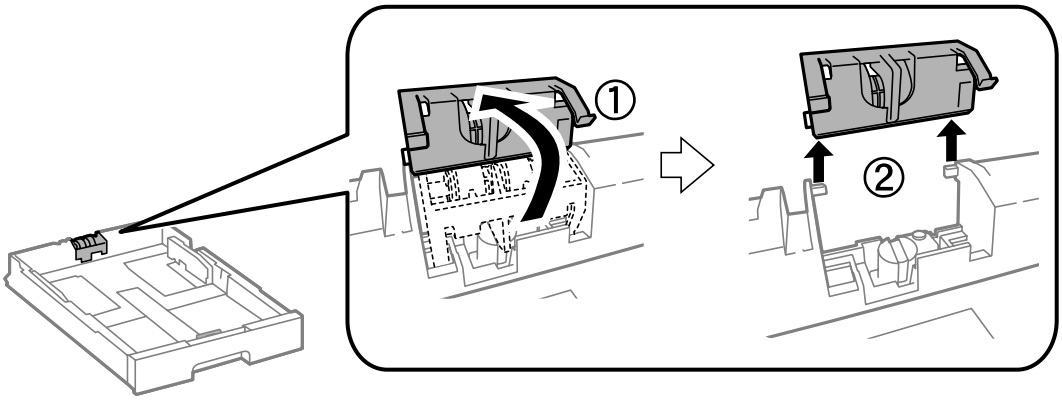

9. 在进纸器中装入新的维护辊。

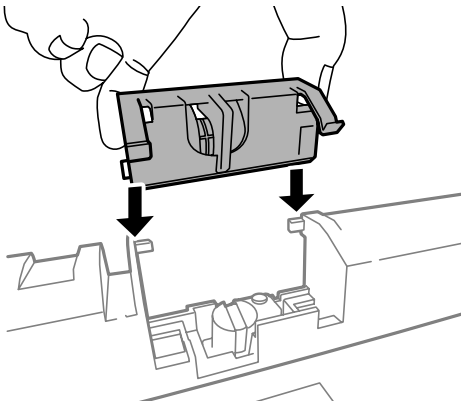

10. 平稳放下维护辊。

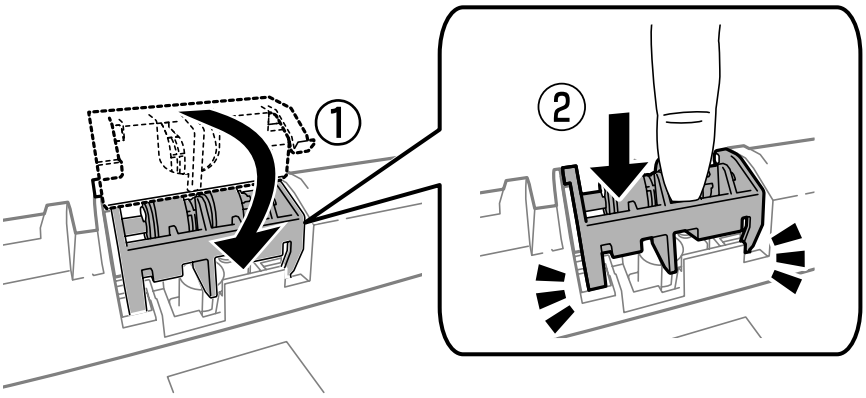

11. 拧紧螺钉将盖板重新安装回去，然后关闭后部部件。

12. 插入进纸器。

13. 打开一体机，选择 **设置** > **维护** > **维护辊信息** > **重置维护辊计数器** ，然后选择放置维护辊的进纸器。

相关信息

➡ "维护辊编号（消耗品/耗材）"内容请参见第128页。

临时使用黑色墨水打印

当彩色墨盒已到使用寿命，且黑色墨水仍然还剩余时，您可使用以下设置，以便仅使用黑色墨水继续打印一段时间。

❑ 打印纸类型：普通纸、信封

❑ 色彩：**灰度**

❑ EPSON Status Monitor 3：启用（仅适用于 Windows）

由于此功能只能使用五天左右，请尽快更换用完的墨盒。

注释：

❑ 如果禁用 **EPSON Status Monitor 3**，请访问打印机驱动程序，单击**维护**标签上的**扩展设置**，然后选择**启用 EPSON Status Monitor 3**。

❑ 可用时间因使用条件不同而异。

临时使用黑色墨水打印 - Windows

1. 显示以下窗口时，请取消打印。

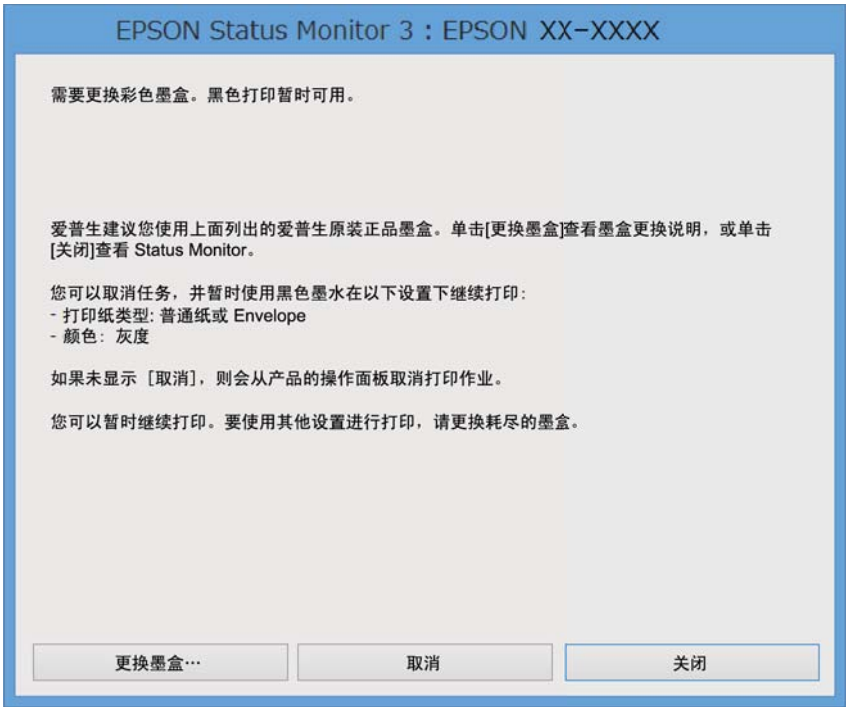

注释：
如果不能从计算机取消打印，则使用打印机的操作面板来取消。

2. 访问打印机驱动程序窗口。
3. 在**主窗口**标签上选择**普通纸**或**信封**作为**打印纸类型**设置。
4. 选择**灰度模式**。
5. 根据需要在**主窗口**和**更多选项**标签上设置其他项目，然后单击**确定**。
6. 单击**打印**。
7. 在显示的窗口中单击**用黑色打印**。

相关信息

➡"在进纸器中装入打印纸 "内容请参见第47页。
➡"在后进纸器中装入打印纸 "内容请参见第49页。
➡"在前部进纸槽中装入打印纸 "内容请参见第51页。
➡"打印基础知识 - Windows"内容请参见第60页。

使用黑色墨水临时打印 - Mac OS X

注释：
要通过网络使用此功能，请使用 **Bonjour** 进行连接。

1. 单击 Dock 中的本产品图标。
2. 取消任务。

   注释：
   如果不能从计算机取消打印，则使用打印机的操作面板来取消。

3. 从 菜单 > **打印机和扫描仪**（或**打印和扫描**、**打印和传真**）中选择**系统偏好**，然后选择本产品。单击**选项与耗材** > **选项**（或**驱动程序**）。
4. 选择**开**作为**允许临时黑白打印模式打印**设置。
5. 访问“打印”对话框。
6. 从弹出菜单中选择**打印设置**。
7. 选择**普通纸**或**信封**作为**介质类型**设置。
8. 选择**灰度模式**。
9. 选择其他必要项目。
10. 单击**打印**。

相关信息

➡"取消打印 - Mac OS X"内容请参见第88页。
➡"在进纸器中装入打印纸 "内容请参见第47页。
➡"在后进纸器中装入打印纸 "内容请参见第49页。
➡"在前部进纸槽中装入打印纸 "内容请参见第51页。
➡"打印基础知识 - Mac OS X"内容请参见第62页。

黑色墨水墨量较低时节省黑色墨水（仅适用于 Windows）

黑色墨水墨量较低，彩色墨水墨量充足时，可以将彩色墨水混合起来生成黑色。准备更换黑色墨盒期间，您仍可继续打印。

仅当在打印机驱动程序中选择以下设置时才可以使用此功能。

❑ 打印纸类型：**普通纸**

❑ 质量：**标准**

❑ EPSON Status Monitor 3：启用

注释：

❑ 如果禁用 **EPSON Status Monitor 3**，请访问打印机驱动程序，单击**维护**标签上的**扩展设置**，然后选择**启用 EPSON Status Monitor 3**。

❑ 合成的黑色与纯黑色看起来稍有不同。此外，打印速度也会下降。

❑ 为保持打印头质量，此时也会消耗一定的黑色墨水。

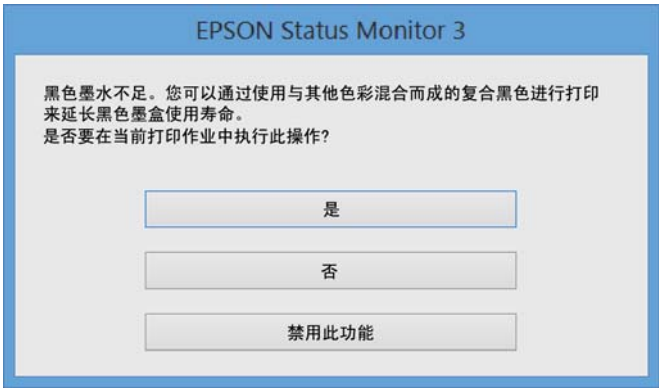

选项	描述
是	选择将彩色墨水混合起来以生成黑色。下次打印类似任务时会显示此窗口。
否	选择继续使用剩余的黑色墨水进行打印。下次打印类似任务时会显示此窗口。
禁用此功能	选择继续使用剩余的黑色墨水进行打印。此窗口不会显示，直至更换了黑色墨盒且黑色墨水墨量再次变低。

改善打印和扫描质量

检查并清洗打印头

如果喷嘴堵塞，打印输出会变得模糊、出现明显的条带或意外颜色。打印质量下降时，请使用喷嘴检查功能并检查喷嘴是否堵塞。如果喷嘴堵塞，请清洗打印头。您可以从操作面板或计算机执行喷嘴检查和打印头清洗操作。

重要：

不要在打印头清洗期间打开前盖或关闭一体机电源。打印头清洗没有完成时，不能进行打印。

注释：

- 由于打印头清洗期间会消耗掉部分墨水，因此请仅在打印质量下降时清洗打印头。
- 当墨水量较低时，可能无法清洗打印头。请先更换墨盒。
- 如果反复检查喷嘴并清洗打印头四次左右后打印质量并未改善，请在不执行打印操作的情况下等待至少六个小时，然后重新运行喷嘴检查操作，并根据需要重复执行打印头清洗操作。我们建议您关闭本产品电源。如果打印质量仍然没有改善，请与爱普生认证服务机构联系。
- 为防止打印头变干，请务必按 ⏻ 按钮关闭一体机。
- 为确保打印头发挥更佳性能，我们建议用户定期打印几页。

检查和清洗打印头 - 操作面板

1. 在本产品中装入 A4 尺寸的普通打印纸。
2. 从主界面进入**设置**。
3. 选择 **维护** > **打印头喷嘴检查** 。
4. 按屏幕提示打印喷嘴检查图案。

   注释：
   测试图案可能会因型号不同而异。

5. 将打印出的检查图案与下图所示的示例加以比较。
   - 所有线条均打印出来：打印头喷嘴未堵塞。关闭喷嘴检查功能。

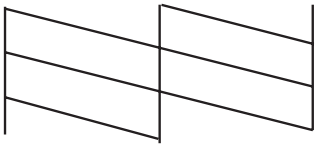

❑ 线条断断续续或缺少几段：打印头喷嘴可能堵塞了。转至下一步。

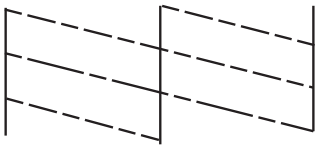

6. 按屏幕提示清洗打印头。

7. 完成清洗后，再次打印喷嘴检查图案。反复执行清洗和图案打印操作，直至所有线条均完全打印出来。

相关信息

➡ "在进纸器中装入打印纸 "内容请参见第47页。
➡ "在后进纸器中装入打印纸 "内容请参见第49页。

检查并清洗打印头 - Windows

1. 在本产品中装入 A4 尺寸的普通打印纸。

2. 访问打印机驱动程序窗口。

3. 单击**维护**标签上的**喷嘴检查**。

4. 按屏幕提示进行操作。

相关信息

➡ "在进纸器中装入打印纸 "内容请参见第47页。
➡ "在后进纸器中装入打印纸 "内容请参见第49页。
➡ "Windows 打印机驱动程序"内容请参见第148页。

检查和清洗打印头 - Mac OS X

1. 在本产品中装入 A4 尺寸的普通打印纸。

2. 从 菜单 > **打印机和扫描仪**（或**打印和扫描**、**打印和传真**）中选择**系统偏好**，然后选择本产品。

3. 单击**选项与耗材** > **应用工具** > **打开打印机应用工具**。

4. 单击**喷嘴检查**。

5. 按屏幕提示进行操作。

相关信息

➡ "在进纸器中装入打印纸 "内容请参见第47页。

➡ "在后进纸器中装入打印纸 "内容请参见第49页。

校准打印头

如果您注意到垂直线条失准或图像模糊，请校准打印头。

1. 在本产品中装入 A4 尺寸的普通打印纸。
2. 从主界面进入**设置**。
3. 选择 **维护** > **打印头校准** 。
4. 选择一个校准菜单，然后按照屏幕上的说明打印校准图案。
   - ❑ 格线校准：如果垂直线看起来失准，请选择此校准。
   - ❑ 垂直校准：如果印迹看起来模糊，请选择此校准。
   - ❑ 水平校准：如果间隔固定距离出现水平条带，请选择此校准。
5. 按屏幕提示校准打印头。

   注释：
   校准图案与实际图案可能稍有不同，但步骤相同。

   - ❑ 格线校准：查找并输入垂直线失准程度最轻的图案的编号。

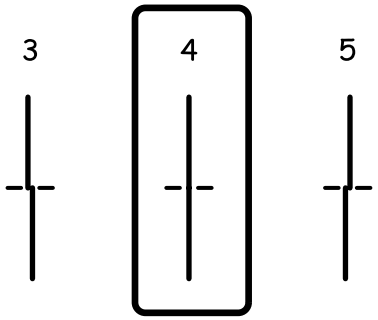

   - ❑ 垂直校准：查找并输入每组中最密实的图案的编号。

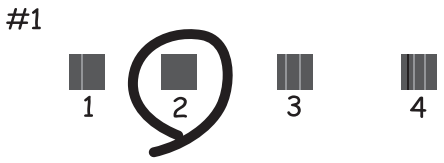

❑ 水平校准：查找并输入每组中分开或重叠最少的图案的编号。

相关信息

➡ "在进纸器中装入打印纸 "内容请参见第47页。
➡ "在后进纸器中装入打印纸 "内容请参见第49页。

改善水平条纹

在执行**打印头清洗**和**水平校准**后，如果打印输出中还出现水平条纹，执行此功能。

1. 从主界面进入**设置**。
2. 选择**维护** > **改善水平条纹**。
3. 按照屏幕上的说明执行水平校准。

清洁走纸通道

在印迹污损或刮擦时，请清洁内部的辊。

> **重要：**
> 请勿使用纸巾来清洁本产品内部。打印头喷嘴可能会被纤维屑堵塞。

1. 确保文稿台和文稿盖上没有任何灰尘或污点。
2. 在要清洁的打印纸来源中装入 A4 尺寸的普通打印纸。
3. 从主界面进入**设置**。
4. 选择**维护** >**导纸轨清洁**。
5. 选择打印纸来源，然后按照屏幕上的说明清洁走纸通道。

6. 重复此步骤，直到打印纸没有被墨水涂污。如果印迹仍有涂污或刮擦，请清洁其他打印纸来源。

注释：
如果后进纸器出现进纸问题，并且已有爱普生原装正品打印纸附带的清洁纸，则使用该清洁纸代替 A4 尺寸的普通打印纸可能可以解决此进纸问题。使用清洁纸时，请按该清洁纸的附带说明在后进纸器中装入清洁纸。如果显示打印纸设置界面，请保持打印纸设置不变。

相关信息

➡ "在后进纸器中装入打印纸 "内容请参见第49页。

清洁 ADF

使用 ADF 生成的复印件或扫描图像出现涂污或者原稿在 ADF 中无法正确进纸时，请清洁 ADF。

重要：
不要使用酒精或稀释剂清洁本产品。这些化学制品可能会损坏本产品。

1. 打开 ADF 盖。

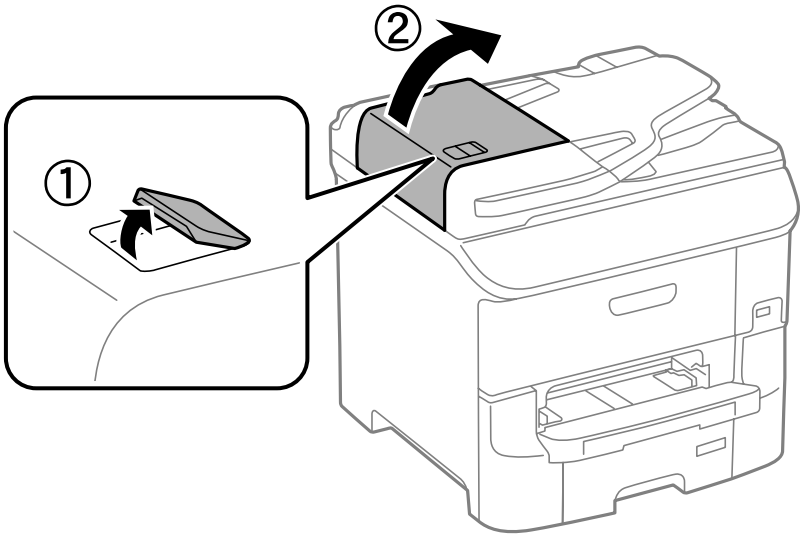

2. 使用干燥清洁的软布来清洁 ADF 的辊和内部。

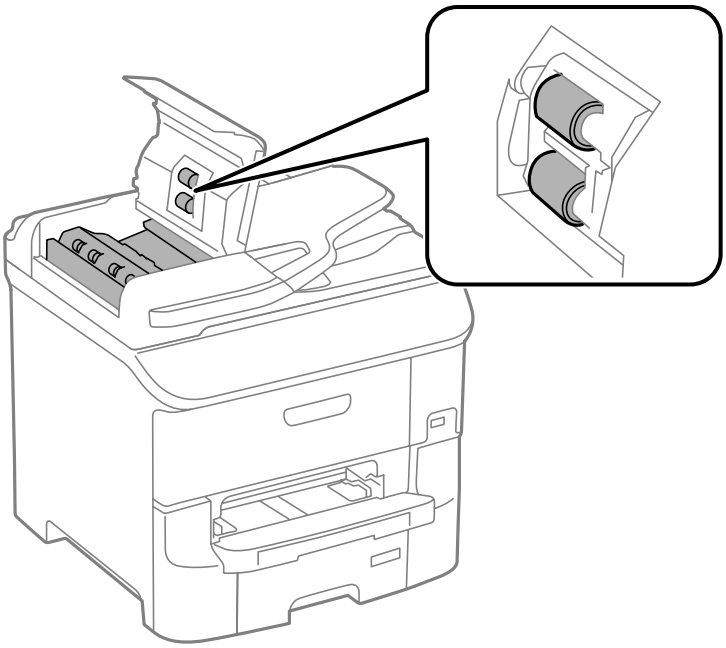

3. 打开文稿盖。

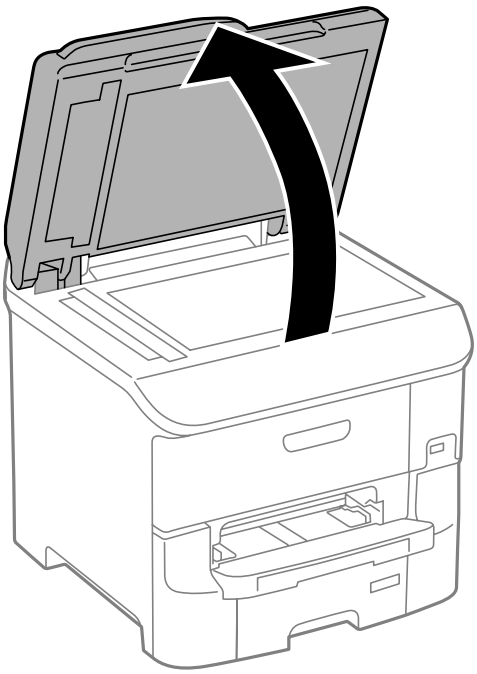

4. 清洁图中所示的部位。

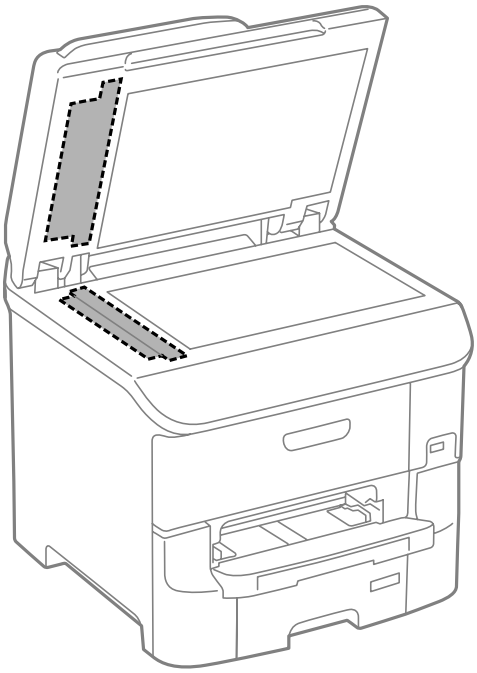

注释：

- 如果玻璃表面带有油脂或其他难以去除的物质，请使用少量的玻璃清洁剂和软布进行清洁。擦掉残留的液体。
- 请勿用力按压文稿台表面。
- 小心不要划伤或损坏文稿台表面。文稿台表面损坏可能会降低扫描质量。

清洁文稿台

如果复印件或扫描图像污损或刮擦，请清洁文稿台。

重要：

不要使用酒精或稀释剂清洁本产品。这些化学制品可能会损坏本产品。

改善打印和扫描质量

1. 打开文稿盖。

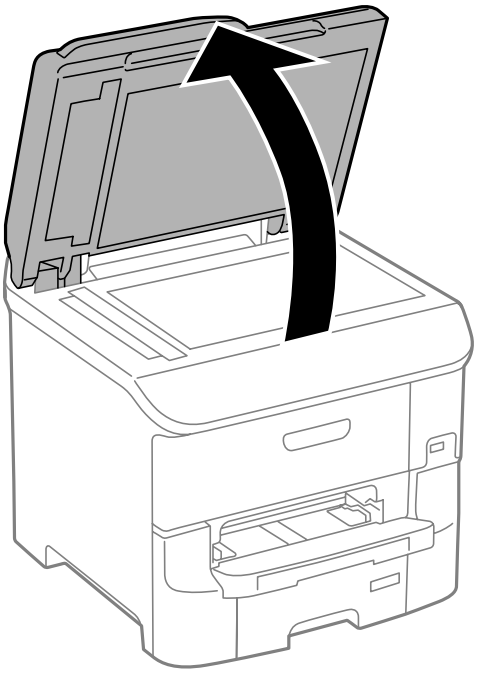

2. 使用干燥清洁的软布清洁文稿台的表面。

注释：

- 如果玻璃表面带有油脂或其他难以去除的物质，请使用少量的玻璃清洁剂和软布进行清洁。擦掉残留的液体。
- 请勿用力按压文稿台表面。
- 小心不要划伤或损坏文稿台表面。文稿台表面损坏可能会降低扫描质量。

应用程序和网络服务信息

Epson Connect 服务

使用互联网上提供的 Epson Connect 服务时，您可以在任何时间、任何地点使用智能手机、平板电脑或笔记本电脑进行打印。

互联网上提供以下功能。

电子邮件打印	Epson iPrint 远程打印	扫描至云 (Cloud)	远程打印驱动程序
✓	✓	✓	✓

有关详细信息，请参见 Epson Connect 门户网站。

https://www.epsonconnect.com/

Web Config

Web Config 是一款通过计算机或智能设备在网络浏览器（例如 Internet Explorer 和 Chrome）上运行的应用程序。您可以确认一体机状态或更改网络服务和一体机设置。要使用 Web Config，请将计算机或设备与一体机连接至同一个网络。

注释：
该应用程序支持以下浏览器。

操作系统	浏览器
Windows XP 或更高版本	Internet Explorer 8 或更高版本、Firefox*、Chrome*
Mac OS X v10.5.8 或更高版本	Safari*、Firefox*、Chrome*
iOS*	Safari*
Android 2.3 或更高版本	缺省浏览器
Chrome OS*	缺省浏览器

* 使用最新版本。

在 网络浏览器上运行 Web Config

1. 检查本产品的 IP 地址。

   在主界面上按网络图标（例如 ），然后检查本产品的 IP 地址。

2. 从计算机或者智能设备启动网络浏览器，然后输入本产品的 IP 地址。

   格式：

   IPv4: http://本产品的 IP 地址/

   IPv6: http://[本产品的 IP 地址]/

   示例：

   IPv4: http://192.168.100.201/

   IPv6: http://[2001:db8::1000:1]/

   注释：
   使用智能设备，您还可从 Epson iPrint 的维护屏幕运行 Web Config。

相关信息

➡"使用 Epson iPrint"内容请参见第84页。

在 Windows 上运行 Web Config

使用 WSD 将计算机连接到本产品时，请按照以下步骤来运行 Web Config。

1. 访问 Windows 中的设备和打印机屏幕。

   ❑Windows 8.1/Windows 8/Windows Server 2012 R2/Windows Server 2012
   选择**桌面** > **设置** > **控制面板** > **硬件和声音**（或**硬件**）中的**查看设备和打印机**。

   ❑Windows 7/Windows Server 2008 R2
   单击“开始”按钮，选择**控制面板**，然后在**硬件和声音**中选择**查看设备和打印机**。

   ❑Windows Vista/Windows Server 2008
   单击“开始”按钮，然后选择**控制面板** > **硬件和声音**中的**打印机**。

2. 右键单击本产品，然后选择**属性**。

3. 选择**网络服务**标签，然后单击 URL。

在 Mac OS X 上运行 Web Config

1. 从 菜单 > **打印机和扫描仪**（或**打印和扫描**、**打印和传真**）中选择**系统偏好**，然后选择本产品。

2. 单击**选项与耗材** > **显示本产品网页**。

所需的应用程序

Windows 打印机驱动程序

打印机驱动程序是根据其他应用程序发出的打印命令来控制打印机的应用程序。在打印机驱动程序上进行适当设置可以提供更佳打印效果。您还可以使用打印机驱动程序应用工具检查打印机的状态，或者使其保持更佳操作状况。

注释：
您可以更改打印机驱动程序的语言。从**维护**标签的**语言**设置中选择需要使用的语言。

从应用程序访问打印机驱动程序

如果要仅对正在使用的应用程序进行设置，请从正在使用的应用程序访问打印机驱动程序。

在**文件**菜单中，选择**打印**或**打印设置**。选择本产品，然后单击**首选项**或**属性**。

注释：
操作因应用程序而异。有关详细信息，请参见该应用程序的帮助。

从控制面板访问打印机驱动程序

如果要让设置适用于所有应用程序，请从控制面板访问打印机驱动程序。

- Windows 8.1/Windows 8/Windows Server 2012 R2/Windows Server 2012
  选择**桌面** > **设置** > **控制面板**，然后在**硬件和声音**中选择**查看设备和打印机**。右键单击本产品或者按住本产品，然后选择**打印首选项**。
- Windows 7/Windows Server 2008 R2
  单击“开始”按钮，选择**控制面板**，然后在**硬件和声音**中选择**查看设备和打印机**。右键单击本产品，然后选择**打印首选项**。
- Windows Vista/Windows Server 2008
  单击“开始”按钮，然后选择**控制面板** > **硬件和声音**中的**打印机**。右键单击本产品，然后选择**选择打印首选项**。
- Windows XP/Windows Server 2003 R2/Windows Server 2003
  单击“开始”按钮，选择**控制面板** > **打印机和其它硬件** > **打印机和传真**。右键单击本产品，然后选择**打印首选项**。

启动应用工具

访问打印机驱动程序窗口。单击**维护**标签。

限制 Windows 打印机驱动程序的设置

您可以锁定打印机驱动程序的某些设置，以便其他用户无法进行更改。

注释：
以管理员身份登录计算机。

1. 在打印机属性中打开**可选设置**标签。
   - Windows 8.1/Windows 8/Windows Server 2012
     选择**桌面** > **设置** > **控制面板**，然后在**硬件和声音**中选择**查看设备和打印机**。右键单击本产品或者按住本产品，然后选择**打印机属性**。单击**可选设置**标签。
   - Windows 7/Windows Server 2008 R2
     单击“开始”按钮，选择**控制面板**，然后在**硬件和声音**中选择**查看设备和打印机**。右键单击本产品，然后选择**打印机属性**。单击**可选设置**标签。
   - Windows Vista/Windows Server 2008
     单击“开始”按钮，然后选择**控制面板** > **硬件和声音**中的**打印机**。右键单击本产品，然后选择**属性**。单击**可选设置**标签。
   - Windows XP/Windows Server 2003 R2/Windows Server 2003

单击“开始”按钮，选择**控制面板** > **打印机和其它硬件** > **打印机和传真**。右键单击本产品，然后选择**属性**。单击**可选设置**标签。

2. 单击**驱动程序设置**。

3. 选择想要限制的功能。

   有关各设置项目的说明，请参见联机帮助。

4. 单击**确定**。

针对 Windows 打印机驱动程序执行操作设置

您可以执行启用 EPSON Status Monitor 3 等设置。

1. 访问打印机驱动程序窗口。

2. 单击**维护**标签上的**扩展设置**。

3. 请执行相应的设置，然后单击**确定**。

   有关各设置项目的说明，请参见联机帮助。

相关信息

➡ "Windows 打印机驱动程序"内容请参见第148页。

Mac OS X 打印机驱动程序

打印机驱动程序是根据其他应用程序发出的打印命令来控制打印机的应用程序。在打印机驱动程序上进行适当设置可以提供更佳打印效果。您还可以使用打印机驱动程序应用工具检查打印机的状态，或者使其保持更佳操作状况。

从应用程序访问打印机驱动程序

从**文件**菜单中选择**打印**。如有需要，单击**显示详细信息**（或 ▼）可展开打印窗口。

注释：
操作因应用程序而异。有关详细信息，请参见该应用程序的帮助。

启动应用工具

从 菜单 > **打印机和扫描仪**（或**打印和扫描**、**打印和传真**）中选择**系统偏好**，然后选择本产品。单击**选项与耗材** > **应用工具** > **打开打印机应用工具**。

针对 Mac OS X 打印机驱动程序执行操作设置

您可以执行各种设置，比如跳过空白页和启用/禁用高速打印。

1. 从 菜单 > **打印机和扫描仪**（或**打印和扫描**、**打印和传真**）中选择**系统偏好**，然后选择本产品。单击**选项与耗材** > **选项**（或**驱动程序**）。

2. 请执行相应的设置，然后单击**确定**。
   - ❑ 厚打印纸和信封：防止在厚打印纸上打印时出现油墨涂污。但是，打印速度可能较慢。
   - ❑ 跳过空白页：避免打印空白页。
   - ❑ 安静模式：打印时静音。但是，打印速度可能较慢。
   - ❑ 允许临时使用黑色墨水打印：暂时仅使用黑色墨水打印。
   - ❑ 高速打印：打印时打印头朝两个方向移动。打印速度更快，但打印质量可能会下降。
   - ❑ 警告通知：允许打印机驱动程序显示警告通知。
   - ❑ 建立双向通讯：通常，此设置应设为**开**。如果由于与网络上的 Windows 计算机共享本产品或其他原因，导致无法获取本产品信息，请选择**关**。
   - ❑ 底部进纸器：将进纸器选件添加到打印纸来源。

   注释：
   这些设置的可用性因型号不同而异。

相关信息

➡ "临时使用黑色墨水打印"内容请参见第135页。

EPSON Scan（扫描仪驱动程序）

EPSON Scan 是用于控制扫描操作的应用程序。可以调整扫描图像的大小、分辨率、亮度、对比度和质量。

注释：
也可从与 TWAIN 兼容的扫描应用程序启动 EPSON Scan。

在 Windows 上启动

注释：
对于 Windows Server 操作系统，需要安装桌面体验功能。

- ❑ Windows 8.1/Windows 8/Windows Server 2012 R2/Windows Server 2012
  在“搜索”超级按钮中输入应用程序名称，然后选择显示的图标。
- ❑ Windows 8.1/Windows 8/Windows Server 2012 R2/Windows Server 2012 之外的操作系统
  单击“开始”按钮，然后选择**所有程序**或**程序** > EPSON > EPSON Scan > EPSON Scan。

在 Mac OS X 上启动

注释：
EPSON Scan 不支持 Mac OS X 快速用户切换功能。请关闭快速用户切换。

选择**前往** > **应用程序** > **Epson 软件** > EPSON Scan。

Document Capture Pro

Document Capture Pro 应用程序可供用户配置一体机通过网络发送至计算机的扫描图像的设置。

Document Capture Pro 适用于 Windows。对于 Mac OS X，请使用 Document Capture，对于 Windows Server，请使用 Document Capture Pro Server。

您可以在计算机上配置各种扫描设置，例如文件保存格式、保存的文件夹、转发目标以及另存为扫描任务。最多可以保存 30 个扫描任务以从计算机（或使用操作面板从一体机）运行这些任务。从主界面选择 **扫描** > Document Capture Pro 。

有关使用该应用程序的详细信息，请参见 Document Capture Pro 帮助。

在 Windows 上启动

❑ Windows 8.1/Windows 8/Windows Server 2012 R2/Windows Server 2012

在“搜索”超级按钮中输入应用程序名称，然后选择显示的图标。

❑ Windows 8.1/Windows 8/Windows Server 2012 R2/Windows Server 2012 之外的操作系统

单击“开始”按钮，然后选择**所有程序**或**程序** > Epson Software > Document Capture Pro。

在 Mac OS X 上启动

选择**前往** > **应用程序** > Epson Software > Document Capture。

PC-FAX 驱动程序（传真驱动程序）

PC-FAX 是一种驱动程序，可以直接从计算机上将在单独应用程序中创建的文档作为传真发送。PC-FAX 驱动程序在安装 FAX Utility 时安装。有关详细信息，请参见该应用程序的帮助。

注释：

❑ 不支持 Windows Server 操作系统。

❑ 具体操作随创建文档所使用的应用程序不同而不同。有关详细信息，请参见该应用程序的帮助。

从 Windows 访问

在应用程序中，从**文件**菜单选择**打印**或**打印设置**。选择您的产品 (FAX)，然后单击**首选项**或**属性**。

从 Mac OS X 访问

在应用程序中，从**文件**菜单选择**打印**。选择您的产品作为**打印机**设置，然后从弹出菜单选择**传真设置**或**收件人设置**。

FAX Utility

FAX Utility 是一款供用户配置从计算机发送传真所需的各种设置的应用程序。您可以创建或编辑发送传真时要使用的联系人列表，配置将收到的传真在计算机上保存为 PDF 格式，等等。有关详细信息，请参见该应用程序的帮助。

注释：

❑ 不支持 Windows Server 操作系统。

❑ 安装 FAX Utility 之前，请确保已经安装了此一体机的打印机驱动程序，此驱动程序不包括 PostScript 打印机驱动程序和爱普生通用打印机驱动程序。

在 Windows 上启动

❑ Windows 8.1/Windows 8

在“搜索”超级按钮中输入应用程序名称，然后选择显示的图标。

❑ Windows 7/Windows Vista/Windows XP

单击“开始”按钮，然后依次选择**所有程序**（或**程序**）> Epson Software > FAX Utility 。

在 Mac OS X 上启动

依次选择 菜单中的**系统偏好** > **打印机与扫描仪**（或**打印与扫描**、**打印与传真**），然后选择打印机（传真）。单击**选项与耗材** > **应用工具** > **打开打印机应用工具**。

E-Web Print（仅适用于 Windows）

E-Web Print 是一款供用户使用各种版面轻松打印网页的应用程序。有关详细信息，请参见该应用程序的帮助。您可以在 **E-Web Print** 工具栏上的 **E-Web Print** 菜单中访问帮助信息。

注释：
不支持 Windows Server 操作系统。

启动

安装 E-Web Print 后，它会显示在浏览器中。单击**打印**或**剪贴**。

EPSON Software Updater

EPSON Software Updater 是一款检查互联网上是否有全新或更新版软件并进行安装的应用程序。您也可以更新打印机固件和手册。

注释：
不支持 Windows Server 操作系统。

在 Windows 上启动

❑ Windows 8.1/Windows 8
在“搜索”超级按钮中输入应用程序名称，然后选择显示的图标。

❑ Windows 7/Windows Vista/Windows XP
单击“开始”按钮，然后依次选择**所有程序**（或**程序**）> **Epson Software** > **EPSON Software Updater**。

在 Mac OS X 上启动

选择**前往** > **应用程序** > **Epson Software** > **EPSON Software Updater**。

EpsonNet Config

EpsonNet Config 是一款供用户设置网络接口地址和协议的应用程序。有关详细信息，请参见 EpsonNet Config 操作指南或应用程序帮助。

在 Windows 上启动

❑ Windows 8.1/Windows 8/Windows Server 2012 R2/Windows Server 2012
在“搜索”超级按钮中输入应用程序名称，然后选择显示的图标。

❑ Windows 8.1/Windows 8/Windows Server 2012 R2/Windows Server 2012 之外的操作系统
单击“开始”按钮，然后依次选择**所有程序**（或**程序**）> **EpsonNet** > **EpsonNet Config V4** > **EpsonNet Config**。

在 Mac OS X 上启动

依次选择**前往** > **应用程序** > Epson Software > EpsonNet > EpsonNet Config V4 > EpsonNet Config。

卸载应用程序

注释：
以管理员身份登录计算机。在计算机提示时输入管理员密码。

卸载应用程序 - Windows

1. 按 ⏻ 按钮以关闭打印机。
2. 退出所有运行的应用程序。
3. 打开**控制面板**：
   - ❑ Windows 8.1/Windows 8/Windows Server 2012 R2/Windows Server 2012
     选择**桌面** > **设置** > **控制面板**。
   - ❑ Windows 8.1/Windows 8/Windows Server 2012 R2/Windows Server 2012 之外的操作系统
     单击“开始”按钮，然后选择**控制面板**。
4. 打开**卸载程序**（或**添加或删除程序**）：
   - ❑ Windows 8.1/Windows 8/Windows 7/Windows Vista/Windows Server 2012 R2/Windows Server 2012/Windows Server 2008 R2/Windows Server 2008
     在**程序**中选择**卸载程序**。
   - ❑ Windows XP/Windows Server 2003 R2/Windows Server 2003
     单击**添加或删除程序**。
5. 选择要卸载的应用程序。
6. 卸载应用程序：
   - ❑ Windows 8.1/Windows 8/Windows 7/Windows Vista/Windows Server 2012 R2/Windows Server 2012/Windows Server 2008 R2/Windows Server 2008
     单击**卸载/更改**或**卸载**。
   - ❑ Windows XP/Windows Server 2003 R2/Windows Server 2003
     单击**更改/删除**或**删除**。

   注释：
   如果显示用户帐户控制窗口，请单击继续。
7. 按屏幕提示进行操作。

卸载应用程序 - Mac OS X

1. 使用 EPSON Software Updater 下载卸载器。

   下载卸载器后，您不需要在每次卸载应用程序时再次下载它。

2. 按 ⏻ 按钮以关闭本产品。

3. 要卸载打印机驱动程序或 PC-FAX 驱动程序，请从 菜单 > **打印机和扫描仪**（或**打印和扫描**、**打印和传真**）中选择**系统首选项**，然后从已启用的打印机列表中删除打印机。

4. 退出所有运行的应用程序。

5. 选择**前往** > **应用程序** > **Epson Software** > **卸载器** 。

6. 选择您要卸载的应用程序，然后单击**卸载**。

   重要：

   卸载器将删除计算机上所有爱普生喷墨打印机的驱动程序。如果您使用多个爱普生喷墨打印机，并且您仅希望删除一部分驱动程序，首先请删除所有驱动程序，然后再次安装必要的打印机驱动程序。

   注释：

   如果您无法在应用程序列表中找到要卸载的应用程序，则不能使用卸载器卸载。在这种情况下，选择**前往** > **应用程序** > **Epson Software** ，选择要卸载的应用程序，然后将其拖动到回收站图标。

相关信息

➡ "EPSON Software Updater"内容请参见第153页。

安装应用程序

如果计算机已连接至网络，请安装网站上的最新版本应用程序。如果无法从网站下载应用程序，请从本产品附带的软件光盘安装。

注释：

❑ 以管理员身份登录计算机。在计算机提示时输入管理员密码。

❑ 重新安装应用程序时，您需要先卸载该应用程序。

1. 退出所有运行的应用程序。

2. 安装打印机驱动程序或 EPSON Scan 时，暂时断开一体机和计算机之间的连接。

   注释：

   在收到连接一体机和计算机的指示前，请勿执行该操作。

3. 按照下述网站上的说明安装应用程序。

   http://epson.sn

注释：
从下述网站安装 Document Capture Pro。

http://support.epson.net/

相关信息

➡ "卸载应用程序"内容请参见第154页。

安装 PostScript 打印机驱动程序

利用 USB 接口安装 PostScript 打印机驱动程序 - Windows

1. 关闭所有防病毒程序。
2. 将本产品随附提供的软件光盘插入计算机，然后下载 Driver/PostScript/eppsnt.inf 文件。

   注释：
   如果计算机未安装 CD/DVD 驱动器，请从爱普生支持网站下载打印机驱动程序。

   http://support.epson.net/

3. 使用 USB 数据线连接本产品与计算机，然后打开本产品。

   注释：
   对于 Windows Vista/Windows XP 系统，请在出现**发现新硬件**屏幕后，单击**稍后再询问我**。

4. 添加打印机。
   - ❑ Windows 8.1/Windows 8/Windows Server 2012 R2/Windows Server 2012
     选择**桌面** > **设置** > **控制面板** > **查看设备和打印机**（在**硬件和声音**中），然后单击**添加打印机**。
   - ❑ Windows 7/Windows Server 2008 R2
     单击“开始”按钮，选择**控制面板** > **查看设备和打印机**（在**硬件和声音**中），然后单击**添加打印机**。
   - ❑ Windows Vista/Windows Server 2008
     单击“开始”按钮，选择**控制面板** > **打印机**（在**硬件和声音**中），然后单击**添加打印机**。
   - ❑ Windows XP/Windows Server 2003 R2/Windows Server 2003
     单击“开始”按钮，选择**控制面板** > **打印机和其它硬件** > **打印机和传真** > **添加打印机**，然后单击**下一步**。

5. 添加本地打印机。
   - ❑ Windows 8.1/Windows 8/Windows Server 2012 R2/Windows Server 2012
     单击**我想要的打印机未列出**，选择**通过手动设置添加本地打印机或网络打印机**，然后单击**下一步**。
   - ❑ Windows 7/Windows Vista/Windows Server 2008 R2/Windows Server 2008
     单击**添加本地打印机**。
   - ❑ Windows XP/Windows Server 2003 R2/Windows Server 2003
     选择**连接到此计算机的本地打印机**，清除**自动检测并安装即插即用打印机**选项，然后单击**下一步**。

6. 选择**使用现有端口**，然后选择 USB001 (USB 虚拟打印机端口)，然后单击**下一步**。

7. 单击**从磁盘安装**，然后指定位于软件光盘上或自相关网站下载的 eppsnt.inf 文件，然后单击**确定**。
8. 选择打印机，然后单击**下一步**。
9. 按屏幕提示完成剩余安装操作。

使用网络接口安装 PostScript 打印机驱动程序 - Windows

1. 在操作面板上选择 **设置** > **网络状态** > **有线 LAN/Wi-Fi 状态** ，然后确定 IP 地址。
2. 关闭所有防病毒程序。
3. 打开一体机。
4. 将本产品随附提供的软件光盘插入计算机，然后下载 Driver/PostScript/eppsnt.inf 文件。

   注释：
   如果计算机未安装 CD/DVD 驱动器，请从爱普生支持网站下载打印机驱动程序。

   http://support.epson.net/

5. 添加打印机。
   - ❑ Windows 8.1/Windows 8/Windows Server 2012 R2/Windows Server 2012
     选择**桌面** > **设置** > **控制面板** > **查看设备和打印机**（在**硬件和声音**中），然后单击**添加打印机**。
   - ❑ Windows 7/Windows Server 2008 R2
     单击“开始”按钮，选择**控制面板** > **查看设备和打印机**（在**硬件和声音**中），然后单击**添加打印机**。
   - ❑ Windows Vista/Windows Server 2008
     单击“开始”按钮，选择**控制面板** > **打印机**（在**硬件和声音**中），然后单击**添加打印机**。
   - ❑ Windows XP/Windows Server 2003 R2/Windows Server 2003
     单击“开始”按钮，选择**控制面板** > **打印机和其它硬件** > **打印机和传真** > **添加打印机**，然后单击**下一步**。
6. 添加本地打印机。
   - ❑ Windows 8.1/Windows 8/Windows Server 2012 R2/Windows Server 2012
     单击**我想要的打印机未列出**，选择**通过手动设置添加本地打印机或网络打印机**，然后单击**下一步**。
   - ❑ Windows 7/Windows Vista/Windows Server 2008 R2/Windows Server 2008
     单击**添加本地打印机**。
   - ❑ Windows XP/Windows Server 2003 R2/Windows Server 2003
     选择**连接到此计算机的本地打印机**，清除**自动检测并安装即插即用打印机**选项，然后单击**下一步**。
7. 依次选择**创建新端口**和**标准 TCP/IP 端口**，然后单击**下一步**。

   注释：
   对于 Windows XP/Windows Server 2003 R2/Windows Server 2003，请在添加标准 TCP/IP 打印机端口向导屏幕出现后单击**下一步**。

8. 输入本产品的 IP 地址，然后单击**下一步**。

   注释：
   对于 Windows XP/Windows Server 2003 R2/Windows Server 2003，请在**添加标准 TCP/IP 打印机端口向导**屏幕出现后单击**完成**。

9. 单击**从磁盘安装**，然后指定位于软件光盘上或自相关网站下载的 eppsnt.inf 文件，然后单击**确定**。

10. 选择打印机，然后单击**下一步**。

11. 按屏幕提示完成剩余安装操作。

安装 PostScript 打印机驱动程序 - Mac OS X

首先从爱普生支持网站下载打印机驱动程序，然后进行安装。

http://support.epson.net/

安装打印机驱动程序时需要使用本产品的 IP 地址。通过在操作面板上选择 **设置** > **网络状态** > **有线 LAN/Wi-Fi 状态** 来确定 IP 地址。

添加打印机驱动程序（仅适用于 Mac OS X）

1. 依次选择 菜单中的**系统偏好** > **打印机与扫描仪**（或**打印与扫描**、**打印与传真**）。

2. 单击 +，然后选择**添加其他打印机或扫描仪**。

3. 选择本产品，然后单击**添加**。

   注释：
   ❑ 如果未列出本产品，请检查本产品是否正确连接到计算机并且是否已开启。
   ❑ 对于 USB、IP 或 Bonjour 连接，请在添加打印机驱动程序后手动设置进纸器选件。

相关信息

➡ "在打印机驱动程序中设置进纸器选件 - Mac OS X"内容请参见第216页。

安装爱普生通用打印机驱动程序（仅适用于 Windows）

爱普生通用打印机驱动程序是一种兼容 PCL6 且具备以下功能的通用打印机驱动程序：

❑ 它支持商务场合所需的基本打印功能。

❑ 除此一体机以外，还支持多种爱普生商务一体机。

❑ 在适用于此一体机的多种打印机驱动程序中，它所支持的语言种类最多。

将此一体机与计算机连接至同一网络，然后按照以下步骤安装打印机驱动程序。

1. 从爱普生支持网站下载驱动程序的可执行文件。

   http://support.epson.net/

   注释：
   我们建议从网站下载最新驱动程序。但是，您也可以使用一体机附带的软件光盘中的驱动程序。访问 Driver\Universal。

2. 双击从网站下载或软件光盘中的可执行文件。

3. 按屏幕提示完成剩余安装操作。

更新应用程序和固件

更新应用程序和固件可以解决部分问题，以及改善或增添功能。确保使用最新版应用程序和固件。

1. 确保打印机和计算机已连接，且计算机已连接至互联网。

2. 启动 EPSON Software Updater，然后更新应用程序和固件。

重要：

更新期间不要关闭计算机或打印机电源。

注释：

如果在列表中找不到要更新的应用程序，您将无法使用 EPSON Software Updater 执行更新。请访问当地爱普生网站查找最新版应用程序。

http://www.epson.com.cn

相关信息

➡ "EPSON Software Updater"内容请参见第153页。

解决问题

检查打印机状态

您可以在液晶显示屏或计算机上检查错误信息和大致墨量。

检查液晶显示屏上的信息

液晶显示屏上显示错误信息时，请按照屏幕提示或下述解决方法来解决问题。

错误信息	解决方法
打印机错误。关闭然后重新打开电源。有关详情，请参阅文档。	取出一体机中的所有打印纸或保护材料，并取下进纸器。如果关闭然后重新打开电源后仍然显示错误信息，请与爱普生认证服务机构联系。
打印机错误。有关详情，请参阅文档。	一体机可能已损坏。请联系爱普生或爱普生认证服务机构申请维修事宜。但是，打印以外的功能（如扫描）均可使用。
安装的进纸器数量过多。关闭电源，然后取下多余的进纸器。有关详细信息，请参见文档资料。	最多可安装 2 种进纸器选件。对于其他的进纸器选件，请按照与安装相反的步骤将它们拆下。
XX 故障导致无法打印。您可以从其他打印纸来源打印。	关闭电源然后再打开，接着重新插入进纸器。如果仍显示错误信息，请联系爱普生或爱普生认证服务机构申请维修事宜。
XX 上的维护辊即将达到使用寿命。	维护辊需要定期更换。维护辊需要更换时，打印纸将无法从进纸器正确进纸。请准备新的维护辊。
XX 上的维护辊达到使用寿命。	更换维护辊。更换辊后，选择 **设置** > **维护** > **维护辊信息** > **重置维护辊计数** ，然后选择更换的维护辊的进纸器。
您需要更换下列墨盒。	为确保获取高质量的打印输出和保护打印头，当一体机指示更换墨盒时，墨盒中仍含有一定数量的墨水作为安全余量。请在一体机信息提示更换墨盒时更换墨盒。
检测不到拨号音。	通过选择 **设置** > **系统管理** > **传真设置** > **基本设置** > **线路类型** 然后选择 PBX 可能可以解决此问题。如果您的电话系统需要外部访问代码才能接通外线，请在选择 PBX 后设置访问代码。输入外部传真号时，请使用 #（井号）替代实际接入码。这可确保连接更加安全。 如果仍然显示错误消息，请将**拨号音检测**设置禁用。不过，禁用此功能可能会丢失传真号码的第一位数字，进而将传真发送到错误的号码。

错误信息	解决方法
因传真数据容量已满而无法接收传真。按［i］查看详细信息。	接收到的传真可能会因以下原因而未处理并发生阻塞。 ❑ 因发生一体机错误而无法进行打印。 清除一体机错误。要查看该错误的详细信息和解决方法，请按 *i* 按钮然后选择**打印机信息**。 ❑ 无法保存在计算机或存储设备中。 要检查是否已保存接收到的传真，请按 *i* 按钮然后选择**任务监视器** > **通讯任务** 。要保存接收的传真，请打开计算机或将存储设备连接到一体机。
IP 地址和子网掩码的组合无效。请参见文档资料。	请参见*《网络指南》*。
恢复模式	由于固件更新失败，一体机已在恢复模式下启动。请按照以下步骤再次尝试更新固件。 1. 使用 USB 数据线连接计算机和一体机。（在恢复模式期间，您无法通过网络连接更新固件。） 2. 请访问当地的爱普生网站了解更多说明。

相关信息

➡ "客户支持"内容请参见第220页。
➡ "安装选件"内容请参见第211页。
➡ "更换进纸器 1 中的维护辊"内容请参见第128页。
➡ "更换进纸器 2 – 3 中的维护辊"内容请参见第132页。
➡ "安装应用程序"内容请参见第155页。
➡ "更新应用程序和固件"内容请参见第159页。

状态菜单上的错误代码

如果任务没有成功完成，检查每一项任务历史上显示的错误代码。要检查错误代码，可以按 *i* 按钮，然后选择**任务历史**。有关问题及解决方法，请参见下表。

代码	问题	解决方法
001	本产品由于电源故障关闭。	–
101	内存已满。	尝试以下方法来缩减打印任务量。 ❑ 降低打印质量和分辨率。 ❑ 更改格式设置。 ❑ 减少打印任务中使用的图像、字母或字体数量。

解决问题

代码	问题	解决方法
102	由于缺少可用内存，逐份打印失败。	❑ 选择**设置** > **系统管理** > **清除内存数据** > **清除字体和宏**，然后清除下载的字体和宏。 ❑ 尝试以下方法来缩减打印任务量。如果不想使用这些方法，请尝试一次打印一份。 ❑ 降低打印质量和分辨率。 ❑ 更改格式设置。 ❑ 减少打印任务中使用的图像、字母或字体数量。
103	由于缺少可用内存，打印质量下降。	如果不想降低打印质量，请尝试以下方法来缩减打印任务量。 ❑ 更改格式设置。 ❑ 减少打印任务中使用的图像、字母或字体数量。
104	由于缺少可用内存，逆序打印失败。	❑ 选择**设置** > **系统管理** > **清除内存数据** > **清除字体和宏**，然后清除下载的字体和宏。 ❑ 如果要进行逆序打印，请尝试以下方法来缩减打印任务量。 ❑ 降低打印质量和分辨率。 ❑ 更改格式设置。 ❑ 减少打印任务中使用的图像、字母或字体数量。
106	由于访问控制设置，无法通过计算机打印。	请与您的打印机管理员联系。
107	用户验证失败。任务已取消。	❑ 请确保用户名称和密码正确。 ❑ 选择**设置** > **系统管理** > **安全设置** > **访问控制**。启用用户限制功能，允许该任务不使用验证信息。
108	机密任务数据在产品电源关闭时被删除。	–
109	已删除接收的传真。	–
110	由于装入的打印纸不支持双面打印，因此仅能执行单面打印任务。	如果想要执行双面打印，请装入支持双面打印的打印纸。
111	可用内存不足。	尝试以下方法来缩减打印任务量。 ❑ 降低打印质量和分辨率。 ❑ 更改格式设置。 ❑ 减少打印任务中使用的图像、字母或字体数量。

代码	问题	解决方法
201	内存已满。	❑ 在**状态菜单**中的**任务监视器**中打印接收的传真。 ❑ 在**状态菜单**中的**任务存储**中删除保存在收件箱的已接收传真。 ❑ 如果向单一目标发送单色传真，则可使用“直接发送”进行发送。 ❑ 将原稿分为两份或更多份分批发送。
202	接收装置的线路断开。	稍等片刻后重试。
203	产品检测不到拨号音。	❑ 请确保电话线连接正确且正常工作。 ❑ 一体机连接到 PBX 或终端适配器时，将**线路类型**设置更改为 PBX。 ❑ 选择**设置** > **系统管理** > **传真设置** > **基本设置** > **拨号音检测**，然后禁用拨号音设置。
204	接收装置正忙。	稍等片刻后重试。
205	接收装置无应答。	稍等片刻后重试。
206	电话线未正确连接至本产品的 LINE 端口和 EXT. 端口。	检查本产品 LINE 端口和 EXT. 端口的连接情况。
207	此产品未连接到电话线。	将电话线连接至电话线路。
208	传真无法发送到某些指定的收件人。	在“传真”模式下从**传真报告**打印先前传真的**传真日志**或**最后传输**报告，一遍检查失败目标位置。如果启用了**保存失败数据**设置，可以从**状态菜单**中的**任务监视器**重新发送传真。
301	存储设备中没有足够的可用存储空间来保存数据。	❑ 增加存储设备中的存储空间。 ❑ 减少文档数量。 ❑ 降低扫描分辨率或增加压缩比，以缩减扫描图像的大小。
302	存储设备已写保护。	禁用存储设备的写保护。
303	尚未创建文件夹来保存扫描的图像。	插入另一个存储设备。
304	存储设备已移除。	重新插入存储设备。
305	将数据保存到存储设备时发生错误。	如果是从计算机访问外部设备，稍等片刻后重试。
306	内存已满。	等到其他正在进行的任务结束。

代码	问题	解决方法
311	发生了 DNS 错误。	❑ 选择**设置** > **系统管理** > **Wi-Fi/以太网设置** > **高级设置** > **DNS 服务器**，然后检查 DNS 设置。 ❑ 检查服务器、计算机或接入点的 DNS 设置。
312	发生验证错误。	选择**设置** > **系统管理** > **Wi-Fi/以太网设置** > **高级设置** > **电子邮件服务器** > **服务器设置**，然后检查服务器设置。
313	发生通讯错误。	❑ 选择**设置** > **系统管理** > **Wi-Fi/以太网设置** > **高级设置** > **电子邮件服务器** > **服务器设置**，然后检查电子邮件服务器设置。可通过运行连接检查来检查错误原因。 ❑ 设置的验证方法可能与电子邮件服务器的验证方法不匹配。如果选择**关**作为验证方法，请确保电子邮件服务器的验证方式设置为“无”。 ❑ 检查网络连接。有关详细信息，请参见*《网络指南》*。
314	数据尺寸超出附加文件的最大尺寸。	❑ 增加扫描设置中的**附加文件大小上限**设置。 ❑ 降低扫描分辨率或增加压缩比，以缩减扫描图像的大小。
315	内存已满。	等待其他进行中的任务结束后重试。
321	发生了 DNS 错误。	❑ 选择**设置** > **系统管理** > **Wi-Fi/以太网设置** > **高级设置** > **DNS 服务器**，然后检查 DNS 设置。 ❑ 检查服务器、计算机或接入点的 DNS 设置。
322	发生验证错误。	检查**位置**设置。
323	发生通讯错误。	❑ 检查**位置**设置。 ❑ 检查网络连接。有关详细信息，请参见*《网络指南》*。
324	指定文件夹中已存在一个同名文件。	❑ 删除同名文件。 ❑ 更改**文件设置**中的文件名前缀。
325	指定文件夹中的可用存储空间不足。	❑ 增加指定文件夹中的存储空间。 ❑ 减少文档数量。 ❑ 降低扫描分辨率或增加压缩比，以缩减扫描图像的大小。
327	内存已满。	等到其他正在进行的任务结束。

解决问题

代码	问题	解决方法
328	目标错误或目标不存在。	检查**位置**设置。
331	获取目标列表时发生通讯错误。	检查网络连接。有关详细信息，请参见*《网络指南》*。
332	没有足够的可用存储空间来将扫描的图像保存到目标存储器中。	减少文档数量。
333	未找到目标，因为在发送扫描图像之前目标信息已经上载到服务器。	再次选择目标。
334	发送扫描图像时发生错误。	–
341	发生通讯错误。	❑ 检查本产品和计算机之间的连接。如果您通过网络进行连接，请参见*《网络指南》*。 ❑ 请确保 Document Capture Pro 已安装到计算机上。
401	存储设备中没有足够的可用存储空间来保存数据。	增加存储设备中的存储空间。
402	存储设备已写保护。	禁用存储设备的写保护。
404	存储设备已移除。	重新插入存储设备。
405	将数据保存到存储设备时发生错误。	❑ 重新插入存储设备。 ❑ 将不同的存储设备用于通过**创建保存文件夹**功能创建的文件夹。
411	发生了 DNS 错误。	❑ 选择**设置** > **系统管理** > **Wi-Fi/以太网设置** > **高级设置** > **DNS 服务器**，然后检查 DNS 设置。 ❑ 检查服务器、计算机或接入点的 DNS 设置。
412	发生验证错误。	选择**设置** > **系统管理** > **Wi-Fi/以太网设置** > **高级设置** > **电子邮件服务器** > **服务器设置**，然后检查服务器设置。
413	发生通讯错误。	❑ 选择**设置** > **系统管理** > **Wi-Fi/以太网设置** > **高级设置** > **电子邮件服务器** > **服务器设置**，然后检查电子邮件服务器设置。可通过运行连接检查来检查错误原因。 ❑ 设置的验证方法可能与电子邮件服务器的验证方法不匹配。如果选择**关**作为验证方法，请确保电子邮件服务器的验证方式设置为“无”。 ❑ 检查网络连接。有关详细信息，请参见*《网络指南》*。

代码	问题	解决方法
421	发生了 DNS 错误。	❑ 选择**设置** > **系统管理** > **Wi-Fi/以太网设置** > **高级设置** > **DNS 服务器**，然后检查 DNS 设置。 ❑ 检查服务器、计算机或接入点的 DNS 设置。
422	发生验证错误。	选择 **设置** > **系统管理** > **传真设置** > **输出设置** > **传真输出** > **其他设置** ，然后检查在**选择目标**中所选的文件夹的设置。
423	发生通讯错误。还可能是打开了同名文件或文件为只读格式。	❑ 检查网络连接。有关详细信息，请参见*《网络指南》*。 ❑ 选择 **设置** > **系统管理** > **传真设置** > **输出设置** > **传真输出** > **其他设置** ，然后检查在**选择目标**中所选的文件夹的设置。 ❑ 关闭同名文件或禁用只读保护。
425	转发目标文件夹中的可用存储空间不足。	增加转发目标文件夹中的存储空间。
428	目标错误或目标不存在。	选择 **设置** > **系统管理** > **传真设置** > **输出设置** > **传真输出** > **其他设置** ，然后检查在**选择目标**中所选的文件夹的设置。

相关信息

➡ "连接到电话线路"内容请参见第101页。
➡ "扫描模式"内容请参见第26页。
➡ "传真设置"内容请参见第36页。
➡ "可用的打印纸及装纸量（消耗品/耗材）"内容请参见第43页。
➡ "使用电子邮件服务器"内容请参见第218页。

检查打印机状态 - Windows

1. 访问打印机驱动程序窗口。
2. 单击**维护**标签上的 EPSON Status Monitor 3，然后单击**详细信息**。

   注释：
   如果 **EPSON Status Monitor 3** 已启用，则单击**维护**标签上的**扩展设置**，然后选择**启用 EPSON Status Monitor 3**。

相关信息

➡ "Windows 打印机驱动程序"内容请参见第148页。

检查一体机状态 - Mac OS X

1. 从 菜单 > **打印机和扫描仪**（或**打印和扫描**、**打印和传真**）中选择**系统偏好**，然后选择本产品。
2. 单击**选项与耗材** > **应用工具** > **打开打印机应用工具**。
3. 单击 EPSON Status Monitor。

取出夹纸

按照打印机操作面板上的屏幕提示找到并取出包括碎纸在内的夹纸。

> **注意：**
> 手伸到打印机内部时，切勿触摸操作面板上的按钮。如果打印机开始操作，此时很可能会造成人身伤害。请小心不要触摸突出的部件以免受伤。

> **重要：**
> 小心取出夹纸。取出打印纸时用力过大可能会损坏打印机。

从前盖中取出夹纸 (A)

1. 打开前盖。

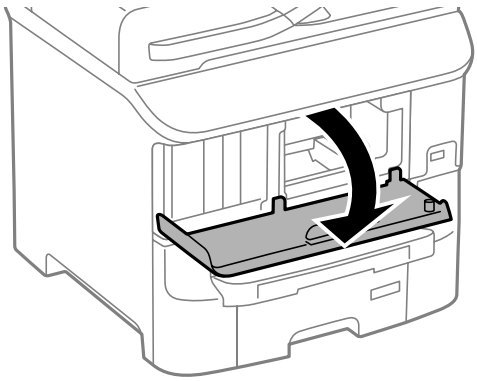

2. 取出夹纸。

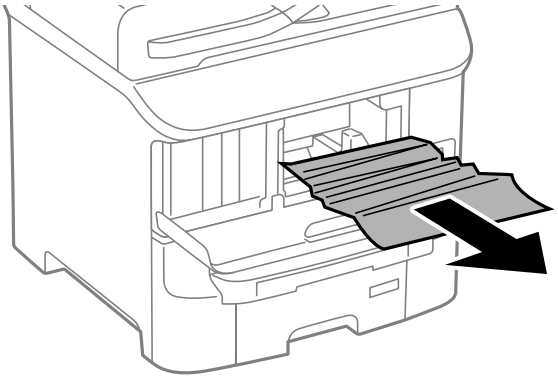

重要：

请勿触碰打印机内部的部件。否则可能会导致故障。

3. 关闭前盖。

从后进纸器（B1）取出夹纸

取出夹纸。

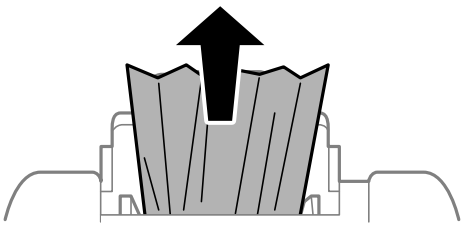

从前部进纸槽（B2）取出夹纸

1. 取下出纸器，然后拉出进纸器。

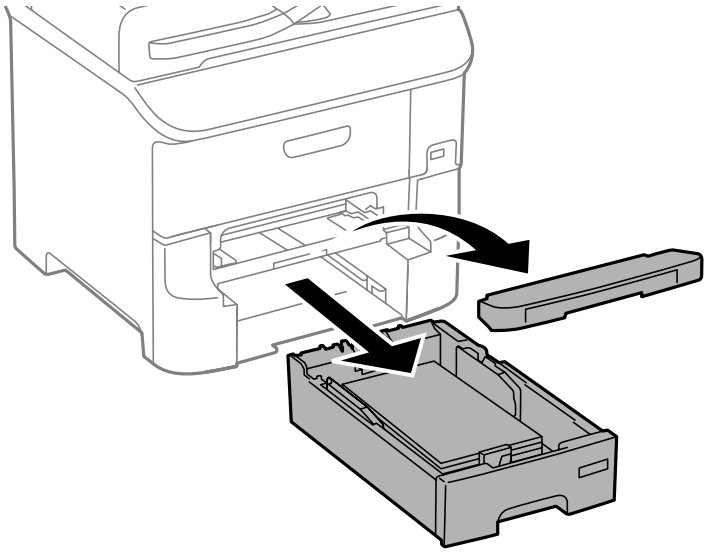

2. 拉动操作杆。
   此时盖板会脱开。

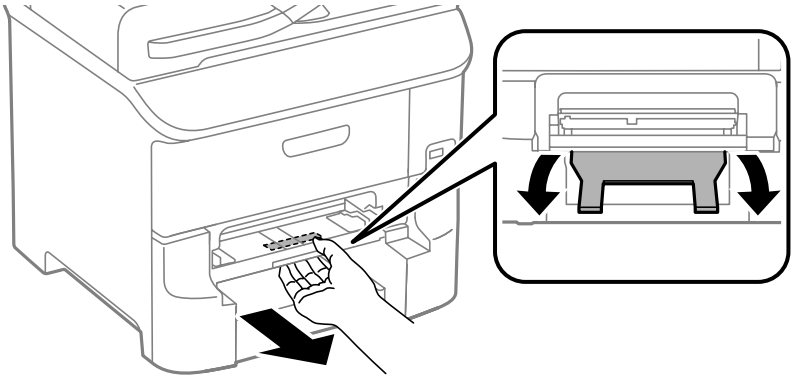

3. 取出夹纸。

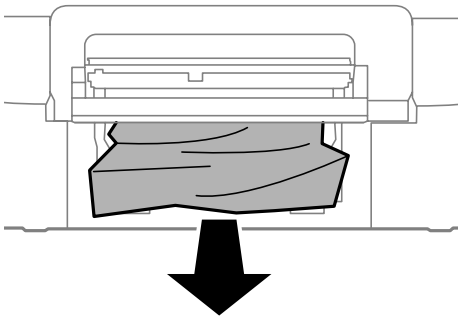

4. 重新安装盖板。

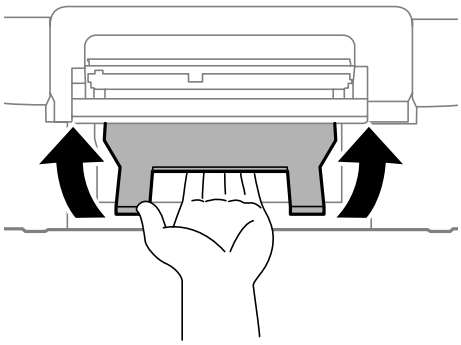

5. 插入进纸器，然后安装出纸器。

从进纸器取出夹纸（C1/C2/C3）

1. 拉出进纸器。

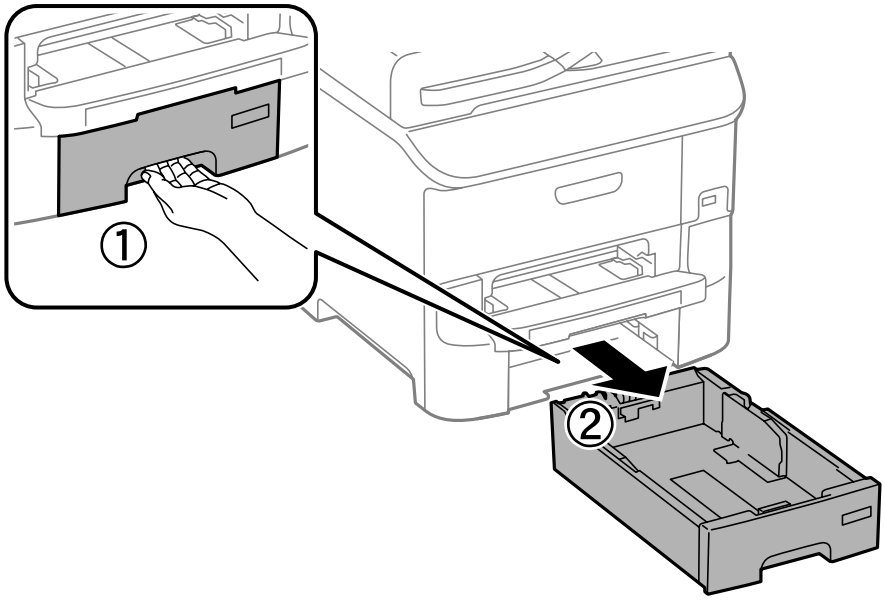

2. 取出夹纸。

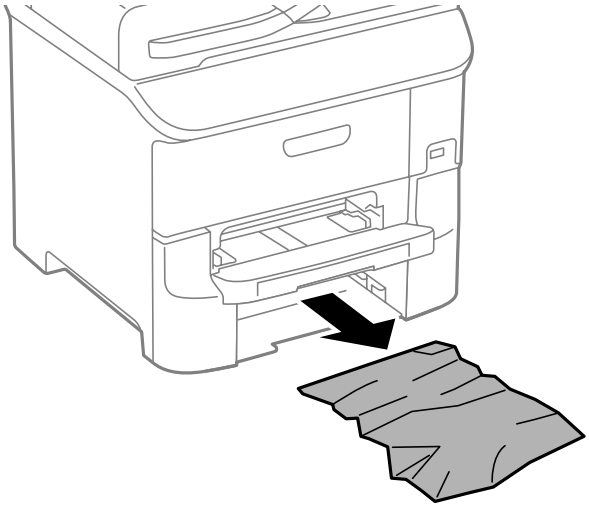

3. 插入进纸器。

从后部部件 1（D1）和后部部件 2（D2）取出夹纸

1. 打开后部部件 1。

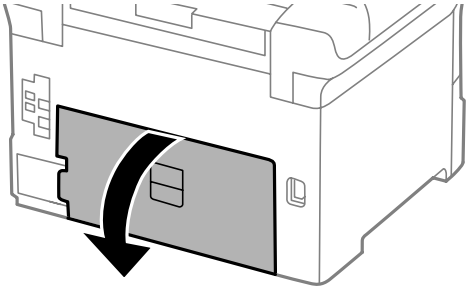

2. 取出夹纸。

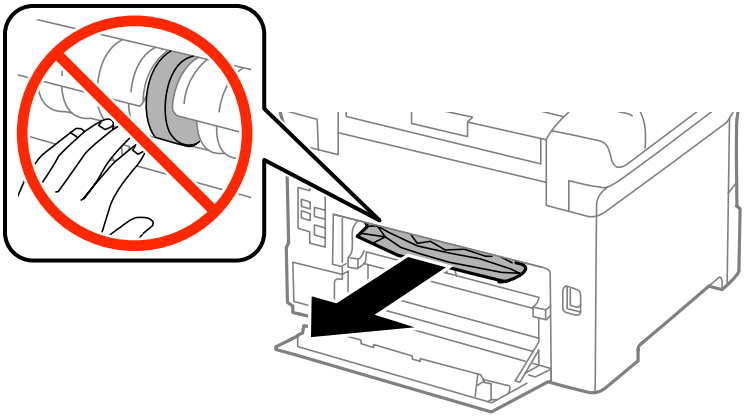

注释：
如果无法取出打印纸，请稍微拉出后部部件 2。

3. 拉出后部部件 2。

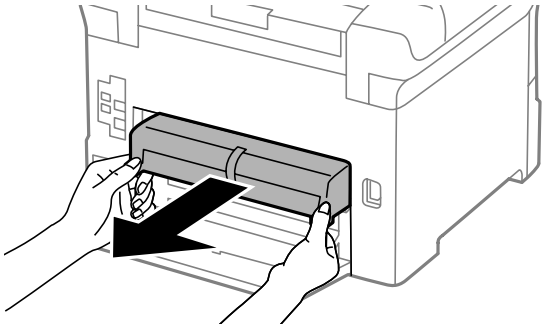

4. 取出夹纸。

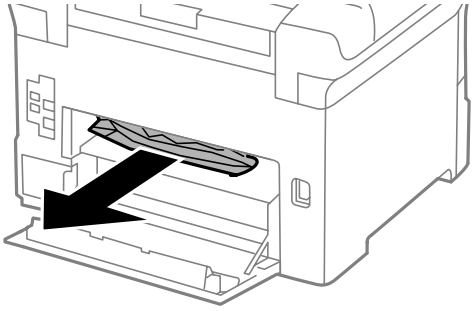

5. 插入后部部件 2。

6. 关闭后部部件 1。

从后部部件 (E) 中取出夹纸

1. 打开后部部件。

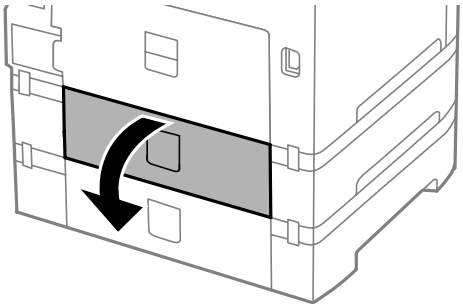

2. 取出夹纸。

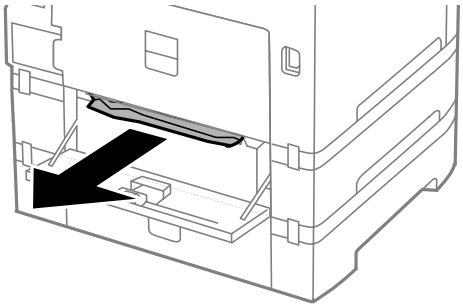

3. 关闭后部部件。

从 ADF 中取出夹纸 (F)

> ⚠ **注意：**
> 打开或关闭文稿盖时要小心，以免夹到整个手或手指。从此使自己受伤。

1. 抬起控制杆并打开自动文稿送纸器盖。

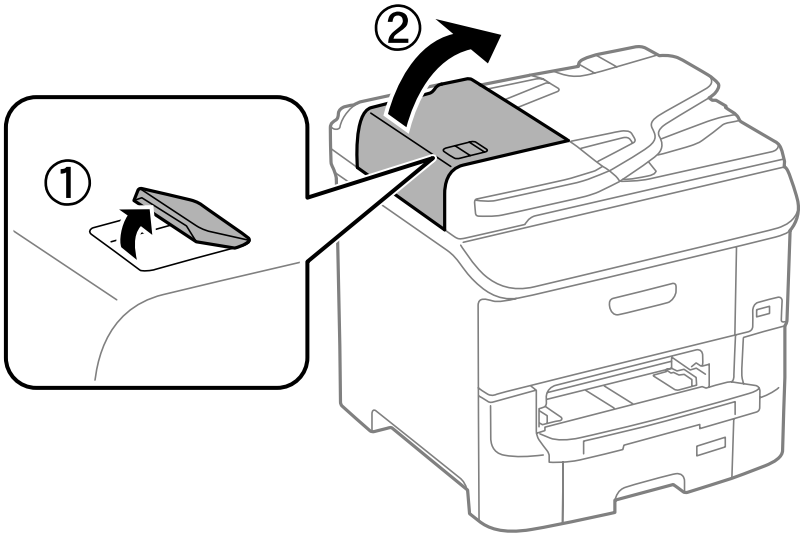

2. 取出夹纸。

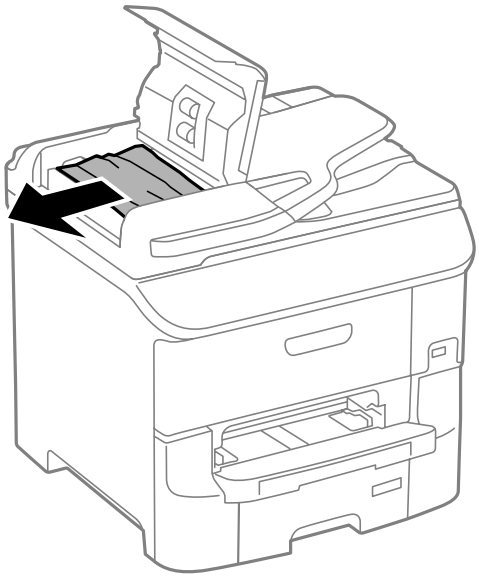

3. 合上自动文稿送纸器盖。

4. 打开文稿盖。

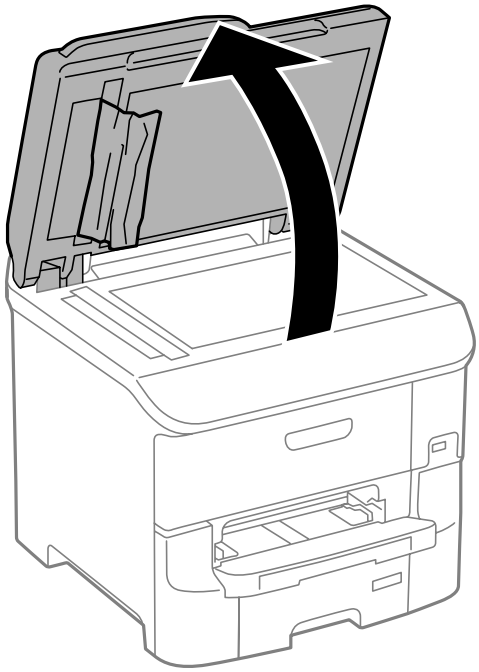

5. 取出夹纸。

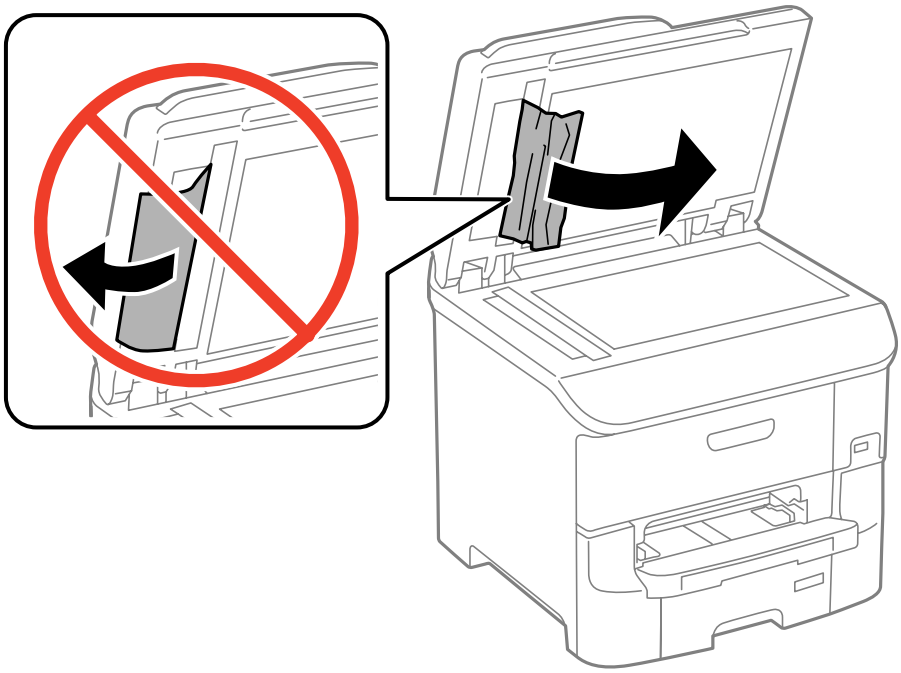

6. 合上文稿盖。

7. 抬起自动文稿送纸器进纸器，然后取出夹纸。

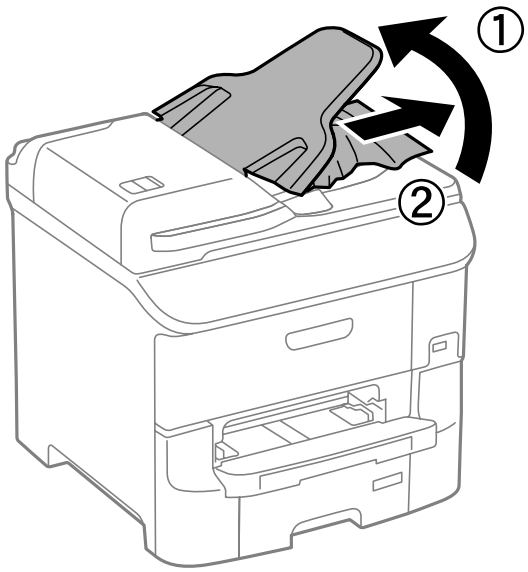

未正确进纸

如果出现夹纸、进纸歪斜、一次进纸多张、未进纸或打印纸弹出问题，请检查以下内容。

❑ 将一体机放置在平坦表面，并在建议的环境条件下操作。

❑ 使用本打印机支持的打印纸。

❑ 遵循打印纸处理注意事项。

❑ 沿正确的方向装入打印纸，然后滑动导轨，抵靠着打印纸边缘。

❑ 装入的打印纸数量不要超过指定的最大页数。对于普通打印纸，装入时请不要高于导轨内 ▼ 符号下方的线条。

❑ 将进纸器完全插入。

❑ 如果更换维护辊后出现打印纸未进纸问题，则可能未正确更换辊。检查是否正确更换了辊。

❑ 如果添加了进纸器选件，您需要在打印机驱动程序中执行相关设置。

❑ 如果在后进纸器中有纸的情况下出现无纸错误，请在后进纸器中央重新装入打印纸。

❑ 如果执行手动双面打印期间出现一次进多张纸问题，请取出打印纸来源中装入的打印纸，然后重新装纸。

❑ 装入并弹出打印纸但不打印，以清洁走纸通道。

❑ 如果在打印期间打开了前盖，请将其关闭。打印期间，如果前盖打开，一体机会暂停打印任务。

❑ 打印期间不要打开后部部件，否则会导致夹纸。

❑ 维护辊可能达到使用寿命。选择 **设置** > **维护** > **维护辊信息** > **维护辊状态** ，然后根据需要更换维护辊。

❑ 确保打印纸来源中的打印纸尺寸和打印纸类型设置正确无误。

❑ 当从进纸器 1 一次进多张纸时，请启用**系统管理** > **打印机设置**菜单中的**进纸辅助模式**。

相关信息

➡ "环境规格"内容请参见第199页。
➡ "可用的打印纸及装纸量（消耗品/耗材）"内容请参见第43页。
➡ "打印纸处理注意事项"内容请参见第42页。
➡ "在进纸器中装入打印纸 "内容请参见第47页。
➡ "在后进纸器中装入打印纸 "内容请参见第49页。
➡ "在前部进纸槽中装入打印纸 "内容请参见第51页。
➡ "更换进纸器 1 中的维护辊"内容请参见第128页。
➡ "更换进纸器 2 - 3 中的维护辊"内容请参见第132页。
➡ "在打印机驱动程序中设置进纸器选件"内容请参见第216页。
➡ "清洁走纸通道"内容请参见第142页。
➡ "在进纸器中装入打印纸 "内容请参见第47页。
➡ "在后进纸器中装入打印纸 "内容请参见第49页。
➡ "打印机设置"内容请参见第35页。

原稿无法送入 ADF

❑ 使用 ADF 支持的原稿。

❑ 沿正确的方向装入原稿，然后滑动导轨，抵靠着原稿边缘。

❑ 清洁 ADF 的内部。

❑ 装入原稿时不要使其高于 ADF 导轨内部 ▼ 符号下方的线条。

❑ 检查 ADF 图标是否在操作面板上显示。如果未显示，请重新放入原稿。

相关信息

➡ "ADF 可以使用的原稿"内容请参见第53页。
➡ "将原稿放置在 ADF 上"内容请参见第53页。
➡ "清洁 ADF"内容请参见第143页。

电源和操作面板问题

打印机未通电

❑ 长时间按 ⏻ 按钮。

❑ 确保电源线已插牢。

电源未关闭

长时间按 ⏻ 按钮。如果仍不能关闭打印机，请拔下电源线。为防止打印头干燥，请重新打开打印机然后再关闭它，方法为按下 ⏻ 按钮。

液晶显示屏变黑

本产品处于睡眠模式。在操作面板上按下任一按钮，使液晶显示屏返回其先前状态。

打印机不打印

如果打印机不操作或者不打印内容，请检查以下项目。

❑ 如已启用用户功能限制，则需要用户 ID 和密码才能打印。如果不知道密码，请与打印机管理员联系。

❑ 对于 Mac OS X，用户功能限制启用后打印机可能不会打印。请与您的打印机管理员联系。

❑ 将 USB 线牢固连接到本产品和计算机上。

❑ 如果使用了 USB 集线器，请尝试将打印机直接连接到计算机。

❑ 如果是通过网络使用打印机，请确保打印机已连接到网络。可通过查看操作面板上的指示灯或者打印网络状态页来检查状态。如果打印机未连接到网络，请参见《网络指南》。

❑ 如果打印较大数据大小的图像，则计算机可能会耗尽内存。请以更低分辨率或更小尺寸打印图像。

❑ 在 Windows 中，在打印机驱动程序的**维护**标签上单击**打印队列**，然后检查以下事项。

  ❑ 检查是否有任何暂停的打印任务。
  必要时取消打印。

  ❑ 确保打印机没有离线或挂起。
  如果打印机离线或挂起，请从**打印机**菜单中清除离线或者挂起设置。

  ❑ 请确保在**打印机**菜单中将自己的打印机选为默认打印机（在该菜单项上应有一个勾选标记）。
  如果该打印机未被选为默认打印机，请将其设置为缺省打印机。

❑ 在 Mac OS X 中，请确保打印机状态不是**暂停**。

从 菜单 > **打印机和扫描仪**（或者**打印和扫描**、**打印和传真**）选择**系统偏好**，然后双击该打印机。如果打印机已暂停，请单击**恢复**（或**恢复打印机**）。

❑ 如果有任何打印头喷嘴堵塞，请执行喷嘴检查，然后清洗打印头。

❑ 如果通过 AirPrint 使用打印机，请在 Web Config上启用 AirPrint 设置。如果禁用此设置，则无法使用 AirPrint。

相关信息

➡ "取消打印"内容请参见第87页。

➡ "检查并清洗打印头"内容请参见第139页。

打印输出问题

打印质量差

如果由于打印输出模糊、出现条纹、丢失颜色、褪色、失准以及打印输出中有马赛克状图案而导致打印质量差，请检查以下项目。

❑ 使用本打印机支持的打印纸。

❑ 不要在受潮、损坏或过旧的打印纸上打印。

❑ 如果打印纸卷曲或信封胀起，请将其展平。

❑ 在打印图像或照片时，请使用高分辨率数据打印。网站上的图像尽管看起来显示效果足够好，但分辨率通常都很低，因此打印质量可能下降。

❑ 在操作面板上或在打印机驱动程序中为打印机中装入的打印纸类型选择适当的打印纸类型设置。

❑ 使用操作面板上或打印机驱动程序中的高质量设置打印。

❑ 如果选择了**标准-鲜明**作为 Windows 打印机驱动程序上的质量设置，请更改为**标准**。如果选择了**正常-鲜明**作为 Mac OS X 打印机驱动程序上的质量设置，请更改为**正常**。

❑ 当以意外的色彩打印图像或照片时，请调整色彩，然后重新打印。自动色彩校正功能使用**照片增强**中的标准校正模式。您还可以尝试**照片增强**中的其他校正模式，方法是选择除**自动校正**（或**自动**）之外的设置作为**场景校正**（或**场景检测**）设置。如果问题依旧，请使用除**照片增强**之外的其他色彩校正功能。

❑ 禁用双向（或高速）设置。启用此设置后，打印头将在两个方向移动的同时进行打印，因此垂直线条可能失准。如果您禁用此功能，则打印速度可能变慢。

❑ 操作面板

打印 JPEG 或 TIFF 时，按**设置**，然后禁用**双向**。

❑ Windows

在打印机驱动程序的**更多选项**标签上清除**高速**。

❑ Mac OS X

从 菜单 > **打印机和扫描仪**（或**打印和扫描**、**打印和传真**）中选择**系统偏好**，然后选择本产品。单击**选项与耗材** > **选项**（或**驱动程序**）。选择**关**作为**高速打印**设置。

❑ 如果有任何打印头喷嘴堵塞，请执行喷嘴检查，然后清洗打印头。

❑ 校准打印头。在执行**打印头清洗**和**水平校准**后,如果打印输出中还出现水平条纹，请选择**设置** > **维护** > **改善水平条纹**。

❑ 不要在打印后立即叠放打印纸。

❑ 在归档或展示印迹前，使其完全干燥。在干燥印迹时，避免阳光直射，不要使用干燥器，也不要触摸打印纸的打印面。

❑ 使用爱普生原装正品墨盒。本产品旨在根据使用爱普生原装正品墨盒调色。使用非原装正品墨盒可能会导致打印质量下降。

❑ 爱普生建议您在包装上所标示的日期之前使用墨盒。

❑ 为获得更佳效果，请在墨盒安装后的 6 个月内用完。

❑ 在打印图像或照片时，爱普生建议使用爱普生原装正品打印纸，而不要使用普通纸。在爱普生原装正品打印纸的可打印面打印。

相关信息

➡ "打印纸处理注意事项"内容请参见第42页。
➡ "打印纸类型列表"内容请参见第45页。
➡ "调整打印色彩"内容请参见第77页。
➡ "检查并清洗打印头"内容请参见第139页。
➡ "校准打印头"内容请参见第141页。
➡ "改善水平条纹"内容请参见第142页。
➡ "可用的打印纸及装纸量（消耗品/耗材）"内容请参见第43页。

复印质量不佳

如果复印图像中出现色彩不均、涂污、墨点或断线，请检查以下项目。

❑ 装入并弹出打印纸但不打印，以清洁走纸通道。

❑ 清洁文稿台。

❑ 清洁 ADF。

❑ 在文稿台上放置原稿时不要用力按原稿或者文稿盖。原稿或者文稿盖被重压时，可能会出现色彩不均、涂污或墨点。

❑ 如果出现波纹（交叉线）图案，请更改缩放设置或者稍微改变原稿的放置角度。

相关信息

➡ "清洁走纸通道"内容请参见第142页。
➡ "清洁文稿台"内容请参见第145页。
➡ "清洁 ADF"内容请参见第143页。
➡ "打印质量差"内容请参见第178页。

原稿背面的图像出现在复印图像中

❑ 如果原稿纸张较薄，则在将原稿放置于文稿台后，放置一张黑色纸张将其覆盖。

❑ 在操作面板上降低复印浓度设置。

打印输出的位置、大小或边距不正确

❑ 沿正确的方向装入打印纸，然后滑动导轨，抵靠着打印纸边缘。

❑ 在文稿台上放置原稿时，将原稿边角与文稿台框上的符号指示的边角对齐。如果原稿边缘经过裁切，请将原稿稍稍远离文稿台的边角放置。

❑ 清洁文稿台和文稿盖。如果文稿台上有灰尘或污点，复印区域可能会扩大以包含这些灰尘或污点，从而导致打印位置错误或图像较小。

❑ 在操作面板上为原稿选择正确的尺寸设置。

❑ 在操作面板上或打印机驱动程序中选择正确的打印纸尺寸设置。

❑ 在应用程序中调整边距设置，确保边距位于可打印区域内。

相关信息

➡ "在进纸器中装入打印纸 "内容请参见第47页。

➡ "在后进纸器中装入打印纸 "内容请参见第49页。

➡ "在前部进纸槽中装入打印纸 "内容请参见第51页。

➡ "放置原稿"内容请参见第53页。

➡ "清洁文稿台"内容请参见第145页。

➡ "可打印区域"内容请参见第193页。

打印纸污损或刮擦

打印时，如果打印纸污损或刮擦，请检查以下内容。

❑ 清洁打印纸路径。

❑ 清洁文稿台和文稿盖。

❑ 按正确方向装入打印纸。

❑ 执行手动双面打印时，请先确保打印纸上的墨水完全变干，然后再重新装入打印纸。

❑ 使用厚打印纸时，请启用减少污损设置。如果启用此功能，打印质量可能会下降，打印速度也可能会变慢。因此，通常情况下应禁用此功能。

  ❑ 操作面板

  从主界面选择 **设置** > **维护** ，然后启用**厚打印纸**。

  ❑ Windows

  在打印机驱动程序的**维护**标签上，单击**扩展设置**，然后选择**厚打印纸和信封**。

  ❑ Mac OS X

  从 菜单 > **打印机和扫描仪**（或**打印和扫描**、**打印和传真**）中选择**系统偏好**，然后选择本产品。单击**选项与耗材** > **选项**（或**驱动程序**）。选择**开**作为**厚打印纸和信封**设置。

❑ 使用 Windows 时，如果选择了**厚打印纸和信封**设置后，打印纸仍然出现污损，请在打印机驱动程序的**扩展设置**窗口中选择**短纹纸**。

❑ 使用自动双面打印功能打印图像或图形等高浓度数据时，请降低打印浓度设置，并选择更长的干燥时间。

❑ 复印期间，如果打印纸出现污损，请使用操作面板降低复印浓度设置。

相关信息

➡ "清洁走纸通道"内容请参见第142页。
➡ "清洁文稿台"内容请参见第145页。
➡ "在进纸器中装入打印纸 "内容请参见第47页。
➡ "在后进纸器中装入打印纸 "内容请参见第49页。
➡ "在前部进纸槽中装入打印纸 "内容请参见第51页。
➡ "打印质量差"内容请参见第178页。

打印的字符不正确或错乱

❑ 将 USB 线牢固连接到本产品和计算机上。

❑ 取消已暂停的打印任务。

❑ 打印期间，请勿手动将计算机置于**休眠**模式或**睡眠**模式。出现文本错乱的页面可在下次启动计算机时打印。

相关信息

➡ "取消打印"内容请参见第87页。

打印图像翻转

清除打印机驱动程序或应用程序中的镜像图像设置。

❑ Windows

清除打印机驱动程序**更多选项**标签上的**镜像图像**设置。

❑ Mac OS X

清除打印对话框**打印设置菜单中的镜像图像**。

无法清除印迹问题

如果您已尝试了所有解决方案，但仍未解决问题，请尝试卸载然后再重新安装打印机驱动程序。

相关信息

➡ "卸载应用程序"内容请参见第154页。
➡ "安装应用程序"内容请参见第155页。

其他打印问题

打印速度太慢

❑ 关闭任何不必要的应用程序。

❑ 使用操作面板或打印机驱动程序降低质量设置。高质量打印会降低打印速度。

❑ 启用双向（或高速）设置。此设置启用时，打印头会在朝两个方向移动期间打印，因而会提高打印速度。

❑ 操作面板

打印 JPEG 或 TIFF 时，按**设置**，然后启用**双向**。

❑ Windows

在打印机驱动程序的**更多选项**标签上选择**高速**。

❑ Mac OS X

从 菜单 > **打印机和扫描仪**（或**打印和扫描**、**打印和传真**）中选择**系统偏好**，然后选择本产品。单击**选项与耗材** > **选项**（或**驱动程序**）。选择**开**作为**高速打印**设置。

❑ 禁用**安静模式**。

❑ Windows

在打印机驱动程序的**主窗口**标签上选择**关**作为**安静模式**设置。

❑ Mac OS X

从 菜单 > **打印机和扫描仪**（或**打印和扫描**、**打印和传真**）中选择**系统偏好**，然后选择本产品。单击**选项与耗材** > **选项**（或**驱动程序**）。选择**关**作为**安静模式**设置。

连续打印时打印速度大幅度降低

打印速度降低是为了防止打印机机械结构过热而损坏。但是，您仍可继续打印。要恢复为正常打印速度，请将打印机闲置 30 分钟以上。如果关闭电源，打印机无法恢复正常打印速度。

PostScript 打印机驱动程序问题

注释：
打印机驱动程序上的菜单项目和文本因您的计算机环境而异。

使用 PostScript 打印机驱动程序时打印机不打印

❑ 在操作面板上将**打印语言**设置为**自动**或 PS3。

❑ 如果即使已在操作面板上启用了**文本检测**仍不能打印文本数据，请将**打印语言**设置为 PS3。

❑ 在 Windows 中，如果发送了大量任务，则打印机可能不打印。请在打印机属性中的**高级**标签中，选择**直接打印到打印机**。

相关信息

➡ "系统管理"内容请参见第32页。

使用 PostScript 打印机驱动程序时打印机无法正确打印

❑ 如果文件是在允许更改数据格式的应用程序（如 Adobe Photoshop）中创建的，请确保该应用程序中的设置与打印机驱动程序的设置相匹配。

❑ 以二进制格式创建的 EPS 文件可能无法正确打印出来。在应用程序中创建 EPS 文件时，请将格式设置为 ASCII。

- 对于 Windows，如果打印机使用 USB 接口连接到计算机，将无法打印二进制数据。在打印机属性对话框的**设备设置**标签上，将**输出协议**设置为 ASCII 或 TBCP。
- 对于 Windows，请在打印机属性对话框中的**设备设置**标签上设置适当的替代字体。

使用 PostScript 打印机驱动程序期间打印质量较差

您无法在打印机驱动程序的**打印纸/质量**标签上执行色彩设置。单击**高级**，然后设置**色彩模式**设置。

使用 PostScript 打印机驱动程序时打印速度太慢

在打印机驱动程序中，将**打印质量**设置为**快速**。

无法启动扫描

- 本产品启用了访问控制功能后，扫描时需要输入用户 ID 和密码。如果不知道密码，请与系统管理员联系。
- 启用访问控制功能后，Mac OS X 可能无法进行扫描。请与系统管理员联系。
- 使用 ADF 进行扫描时，请检查文稿盖和 ADF 盖是否合好。
- 将 USB 线缆牢固连接到本产品和计算机上。
- 如果使用了 USB 集线器，请尝试将打印机直接连接到计算机。
- 如果无法通过网络进行扫描，请参见《网络指南》。
- 如果通过网络以高分辨率进行扫描，则可能出现通讯错误。降低分辨率。
- 启动 EPSON Scan 后，请在显示的扫描仪列表中选择正确的一体机（扫描仪）。
- 如果您使用的是与 TWAIN 兼容的应用程序，请选择正在使用的一体机（扫描仪）。
- 如果使用 Windows 系统，请确保一体机（扫描仪）显示在**扫描仪和照相机**中。一体机（扫描仪）将显示为“EPSON XXXXX（一体机名称）”。如果一体机（扫描仪）未显示，请卸载并重装 EPSON Scan。要访问**扫描仪和照相机**，请参见以下说明。
  - Windows 8.1/Windows 8/Windows Server 2012 R2/Windows Server 2012

    选择**桌面** > **设置** > **控制面板**，在“搜索”超级按钮中输入“Scanner and Camera”，单击**显示扫描仪和照相机**，然后检查是否显示一体机。
  - Windows 7/Windows Server 2008 R2

    单击“开始”按钮，选择**控制面板**，在“搜索”超级按钮中输入“Scanner and Camera”，单击**查看扫描仪和照相机**，然后检查是否显示一体机。
  - Windows Vista/Windows Server 2008

    单击“开始”按钮，选择**控制面板** > **硬件和声音** > **扫描仪和照相机**，然后检查是否显示一体机。
  - Windows XP/Windows Server 2003 R2/Windows Server 2003

    单击“开始”按钮，选择**控制面板** > **打印机和其它硬件** > **扫描仪和照相机**，然后检查是否显示一体机。
- 如果不能使用与 TWAIN 兼容的任何应用程序进行扫描，请卸载并重新安装与 TWAIN 兼容的应用程序。
- 对于采用英特尔处理器的 Mac OS X 系统来说，如果安装了 EPSON Scan 以外的其他爱普生扫描仪驱动程序，如 Rosetta 或 PPC，请将其与 EPSON Scan 一同卸载，然后重新安装 EPSON Scan。

相关信息

➡ "卸载应用程序"内容请参见第154页。
➡ "安装应用程序"内容请参见第155页。

扫描图像问题

扫描质量较差

❑ 清洁文稿台。

❑ 清洁 ADF。

❑ 在文稿台上放置原稿时不要用力按原稿或者文稿盖。原稿或者文稿盖被重压时，可能会出现色彩不均、涂污或墨点。

❑ 清除原稿上的灰尘。

❑ 进行合适的文档类型设置。

❑ 使用更高的分辨率执行扫描。

❑ 在 EPSON Scan 中调整图像，然后执行扫描。有关详细信息，请参见 EPSON Scan 帮助。

❑ 如果要删除原稿边缘的阴影，请启用**删除阴影**设置。无法在 Document Capture Pro 中进行设置。

相关信息

➡ "清洁文稿台"内容请参见第145页。
➡ "清洁 ADF"内容请参见第143页。
➡ "扫描模式"内容请参见第26页。

字符模糊

❑ 在 EPSON Scan 的**办公模式**下，在**图像管理**标签上选择**图像选项**，然后选择**文本增强**。

❑ 在 EPSON Scan 中**专业模式**下的**原稿**设置中，选择**文档**为**自动曝光类型**。

❑ 在 EPSON Scan 中调节阈值设置。

❑ **办公模式**

在**主设置**标签上，选择**黑白**作为**图像类型**，然后在**图像调整**标签上调整阈值设置。

❑ **专业模式**

选择**黑白**作为**图像类型**设置，然后调整阈值设置。

❑ 使用更高的分辨率执行扫描。

原稿背面的图像出现在扫描图像中

❑ 如果原稿纸张较薄，则在将原稿放置于文稿台后，放置一张黑色纸张将其覆盖。

❑ 在操作面板上或 EPSON Scan 中进行适当的文档类型设置。

❑ 在 EPSON Scan 的**办公模式**下，在**图像管理**标签上选择**图像选项**，然后选择**文本增强**。

相关信息

➡ "扫描模式"内容请参见第26页。

扫描图像中出现摩尔纹（交叉线）图案

❑ 将原稿放置在稍许不同的角度。

❑ 在 EPSON Scan 中选择**去网纹**。

❑ 更改分辨率设置。

相关信息

➡ "扫描模式"内容请参见第26页。

扫描区域或方向不正确

❑ 在文稿台上放置原稿时，将原稿边角与文稿台框上的符号指示的边角对齐。如果扫描图像边缘经过裁切，请将原稿稍稍远离文稿台的边角放置。

❑ 清洁文稿台和文稿盖。如果文稿台上有灰尘或污点，扫描区域可能会扩大以包含这些灰尘或污点，从而导致扫描位置错误或图像较小。

❑ 如果在文稿台上放置多页原稿，以便单独扫描这些原稿，但却将它们扫描到了单个文件，那么放置的原稿至少应间隔 20 毫米（0.8 英寸）。如果仍然出现问题，请一次放置一张原稿。

❑ 从操作面板扫描时，请正确设置扫描区域。

❑ 在 EPSON Scan 中使用缩略图预览扫描时，请移动原稿，使其距离文稿台边缘 4.5 毫米（0.18 英寸）。在其他情况下，请移动原稿，使其距离文稿台边缘 1.5 毫米（0.06 英寸）。

❑ 在**专业模式**下使用大尺寸原稿的缩略图预览时，扫描区域可能不正确。在 EPSON Scan 中预览时，请在**预览**窗口的**普通**标签上创建要扫描区域的选取框。

❑ 在 EPSON Scan 中单击**配置**，然后清除**预览**标签上的**自动照片方向**。

❑ 如果 EPSON Scan 中的**自动照片方向**并未发挥预期作用，请参见 EPSON Scan 的帮助。

❑ 使用 EPSON Scan 扫描时，如果分辨率设置过高，可用扫描区域可能会受到限制。此时请在**预览**窗口中降低分辨率或调节扫描区域。

相关信息

➡ "放置原稿"内容请参见第53页。

➡ "清洁文稿台"内容请参见第145页。

➡ "扫描模式"内容请参见第26页。

无法清除扫描图像问题

如果尝试所有解决方法后都无法解决问题，请单击 EPSON Scan 窗口中的**配置**，然后单击**其他**标签上的**重置所有**，从而初始化 EPSON Scan 设置。如果初始化未能解决问题，请卸载并重新安装 EPSON Scan。

相关信息

➡ "卸载应用程序"内容请参见第154页。

➡ "安装应用程序"内容请参见第155页。

其他扫描问题

缩略图预览无法正常工作

请参见 EPSON Scan 帮助。

扫描速度太慢

降低分辨率。

相关信息

➡ "扫描模式"内容请参见第26页。

无法通过电子邮件发送扫描图像

确保已配置电子邮件服务器设置。

相关信息

➡ "配置电子邮件服务器"内容请参见第218页。

扫描至 PDF/Multi-TIFF 时扫描操作停止

- 使用 EPSON Scan 扫描时，可以按 PDF 格式连续扫描最多 999 页，按 Multi-TIFF 格式连续扫描最多 200 页。使用操作面板扫描时，您可以使用 ADF 以单面扫描方式连续扫描最多 100 页，以及使用 ADF 以双面扫描模式连续扫描最多 200 页（在使用文稿台时）。
- 扫描大量文档时，我们建议采用灰度模式。
- 释放计算机硬盘上的可用空间。可用空间不足时，扫描操作可能会停止。
- 试着以较低的分辨率执行扫描。如果数据总大小超出限制，扫描操作会停止。

相关信息

➡ "扫描模式"内容请参见第26页。

发送和接收传真时的问题

无法发送或接收传真

- 在操作面板上使用**检查传真连接**来自动检查传真连接。尝试使用报告上打印的解决方法。
- 检查失败的传真任务显示的错误代码，然后尝试错误代码列表中所述的解决方法。
- 检查**线路类型**设置。设置为 PBX 也许能解决问题。如果电话系统需要使用外部接入码来接入外线，请将接入码注册至打印机，然后在发送前在传真号码开头处输入 #（井号）。
- 如果发生通讯错误，请在操作面板上将**传真速度**设置设为**慢速**(9,600bps)。

- 接上电话机并试用，以便检查墙壁上的电话插孔是否有用。如果无法拨打或接听电话，请联系电信公司。
- 要连接至 DSL 电话线路，您需要使用内置 DSL 滤波器的 DSL 调制解调器，或为线路安装单独的 DSL 滤波器。请联系 DSL 提供商。
- 如果连接至 DSL 电话线路，请将打印机直接连接至墙上的电话插孔，确认打印机能否发送传真。如果能发送传真，则表明问题可能是 DSL 滤波器造成的。请联系 DSL 提供商。
- 启用操作面板上的 **ECM** 设置。**ECM** 设为关时无法发送或接收彩色传真。
- 要使用计算机发送或接收传真，请确保已使用 USB 数据线将打印机连接至计算机或已将打印机连接至网络，且已经在计算机上安装了 PC-FAX 驱动程序。PC-FAX 驱动程序已经与 FAX Utility 一起安装。
- 在 Windows 上，确保**设备和打印机**、**打印机**或**打印机和其他硬件**中显示了打印机（传真机）。打印机（传真机）显示为“EPSON XXXXX (FAX)”。如果未显示打印机（传真机），请卸载并重新安装 FAX Utility。请参见下文访问**设备和打印机**、**打印机**或**打印机和其他硬件**。
  - Windows 8.1/Windows 8

    选择**桌面** > **设置** > **控制面板** > **硬件和声音**或**硬件**中的**查看设备和打印机**。
  - Windows 7

    单击“开始”按钮，然后选择**控制面板** > **硬件和声音**或**硬件**中的**查看设备和打印机**。
  - Windows Vista

    单击“开始”按钮，然后选择**控制面板** > **硬件和声音**中的**打印机**。
  - Windows XP

    单击“开始”按钮，然后选择**设置** > **控制面板** > **打印机和其他硬件** > **打印机和传真**。
- 在 Mac OS X 中，检查以下内容。
  - 从 菜单 > **打印机和扫描仪**（或**打印和扫描**、**打印和传真**）中选择**系统偏好**，然后确保打印机（传真机）已显示。打印机（传真机）会显示为“FAX XXXX (USB)”或“FAX XXXX (IP)”。如果打印机（传真机）未显示，请单击 [+]，然后注册打印机（传真机）。
  - 从 菜单 > **打印机和扫描仪**（或**打印和扫描**、**打印和传真**）选择**系统偏好**，然后双击打印机（传真机）。如果打印机已暂停，请单击**恢复**（或**恢复打印机**）。

相关信息

➡ "传真设置"内容请参见第36页。
➡ "状态菜单上的错误代码"内容请参见第161页。
➡ "针对 PBX 电话系统进行设置"内容请参见第105页。
➡ "将打印机连接至电话线路"内容请参见第101页。
➡ "卸载应用程序"内容请参见第154页。
➡ "安装应用程序"内容请参见第155页。

无法发送传真

- 如果启用了用户限制功能，则需要用户名称和密码才能操作打印机。如果不知道密码，请与管理员联系。
- 如果启用了用户限制功能，则在从计算机发送传真时，将使用在打印机驱动程序中设置的用户名称和密码执行用户身份验证。如果由于身份验证错误而无法发送传真，请与管理员联系。
- 在操作面板上为传出传真设置标题信息。有些传真机会自动拒绝不包括标题信息的传入传真。

❑ 如果您阻止了呼叫方 ID，请解锁。有些电话或传真机会自动拒绝匿名呼叫。

❑ 询问收件人传真号码是否正确，以及收件人的传真机是否已准备好接收传真。

相关信息

➡ "传真设置"内容请参见第36页。

➡ "无法发送或接收传真"内容请参见第186页。

无法发送传真至某一特定收件人

在因错无法向某一特定收件人发送传真时，请检查以下各项设置：

❑ 如果接收装置在打印机完成拨号后 50 秒内未接听来电，则呼叫结束并显示错误。请使用**免提**功能或所连接的电话进行拨号，以查验听到传真音所需的时间。如果超过 50 秒，则在传真号后添加暂停符号以发送传真。按下 可输入暂停符号。输入连字符作为暂停符号。一次暂停约持续三秒钟。根据需要添加多次暂停。

❑ 在从联系人列表中选择收件人后，请检查注册信息是否正确。如果信息正确，请从联系人列表中选择收件人，然后按下**编辑**并将**传真速度**更改为**慢速**(9,600bps)。

相关信息

➡ "确认收件人的状态后发送传真"内容请参见第108页。

➡ "从外部电话设备发送传真拨号"内容请参见第108页。

➡ "管理联系人"内容请参见第57页。

➡ "无法发送或接收传真"内容请参见第186页。

无法在指定时间发送传真

在操作面板上正确设置日期和时间。

相关信息

➡ "在指定时间发送传真（定时传真）"内容请参见第109页。

➡ "系统管理"内容请参见第32页。

无法接收传真

❑ 如果使用了来电转移服务，打印机可能无法接收传真。请联系服务提供商。

❑ 如果尚未将电话连接至打印机，请在操作面板上将**接收模式**设置为**自动**。

❑ 遇到下列情况时，本产品将耗尽内存并且无法接收传真。有关处理内存已满错误的信息，请参见故障排除部分。

  ❑ 收件箱中已保存了 100 个接收到的文档。

  ❑ 一体机的内存已满 (100%)。

相关信息

➡ "传真设置"内容请参见第36页。

➡ "无法发送或接收传真"内容请参见第186页。

➡ "发生内存已满错误"内容请参见第189页。

发生内存已满错误

❑ 如果打印机设置为将收到的传真保存到收件箱中，请从收件箱中删除已阅读的传真。

❑ 如果打印机设置为将收到的传真保存到计算机中，请打开设置为保存传真的计算机。将传真保存到计算机后，便会将其从本产品内存中删除。

❑ 如果打印机设置为将接收到的传真保存到存储设备，请将已在其中创建了传真保存文件夹的存储设备连接到打印机。将传真保存到该设备后，便会将其从本产品内存中删除。确保该设备具有足够的空间，而且未采用写保护。

❑ 即便内存已满，仍可使用**直接发送**功能发送单色传真。或者，可以将原稿分为两批或多批，然后分批发送。

❑ 如果打印机因为错误（比如夹纸）无法打印接收到的传真，也可能会出现内存已满错误。此时请解决打印机问题，然后联系发件人，请求对方重新发送传真。

相关信息

➡ "将接收的传真保存在收件箱中"内容请参见第114页。
➡ "将接收的传真保存在计算机上"内容请参见第116页。
➡ "将接收的传真保存在外部存储设备中"内容请参见第115页。
➡ "发送大量单色文档（直接发送）"内容请参见第110页。
➡ "取出夹纸"内容请参见第167页。
➡ "更换墨盒"内容请参见第124页。

已发送传真的质量较差

❑ 清洁文稿台。

❑ 清洁 ADF。

❑ 在操作面板上更改**分辨率**设置。如果原稿同时含有文本和照片，请选择**照片**。

❑ 在操作面板上更改**浓度**设置。

❑ 如果不确定收件人传真机的功能，请启用直接发送功能或选择**精细**作为**分辨率**设置。
如果为单色传真选择**超精细**或**极精细**，且未使用**直接发送**功能发送传真，一体机可能会自动降低分辨率。

❑ 启用操作面板上的 ECM 设置。

相关信息

➡ "传真模式"内容请参见第28页。
➡ "传真设置"内容请参见第36页。
➡ "清洁文稿台"内容请参见第145页。
➡ "清洁 ADF"内容请参见第143页。

传真以错误的尺寸发送

❑ 使用文稿台发送传真时，请将原稿的边角与原点标记正确对齐。在操作面板上选择原稿尺寸。

❑ 清洁文稿台和文稿盖。如果文稿台上有灰尘或污点，扫描区域可能会扩大以包含这些灰尘或污点，从而导致扫描位置错误或图像较小。

相关信息

➡ "传真模式"内容请参见第28页。
➡ "放置原稿"内容请参见第53页。
➡ "清洁文稿台"内容请参见第145页。

已接收的传真质量较差

❑ 启用操作面板上的 ECM 设置。

❑ 联系发件人，并请求他们使用更高质量的模式发送传真。

❑ 重新打印已接收的传真。从**状态菜单**中选择**任务历史**，以重新打印传真。

相关信息

➡ "传真设置"内容请参见第36页。
➡ "检查传真任务历史"内容请参见第121页。

未打印已接收的传真

❑ 如果打印机上出现错误，如夹纸，则打印机将无法打印已接收的传真。检查打印机。

❑ 如果已将打印机设置为将已接收的传真保存在收件箱中，则不会自动打印已接收的传真。检查**传真输出**设置。

相关信息

➡ "检查打印机状态"内容请参见第160页。
➡ "取出夹纸"内容请参见第167页。
➡ "更换墨盒"内容请参见第124页。
➡ "将接收的传真保存在收件箱中"内容请参见第114页。

其他传真问题

使用连接的电话机无法拨打电话

将电话机连接至打印机上的 EXT. 端口，然后拿起听筒。如果从听筒中听不到拨号音，请正确连接电话线。

相关信息

➡ "将您的电话设备连接到本产品"内容请参见第102页。

应答装置不能应答语音电话

在操作面板上，将打印机的**应答铃声**设置设为大于应答装置响铃次数的值。

相关信息

➡ "传真设置"内容请参见第36页。
➡ "应答装置的设置"内容请参见第112页。

发件人的传真号未显示在收到的传真上或传真号错误

发件人可能未设置传真标题信息或传真标题信息设置错误。请联系发件人。

无法将已接收的文档转发到电子邮件地址

❑ 可能未配置打印机的**电子邮件服务器**设置。配置电子邮件服务器设置。

❑ 可能将错误的电子邮件地址注册到了联系人列表中。请确保联系人列表中的地址正确。

相关信息

➡ "使用电子邮件服务器"内容请参见第218页。
➡ "管理联系人"内容请参见第57页。

其他问题

触摸本产品时感到轻微触电

如果将许多周边设备连接到计算机，则触摸本产品时可能会感到轻微触电。为与本产品相连的计算机安装接地线。

运行声音大

如果运行声音过大，请启用**安静模式**。启用此功能可能会降低打印速度。

❑ Windows 打印机驱动程序

在**主窗口**标签上选择**开**作为**安静模式**设置。

❑ Mac OS X 打印机驱动程序

从 菜单 > **打印机和扫描仪**（或**打印和扫描**、**打印和传真**）中选择**系统偏好**，然后选择本产品。单击**选项与耗材** > **选项**（或**驱动程序**）。选择**开**作为**安静模式**设置。

日期和时间不正确

在操作面板上正确设置日期和时间。雷击导致断电后或长时间未通电后，时钟可能会显示错误的时间。

相关信息

➡ "系统管理"内容请参见第32页。

不识别存储设备

在操作面板上的**存储设备接口**设置中启用存储卡。

相关信息

➡ "系统管理"内容请参见第32页。

无法将数据保存到存储设备

- ❑ 将存储设备插入打印机，然后选择**传真输出** > **其他设置** > **创建保存文件夹**，在存储设备中创建用于保存文档的文件夹。无法使用不含文件夹的存储设备。
- ❑ 检查并确保存储设备没有受到写保护。
- ❑ 检查并确保存储设备拥有足够的可用存储空间。如果可用存储空间不足，将无法保存数据。

相关信息

➡ "将接收的传真保存在外部存储设备中"内容请参见第115页。
➡ "系统管理"内容请参见第32页。

忘记密码

如果忘记管理员密码，请与爱普生认证服务机构联系。

相关信息

➡ "客户支持"内容请参见第220页。

防火墙阻止应用程序（仅适用于 Windows）

在**控制面板**上的安全设置中，将应用程序添加到 Windows 防火墙允许的程序。

附录

技术规格

打印机规格

打印头喷嘴配置		黑色墨水喷嘴：400 × 2 行 彩色墨水喷嘴：每种颜色 400 × 2 行
打印纸重量	普通纸	64 - 90 克/平方米（17 - 24 磅）
	厚打印纸	91 - 256 克/平方米（25 - 68 磅）
	信封	信封 #10、DL、C6：75 - 90 克/平方米（20 - 24 磅） 信封 C4：80 - 100 克/平方米（21 - 26 磅）

可打印区域

由于本产品机械结构的原因，阴暗区域的打印质量可能下降。

单页纸

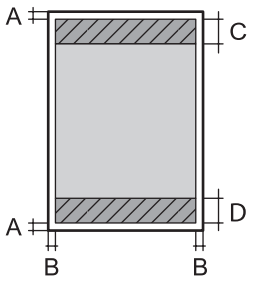	A	3.0 毫米（0.12 英寸）
	B	3.0 毫米（0.12 英寸）
	C	46.0 毫米（1.81 英寸）
	D	51.0 毫米（2.01 英寸）

信封

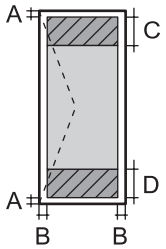	A	3.0 毫米（0.12 英寸）
	B	除 C4 外： 5.0 毫米（0.20 英寸） C4： 9.5 毫米（0.37 英寸）
	C	51.0 毫米（2.01 英寸）
	D	46.0 毫米（1.81 英寸）

扫描仪规格

扫描仪类型	平板
光电器件	CIS
有效像素	10200 × 16800 像素，1200 dpi
最大文档尺寸	215.9 × 355.6 毫米（8.5 × 14.0 英寸） Legal
扫描分辨率	1200 dpi（主扫描） 2400 dpi（副扫描）
输出分辨率	50 - 4800、7200、9600 dpi （50 - 4800 dpi，以 1 dpi 为增量。）
色彩深度	彩色 ❑ 10 位/像素/色输入 ❑ 8 位/像素/色输出 黑白 ❑ 10 位/像素/色输入 ❑ 1 或 8 位/像素/色输出
光源	LED

接口规格

连接计算机	高速 USB
连接外部 USB 设备	高速 USB

传真规格

传真类型	支持黑白和彩色传真 (ITU-T Super Group 3)
支持的线路	标准模拟电话线路、PBX（专用分组交换机）电话系统
速度	可达 33.6 kbps

分辨率	单色 ❑ 标准：203 × 98 dpi ❑ 精细：203 × 196 dpi ❑ 超精细：203 × 392 dpi ❑ 极精细：406 × 392 dpi ❑ 照片：203 × 196 dpi 彩色 ❑ 精细：200 × 200 dpi ❑ 照片：200 × 200 dpi
页存储器	最多 550 页（接收的 ITU-T No.1 图表为单色经济模式时）
重拨*	2 次（1 分钟间隔）
接口	RJ-11 电话线、RJ-11 电话设置连接

* 规格可能因国家/地区不同而各异。

Wi-Fi 规格

标准	IEEE802.11b/g/n*1
频率范围	2.4 GHz
协调模式	Infrastructure、Ad hoc*2、Wi-Fi Direct*3 *4
无线安全性	WEP (64/128bit)、WPA2-PSK (AES)*5、WPA2-Enterprise

*1 是否支持 IEEE 802.11b/g/n 和 IEEE 802.11b/g，取决于您所购买的国家/地区。

*2 不支持 IEEE 802.11n。

*3 不支持 IEEE 802.11b。

4 Simple AP 模式与 Wi-Fi 连接 (infrastructure) 或以太网连接不兼容。有关详细信息，请参见《网络指南》*。

*5 符合 WPA2 标准且支持 WPA/WPA2 Personal。

以太网规格

标准	IEEE802.3i (10BASE-T)*1 IEEE802.3u (100BASE-TX) IEEE802.3ab (1000BASE-T)*1 IEEE802.3az（能效以太网）*2
通讯模式	自动、10Mbps 全双工、10Mbps 半双工、100Mbps 全双工、100Mbps 半双工

连接器	RJ-45

*1　请使用 5e 或更高类别的 STP（屏蔽双绞线）线缆，以防止无线电干扰。

*2　连接的设备应当符合 IEEE802.3az 标准。

安全协议

IEEE802.1X*		
IPsec/IP 过滤		
SSL/TLS	HTTPS 服务器/客户机	
	IPPS	
SMTPS（STARTTLS、SSL/TLS）		
SNMPv3		

*　需要使用符合 IEEE802.1X 的设备进行连接。

支持的第三方服务

AirPrint	打印	iOS 5 或更高版本/Mac OS X v10.7.x 或更高版本
	扫描	Mac OS X v10.9.x 或更高版本
	传真	Mac OS X v10.8.x 或更高版本
Google 云打印		

外部 USB 设备规格

设备	最大容量
MO 驱动器*	1.3 GB
硬盘驱动器* USB 闪存驱动器	2 TB（使用 FAT、FAT32 或 exFAT 格式化）

*　我们建议不要使用由 USB 端口供电的外部 USB 设备。仅使用带有独立交流电源的外部 USB 设备。

您无法使用以下设备：

❑ 需要使用专用驱动程序的设备

❑ 采用安全设置（密码、加密等）的设备

❑ 具有内置 USB 集线器的设备

爱普生不保证外部连接设备的所有操作都能正常运行。

支持的数据规格

文件格式	由 DCF*1 版本 1.0 或 2.0*2 兼容数码相机拍摄的使用标准 Exif 版本 2.3 的 JPEG 以下是支持 TIFF 6.0 的图像 ❑ RGB 全彩色图像（未压缩） ❑ 黑白图像（未压缩或 CCITT 编码） PDF 1.7 版本的兼容数据文件
图像尺寸	横向：80 - 10200 像素 纵向：80 - 10200 像素
文件大小	小于 2 GB
最大文件数量	JPEG：9990 *3 TIFF: 999 PDF: 999

*1 相机文件系统的设计规则。

*2 不支持内置内存的数码相机中存储的照片数据。

*3 一次最多可显示 999 个文件。（如果文件数量超过 999，则文件成组显示。）

注释：
当本产品不能识别图像文件时，液晶显示屏上会显示 "?"。此时，如果选择了多图像版面，则会打印出空白部分。

尺寸

仅一体机

尺寸	存放 ❑ 宽度：516 毫米（20.3 英寸） ❑ 深度：522 毫米（20.6 英寸） ❑ 高度：514 毫米（20.2 英寸） 打印 ❑ 宽度：516 毫米（20.3 英寸） ❑ 深度：756 毫米（29.8 英寸） ❑ 高度：540 毫米（21.3 英寸）
重量*	约 31.0 千克（68.3 磅）

* 不含墨盒和电源线。

一体机（含选件）

以下为带 2 个可选进纸器选件的一体机的尺寸。

尺寸	存放 ❑ 宽度：516 毫米（20.3 英寸） ❑ 深度：527 毫米（20.7 英寸） ❑ 高度：770 毫米（30.3 英寸） 打印 ❑ 宽度：516 毫米（20.3 英寸） ❑ 深度：756 毫米（29.8 英寸） ❑ 高度：796 毫米（31.3 英寸）
重量*	约 49.2 千克（108.5 磅）

* 不含墨盒和电源线。

电气规格

机型	220 - 240 伏机型
额定频率范围	50 - 60 赫兹
额定电流	0.8 安
能耗（使用 USB 连接）	复印模式消耗功率：约 36 瓦 (ISO/IEC24712) 准备就绪模式消耗功率：约 17 瓦 睡眠模式消耗功率：约 2.9 瓦 关闭模式消耗功率：约 0.5 瓦

注释：

❑ 电压信息请查看本产品的标签。

❑ 产品无任何外接输入电源相连时实现零能耗。

环境规格

操作	请在下图所示的范围内使用打印机。 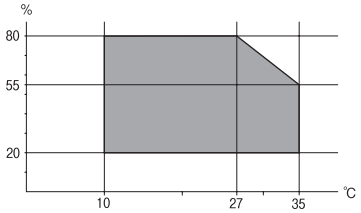 温度：10 ～ 35℃（50 ～ 95℉） 湿度：20 ～ 80% RH（无凝结物）
存放	温度：-20 ～ 40℃（-4 ～ 104℉）* 湿度：5 ～ 85% RH（无凝结物）

* 在 40℃（104℉）下可存放一个月。

墨盒环境规格

存储温度	-20 ～ 40 ℃（-4 ～ 104 ℉）*
结冰温度	-23 ℃（-9.4 ℉） 在 25 ℃（77 ℉）下放置大约 3 小时，墨水就会融化并可以使用。

* 在 40 ℃（104 ℉）下可以存放一个月。

系统要求

❑ Windows 8.1（32 位或 64 位）/Windows 8（32 位或 64 位）/Windows 7（32 位或 64 位）/Windows Vista（32 位或 64 位）/Windows XP Professional x64 Edition/Windows XP（32 位）/Windows Server 2012 R2/Windows Server 2012/Windows Server 2008 R2/Windows Server 2008（32 位或 64 位）/Windows Server 2003 R2（32 位或 64 位）/Windows Server 2003（32 位或 64 位）

❑ Mac OS X v10.10.x/Mac OS X v10.9.x/Mac OS X v10.8.x/Mac OS X v10.7.x/Mac OS X v10.6.8

注释：

❑ Mac OS X 可能不支持部分应用程序和功能。

❑ 不支持 Mac OS X 的 UNIX 文件系统（UFS）。

❑ 对于可支持的更高版本的操作系统，以爱普生网页（http://www.epson.com.cn）为准。

字体信息

PostScript 的可用字体

字体名称	系列	HP 等效字体
Nimbus Mono	中号、加粗、斜体、斜体加粗	Courier
Letter Gothic	中号、加粗、斜体	Letter Gothic
Nimbus Mono PS	常规、加粗、倾斜、加粗倾斜	CourierPS
Nimbus Roman No4	中号、加粗、斜体、斜体加粗	CG Times
URW Classico	中号、加粗、斜体、斜体加粗	CG Omega
URW Coronet	-	Coronet
URW Clarendon Condensed	-	Clarendon Condensed
URW Classic Sans	中号、加粗、斜体、斜体加粗	Univers
URW Classic Sans Condensed	中号、加粗、斜体、斜体加粗	Univers Condensed
Antique Olive	中号、加粗、斜体	Antique Olive
Garamond	Antiqua、Halbfett、Kursiv、Kursiv Halbfett	Garamond
Mauritius	-	Marigold
Algiers	中号、特粗	Albertus
NimbusSansNo2	中号、加粗、斜体、斜体加粗	Arial
Nimbus Roman No9	中号、加粗、斜体、斜体加粗	Times New
Nimbus Sans	中号、加粗、倾斜、加粗倾斜	Helvetica
Nimbus Sans Narrow	中号、加粗、倾斜、加粗倾斜	Helvetica Narrow
Palladio	罗马体、加粗、斜体、斜体加粗	Palatino
URW Gothic	书体、半书体、书体倾斜、半书体倾斜	ITC Avant Garde
URW Bookman	细体、半细体、细斜体、半细斜体	ITC Bookman
URW Century Schoolbook	罗马体、加粗、斜体、斜体加粗	New Century Schoolbook
Nimbus Roman	中号、加粗、斜体、斜体加粗	Times
URW Chancery Medium Italic	-	ITC Zapf Chancery Italic
Symbol	-	Symbol

字体名称	系列	HP 等效字体
URW Dingbats	-	Wingdings
Dingbats	-	ITC Zapf Dingbats
标准符号	-	SymbolPS

PCL 的可用字体

可缩放字体

字体名称	系列	HP 等效字体	符号集
Nimbus Mono	中号、加粗、斜体、斜体加粗	Courier	1
Letter Gothic	中号、加粗、斜体	Letter Gothic	1
Nimbus Mono PS	常规、加粗、倾斜、加粗倾斜	CourierPS	3
Nimbus Roman No4	中号、加粗、斜体、斜体加粗	CG Times	2
URW Classico	中号、加粗、斜体、斜体加粗	CG Omega	3
URW Coronet	-	Coronet	3
URW Clarendon Condensed	-	Clarendon Condensed	3
URW Classic Sans	中号、加粗、斜体、斜体加粗	Univers	2
URW Classic Sans Condensed	中号、加粗、斜体、斜体加粗	Univers Condensed	3
Antique Olive	中号、加粗、斜体	Antique Olive	3
Garamond	Antiqua、Halbfett、Kursiv、Kursiv Halbfett	Garamond	3
Mauritius	-	Marigold	3
Algiers	中号、特粗	Albertus	3
NimbusSansNo2	中号、加粗、斜体、斜体加粗	Arial	3
Nimbus Roman No9	中号、加粗、斜体、斜体加粗	Times New	3
Nimbus Sans	中号、加粗、倾斜、加粗倾斜	Helvetica	3
Nimbus Sans Narrow	中号、加粗、倾斜、加粗倾斜	Helvetica Narrow	3
Palladio	罗马、加粗、斜体、斜体加粗	Palatino	3
URW Gothic	书体、半书体、书体倾斜、半书体倾斜	ITC Avant Garde	3
URW Bookman	细体、半细体、细斜体、半细斜体	ITC Bookman	3

字体名称	系列	HP 等效字体	符号集
URW Century Schoolbook	罗马、加粗、斜体、斜体加粗	New Century Schoolbook	3
Nimbus Roman	中号、加粗、斜体、斜体加粗	Times	3
URW Chancery Medium Italic	-	ITC Zapf Chancery Italic	3
Symbol	-	Symbol	4
URW Dingbats	-	Wingdings	5
Dingbats	-	ITC Zapf Dingbats	6
标准符号	-	SymbolPS	4
URW David	中号、粗体	HP David	7
URW Narkis	中号、粗体	HP Narkis Tam	7
URW Miryam	中号、加粗、斜体	HP Miryam	7
URW Koufi	中号、粗体	Koufi	8
URW Naskh	中号、粗体	Naskh	8
URW Ryadh	中号、粗体	Ryadh	8

位图字体

字体名称	符号集
行式打印机	9

OCR/条形码位图字体（仅适用于 PCL5）

字体名称	系列	符号集
OCR A	-	10
OCR B	-	11
Code39	9.37cpi、4.68cpi	12
EAN/UPC	中号、粗体	13

注释：
根据打印浓度，或打印纸的质量或颜色，可能无法识别 OCR A、OCR B、Code39 和 EAN/UPC 字体。打印大批量任务之前，请先打印一个样例并确保字体可识别。

相关信息

➡ "PCL 5 符号集列表"内容请参见第203页。

➡ "PCL 6 符号集列表"内容请参见第206页。

符号集列表

您的打印机可以访问多种符号集。许多符号集之间的差别仅在于特定于每种语言的国际字符。

当您考虑要使用哪种字体时，您还应该考虑与该字体结合使用的符号集。

注释：
由于大多数软件会自动处理字体和符号，因此您可能无需调整打印机的设置。但是，如果您正在编写自己的打印机控制程序，或者，如果您使用的是无法控制字体的旧软件，请参阅下面的章节以了解符号集的详细信息。

PCL 5 符号集列表

符号集名称	属性	字体分类												
		1	2	3	4	5	6	7	8	9	10	11	12	13
ISO 60: Danish/ Norwegian	0D	✓	✓	✓	–	–	–	–	–	–	–	–	–	–
Roman Extension	0E	–	–	–	–	–	–	–	–	✓	–	–	–	–
ISO 15: Italian	0I	✓	✓	✓	–	–	–	–	–	–	–	–	–	–
ISO 8859/1 Latin 1	0N	✓	✓	✓	–	–	–	–	–	✓	–	–	–	–
ISO 11: Swedish	0S	✓	✓	✓	–	–	–	–	–	–	–	–	–	–
ISO 6: ASCII	0U	✓	✓	✓	–	–	–	✓	✓	–	–	–	–	–
ISO 4: United Kingdom	1E	✓	✓	✓	–	–	–	–	–	–	–	–	–	–
ISO 69: French	1F	✓	✓	✓	–	–	–	–	–	–	–	–	–	–
ISO 29: German	1G	✓	✓	✓	–	–	–	–	–	–	–	–	–	–
Legal	1U	✓	✓	✓	–	–	–	–	–	✓	–	–	–	–
ISO 8859/2 Latin 2	2N	✓	✓	✓	–	–	–	–	–	✓	–	–	–	–
ISO 17: Spanish	2S	✓	✓	✓	–	–	–	–	–	–	–	–	–	–

附录

符号集名称	属性	字体分类												
		1	2	3	4	5	6	7	8	9	10	11	12	13
ISO 8859/4 Latin 4	4N	✓	✓	✓	–	–	–	–	–	–	–	–	–	–
Roman-9	4U	✓	✓	✓	–	–	–	–	–	–	–	–	–	–
PS Math	5M	✓	✓	✓	–	–	–	✓	✓	–	–	–	–	–
ISO 8859/9 Latin 5	5N	✓	✓	✓	–	–	–	–	–	✓	–	–	–	–
Windows 3.1 Latin 5	5T	✓	✓	✓	–	–	–	–	–	–	–	–	–	–
Microsoft Publishing	6J	✓	✓	✓	–	–	–	–	–	–	–	–	–	–
Ventura Math	6M	✓	✓	✓	–	–	–	–	–	–	–	–	–	–
ISO 8859/10 Latin 6	6N	✓	✓	✓	–	–	–	–	–	✓	–	–	–	–
DeskTop	7J	✓	✓	✓	–	–	–	–	–	–	–	–	–	–
Math-8	8M	✓	✓	✓	–	–	–	✓	✓	–	–	–	–	–
Roman-8	8U	✓	✓	✓	–	–	–	–	–	✓	–	–	–	–
Windows 3.1 Latin 2	9E	✓	✓	✓	–	–	–	–	–	–	–	–	–	–
Pc1004	9J	✓	✓	✓	–	–	–	–	–	–	–	–	–	–
ISO 8859/15 Latin 9	9N	✓	✓	✓	–	–	–	–	–	✓	–	–	–	–
PC-8 Turkish	9T	✓	✓	✓	–	–	–	–	–	–	–	–	–	–
Windows 3.0 Latin 1	9U	✓	✓	✓	–	–	–	–	–	–	–	–	–	–
PS Text	10J	✓	✓	✓	–	–	–	–	–	–	–	–	–	–
PC-8, Code Page 437	10U	✓	✓	✓	–	–	–	–	–	✓	–	–	–	–
PC-8, D/N, Danish/ Norwegian	11U	✓	✓	✓	–	–	–	–	–	✓	–	–	–	–
MC Text	12J	✓	✓	✓	–	–	–	–	–	–	–	–	–	–

附录

符号集名称	属性	字体分类												
		1	2	3	4	5	6	7	8	9	10	11	12	13
PC-850, Multilingual	12U	✓	✓	✓	–	–	–	–	–	✓	–	–	–	–
Ventura International	13J	✓	✓	✓	–	–	–	–	–	–	–	–	–	–
PcEur858	13U	✓	✓	✓	–	–	–	–	–	–	–	–	–	–
Ventura US	14J	✓	✓	✓	–	–	–	–	–	–	–	–	–	–
Pi Font	15U	✓	✓	✓	–	–	–	–	–	–	–	–	–	–
PC852, Latin 2	17U	✓	✓	✓	–	–	–	–	–	–	–	–	–	–
Unicode 3.0	18N	✓	✓	✓	–	–	–	✓	✓	–	–	–	–	–
Windows Baltic	19L	✓	✓	✓	–	–	–	–	–	–	–	–	–	–
Windows 3.1 Latin/ Arabic	19U	✓	✓	✓	–	–	–	–	–	–	–	–	–	–
PC-755	26U	✓	✓	✓	–	–	–	–	–	–	–	–	–	–
PC-866, Cyrillic	3R	✓	✓	–	–	–	–	–	–	–	–	–	–	–
Greek8	8G	✓	✓	–	–	–	–	–	–	–	–	–	–	–
Windows Greek	9G	✓	✓	–	–	–	–	–	–	–	–	–	–	–
Windows Cyrillic	9R	✓	✓	–	–	–	–	–	–	–	–	–	–	–
PC-851, Greek	10G	✓	✓	–	–	–	–	–	–	–	–	–	–	–
ISO 8859/5 Cyrillic	10N	✓	✓	–	–	–	–	–	–	✓	–	–	–	–
PC-8, Greek	12G	✓	✓	–	–	–	–	–	–	–	–	–	–	–
ISO 8859/7 Greek	12N	✓	✓	–	–	–	–	–	–	–	–	–	–	–
PC-866 UKR	14R	✓	✓	–	–	–	–	–	–	–	–	–	–	–
Hebrew7	0H	✓	–	–	–	–	–	✓	–	–	–	–	–	–

符号集名称	属性	字体分类												
		1	2	3	4	5	6	7	8	9	10	11	12	13
ISO 8859/8 Hebrew	7H	✓	–	–	–	–	–	✓	–	–	–	–	–	–
Hebrew8	8H	✓	–	–	–	–	–	✓	–	–	–	–	–	–
PC-862, Hebrew	15H	✓	–	–	–	–	–	✓	–	–	–	–	–	–
PC-862, Hebrew	15Q	✓	–	–	–	–	–	✓	–	–	–	–	–	–
Arabic8	8V	–	–	–	–	–	–	–	✓	–	–	–	–	–
HPWARA	9V	–	–	–	–	–	–	–	✓	–	–	–	–	–
PC-864, Arabic	10V	–	–	–	–	–	–	–	✓	–	–	–	–	–
Symbol	19M	–	–	–	✓	–	–	–	–	–	–	–	–	–
Wingdings	579L	–	–	–	–	✓	–	–	–	–	–	–	–	–
ZapfDigbats	14L	–	–	–	–	–	✓	–	–	–	–	–	–	–
OCR A	0O	–	–	–	–	–	–	–	–	–	✓	–	–	–
OCR B	1O	–	–	–	–	–	–	–	–	–	–	✓	–	–
OCR B Extension	3Q	–	–	–	–	–	–	–	–	–	–	✓	–	–
Code3-9	0Y	–	–	–	–	–	–	–	–	–	–	–	✓	–
EAN/UPC	8Y	–	–	–	–	–	–	–	–	–	–	–	–	✓

PCL 6 符号集列表

符号集名称	属性	字体分类								
		1	2	3	4	5	6	7	8	9
ISO Norwegian	4	✓	✓	✓	–	–	–	–	–	–
ISO Italian	9	✓	✓	✓	–	–	–	–	–	–
ISO 8859-1 Latin 1	14	✓	✓	✓	–	–	–	–	–	✓
ISO Swedish	19	✓	✓	✓	–	–	–	–	–	–
ASCII	21	✓	✓	✓	–	–	–	✓	✓	–
ISO United Kingdom	37	✓	✓	✓	–	–	–	–	–	–
ISO French	38	✓	✓	✓	–	–	–	–	–	–

附录

符号集名称	属性	字体分类								
		1	2	3	4	5	6	7	8	9
ISO German	39	✓	✓	✓	–	–	–	–	–	–
Legal	53	✓	✓	✓	–	–	–	–	–	✓
ISO 8859-2 Latin 2	78	✓	✓	✓	–	–	–	–	–	✓
ISO Spanish	83	✓	✓	✓	–	–	–	–	–	–
Roman-9	149	✓	✓	✓	–	–	–	–	–	–
PS Math	173	✓	✓	✓	–	–	–	✓	✓	–
ISO 8859-9 Latin 5	174	✓	✓	✓	–	–	–	–	–	✓
Windows 3.1 Latin 5	180	✓	✓	✓	–	–	–	–	–	–
Microsoft Publishing	202	✓	✓	✓	–	–	–	–	–	–
ISO 8859/10 Latin 6	206	✓	✓	✓	–	–	–	–	–	✓
DeskTop	234	✓	✓	✓	–	–	–	–	–	–
Math-8	269	✓	✓	✓	–	–	–	✓	✓	–
Roman-8	277	✓	✓	✓	–	–	–	–	–	✓
Windows 3.1 Latin 2	293	✓	✓	✓	–	–	–	–	–	–
Pc1004	298	✓	✓	✓	–	–	–	–	–	–
ISO 8859-15 Latin 9	302	✓	✓	✓	–	–	–	–	–	✓
PC-Turkish	308	✓	✓	✓	–	–	–	–	–	–
Windows 3.0	309	✓	✓	✓	–	–	–	–	–	–
PS Text	330	✓	✓	✓	–	–	–	–	–	–
PC-8	341	✓	✓	✓	–	–	–	–	–	✓
PC-8 D/N	373	✓	✓	✓	–	–	–	–	–	✓
MC Text	394	✓	✓	✓	–	–	–	–	–	–
PC-850	405	✓	✓	✓	–	–	–	–	–	✓
PcEur858	437	✓	✓	✓	–	–	–	–	–	–
Pi Font	501	✓	✓	✓	–	–	–	–	–	–
PC852	565	✓	✓	✓	–	–	–	–	–	–
Unicode 3.0	590	✓	✓	✓	–	–	–	✓	✓	–
WBALT	620	✓	✓	✓	–	–	–	–	–	–

符号集名称	属性	字体分类								
		1	2	3	4	5	6	7	8	9
Windows 3.1 Latin 1	629	✓	✓	✓	–	–	–	–	–	–
PC-755	853	✓	✓	✓	–	–	–	–	–	–
Wingdings	18540	–	–	–	–	✓	–	–	–	–
Symbol	621	–	–	–	✓	–	–	–	–	–
ZapfDigbats	460	–	–	–	–	–	✓	–	–	–
PC-866, Cyrillic	114	✓	✓	–	–	–	–	–	–	–
Greek8	263	✓	✓	–	–	–	–	–	–	–
Windows Greek	295	✓	✓	–	–	–	–	–	–	–
Windows Cyrillic	306	✓	✓	–	–	–	–	–	–	–
PC-851, Greek	327	✓	✓	–	–	–	–	–	–	–
ISO 8859/5 Cyrillic	334	✓	✓	–	–	–	–	–	–	✓
PC-8, Greek	391	✓	✓	–	–	–	–	–	–	–
ISO 8859/7 Greek	398	✓	✓	–	–	–	–	–	–	–
PC-866 UKR	466	✓	✓	–	–	–	–	–	–	–
Hebrew7	8	✓	–	–	–	–	–	✓	–	–
ISO 8859/8 Hebrew	232	✓	–	–	–	–	–	✓	–	–
Hebrew8	264	✓	–	–	–	–	–	✓	–	–
PC-862, Hebrew	488	✓	–	–	–	–	–	✓	–	–
Arabic8	278	–	–	–	–	–	–	–	✓	–
HPWARA	310	–	–	–	–	–	–	–	✓	–
PC-864, Arabic	342	–	–	–	–	–	–	–	✓	–

法规信息

标准和认证

中国强制认证 CCC：安全和电磁兼容

有关复印的限制

请注意以下的限制，确保可靠而合法地使用此产品。

下列各项的复制在法律上是禁止的：

❑ 银行帐单，硬币，政府发行的适于销售的有效证券，政府公债有价证券，和地方政府有价证券

❑ 未使用的邮票，邮资已付明信片，和其他正式的邮局项目（负担有效的邮资）

❑ 政府发行的印花税票，根据合法的程序发行的有价证券

当复印下列各项时要遵循告诫：

❑ 个人有价证券（股票证书，可转让票据，支票等），月票，折扣券等

❑ 护照，驾驶执照，合格证，道路通行证，食品券，票等

注释：
复印这些项目法律同样禁止。

版权材料的可靠使用：

不正确地复印有版权的材料，将导致此产品被错误的使用。要复制出版材料之前，需要在有资质的律师指导下，或获得版权所有者的允许才可以复制出版的材料。

节能

如果设置的时间段内未执行任何操作，则此一体机将自动进入睡眠模式或关机。在应用电源管理之前，您可调整时间。任何增加都会影响一体机的能效。在进行任何更改之前，请考虑环境。

节能 - 操作面板

1. 在主界面上进入**设置**，然后选择**系统管理**。
2. 选择**通用设置**。
3. 选择**关机定时器**或**睡眠定时器**，然后进行设置。

搬运本产品

如果需要搬运本产品进行转移或维修，请遵循以下步骤进行装箱。

注意：

- 搬运本产品时，请在平稳的位置将其抬起。如果抬起位置不稳，可能导致人员受伤。
- 本产品较重，因此在开箱和运输时应始终由两个或两个以上人员进行搬运。
- 抬起本产品时，将手放置在下图所示的位置。如果通过其他位置抬起本产品，可能导致其掉落或在放置时夹住手指。

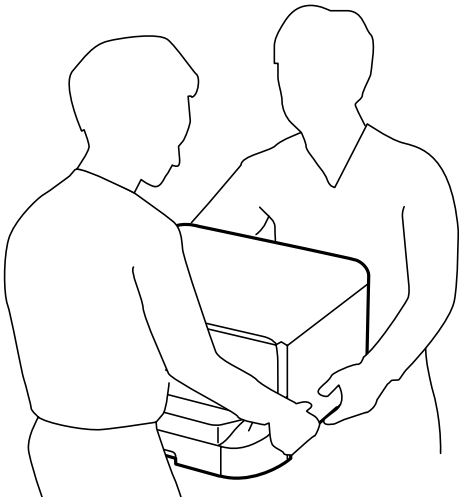

- 本产品在搬运时的倾斜角度不得超过 10 度，否则会掉落。

重要：

- 存放或搬运本产品时，不要将其倾斜，也不要将其垂直或颠倒放置，否则墨水可能会泄漏。
- 不要取下安装的墨盒。取下墨盒会使打印头变干，并导致本产品无法进行打印。
- 不要取下安装的维护箱，否则搬运期间墨水可能会泄漏。

1. 按下 ⏻ 按钮关闭一体机。
2. 确保电源灯已关闭，然后拔掉电源线。

   重要：

   请在电源指示灯熄灭时拔下电源线。否则，打印头不会回到原位置，这会导致墨水变干，从而无法打印。

3. 断开所有线缆的连接，例如电源线和 USB 线缆。
4. 从本产品中取出所有打印纸。
5. 确保本产品上未放置原稿。
6. 收起纸托和出纸器。

7. 如果安装了可选进纸器，请将其拆下。

8. 使用保护材料将本产品包装在包装盒中。

   注释：
   如果下次打印时打印质量下降，请清洗并校准打印头。

相关信息

➡ "部件名称和功能"内容请参见第18页。
➡ "检查并清洗打印头"内容请参见第139页。
➡ "校准打印头"内容请参见第141页。

安装选件

进纸器选件编号

以下是进纸器选件的编号。

500 页可选进纸器选件 (C12C932011)

安装进纸器选件

最多可以安装 2 个进纸器选件。

⚠ 注意：

- ❑ 安装前，请确保已关闭一体机，从一体机上拔下电源线，并拔下了所有线缆。否则，电源线可能损坏，进而导致火灾或触电。
- ❑ 抬起本产品时，将手放置在下图所示的位置。如果通过其他位置抬起本产品，可能导致其掉落或在放置时夹住手指。

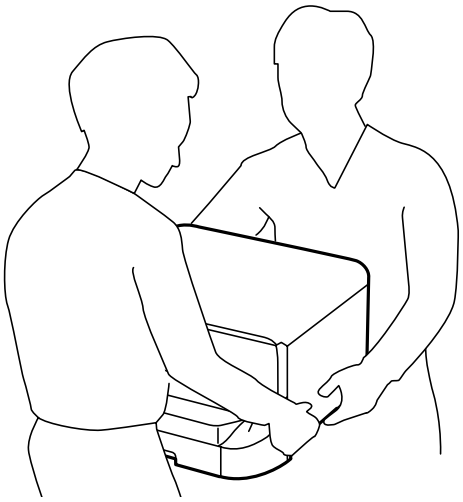

1. 按 ⏻ 按钮关闭本产品，然后拔下电源线。

2. 拔下本产品上连接的所有线缆。

   注释：
   如果已安装其他进纸器选件，也要将其拆下。

3. 从包装箱中取出进纸器选件，然后取下所有保护材料。

4. 检查附带的物品。

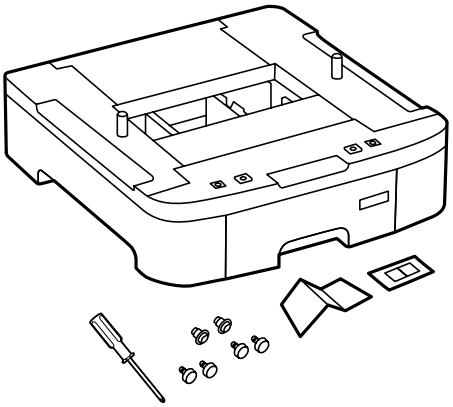

5. 将进纸器选件放在即将放置一体机的位置。

6. 取下出纸器，然后拉出进纸器。

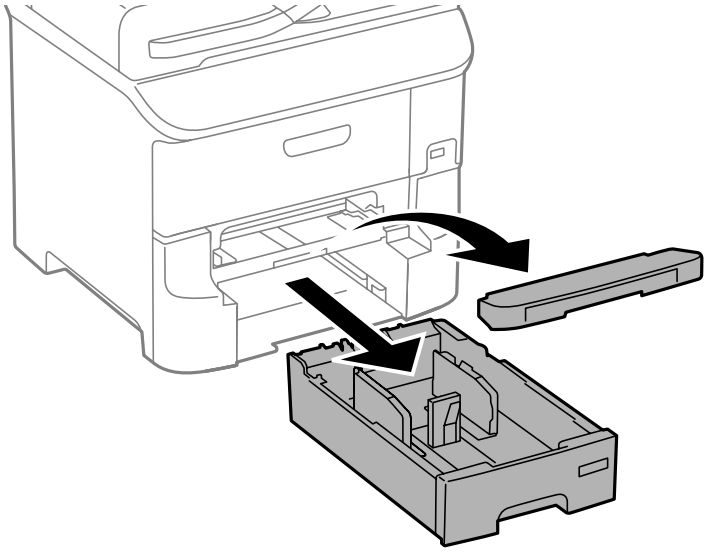

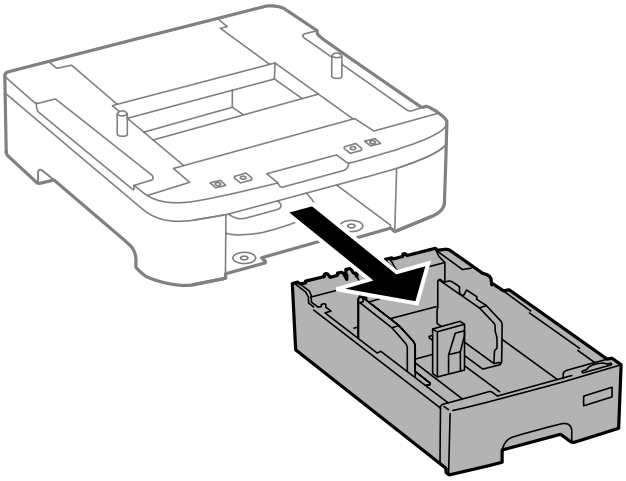

7. 将所有进纸器选件依次叠加起来，然后使用螺钉固定。

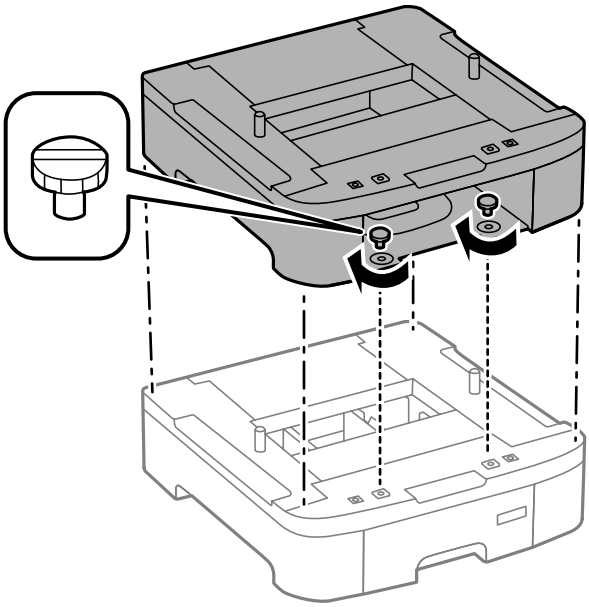

8. 将本产品缓缓降低至可选进纸器的位置，同时对齐边角，然后使用可选进纸器选件附带的螺丝刀，通过螺钉将边角固定牢。

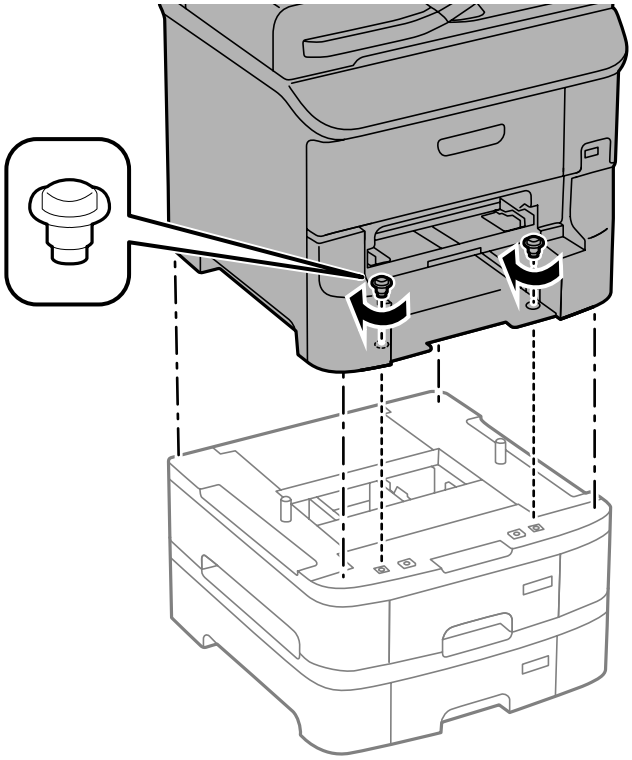

注释：
根据配置不同，装配后可能还会剩下一些螺钉。

9. 使用附件和螺钉，在背面固定进纸器选件和一体机。

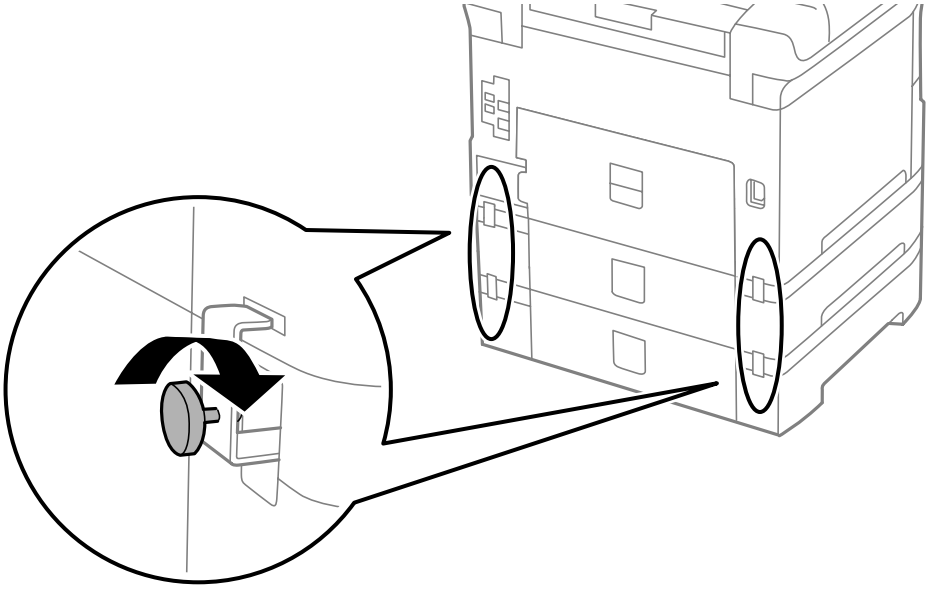

10. 将指示进纸器中要装的打印纸尺寸的标签插入标签盒。

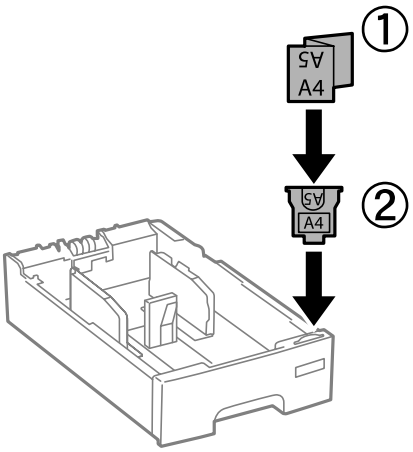

11. 插入进纸器，然后连接出纸器。

12. 贴上贴纸，指示进纸器编号。

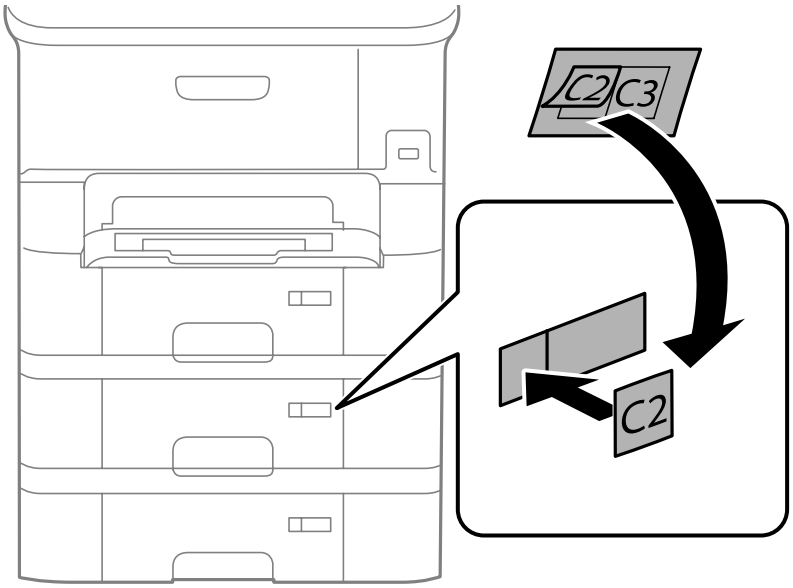

13. 重新连接电源线和所有其他线缆，然后插入一体机电源插头。

14. 按下 ⏻ 按钮打开一体机。

15. 拉出可选进纸器选件，然后重新插入，以检查该选件是否显示在**打印纸设置**界面上。

    注释：
    拆下进纸器选件时，请关闭一体机，拔下电源线，断开所有线缆，然后按与安装步骤相反的顺序执行操作。

继续执行打印机驱动程序设置。

相关信息

➡ "进纸器选件编号"内容请参见第211页。

在打印机驱动程序中设置进纸器选件

要使用已安装的进纸器选件，打印机驱动程序需要获得必要信息。

在打印机驱动程序中设置进纸器选件 - Windows

注释：
以管理员身份登录计算机。

1. 打开“打印机属性”中的**可选设置**标签。
   - ❑ Windows 8.1/Windows 8/Windows Server 2012 R2/Windows Server 2012
     选择**桌面** > **设置** > **控制面板**，然后在**硬件和声音**中选择**查看设备和打印机**。右键单击或按住本产品后，选择**打印机属性**，然后单击**可选设置**标签。
   - ❑ Windows 7/Windows Server 2008 R2
     单击“开始”按钮，选择**控制面板**，然后在**硬件和声音**中选择**查看设备和打印机**。右键单击本产品，选择**打印机属性**，然后单击**可选设置**标签。
   - ❑ Windows Vista/Windows Server 2008
     单击“开始”按钮，选择**控制面板**，然后在**硬件和声音**中选择**打印机**。右键单击本产品，选择**属性**，然后单击**可选设置**。
   - ❑ Windows XP/Windows Server 2003 R2/Windows Server 2003
     单击“开始”按钮，选择**控制面板** > **打印机和其它硬件** > **打印机和传真**。右键单击本产品，选择**属性**，然后单击**可选设置**标签。
2. 选择**从打印机获取**，然后单击**获取**。
   可选打印纸来源信息显示在**当前打印机信息**中。
3. 单击**确定**。

在打印机驱动程序中设置进纸器选件 - Mac OS X

1. 从 菜单 > **打印机和扫描仪**（或**打印和扫描**、**打印和传真**）中选择**系统偏好**，然后选择本产品。单击**选项与耗材** > **选项**（或**驱动程序**）。
2. 根据进纸器数量设置**底部进纸器**。
3. 单击**确定**。

从计算机访问外部 USB 设备

您可以从计算机写入或读取插入一体机的 USB 闪存驱动器等外部 USB 设备。

重要：

- 在通过 USB 连接的计算机和通过网络连接的计算机之间共享插入一体机的外部设备时，只有通过在一体机上所选的方法连接的计算机方能执行写入访问。要写入外部 USB 设备，请在操作面板上进入**设置**，然后选择 **系统管理** > **打印机设置** > **存储设备接口** > **文件共享** 以及连接方式。通过 USB 和通过网络连接的计算机都可以读取数据。
- 要写入通过网络连接到计算机的外部 USB 设备，请在操作面板上进入**设置**，然后选择 **系统管理** > **打印机设置** > **存储设备接口** > **文件共享** > **以太网** 。

注释：
如果连接了大容量外部 USB 设备，比如 2TB HDD，则需要一段时间才能识别来自计算机的数据。

Windows

在**计算机**或**我的电脑**中选择外部 USB 设备。此时会显示外部 USB 设备上的数据。

注释：
如果未使用软件光盘或 Web 安装程序将一体机连接至网络，请将 USB 端口映射为网络驱动器。打开**运行**并在**打开**:中输入打印机名称 \\XXXXX 或打印机的 IP 地址 \\XXX.XXX.XXX.XXX。右键单击显示的设备图标以分配网络。网络驱动器会出现在**计算机**或**我的电脑**中。

Mac OS X

选择对应的设备图标。此时会显示外部 USB 设备上的数据。

注释：

- 要删除外部 USB 设备，请将设备图标拖动到回收站图标。否则，插入另一个外部 USB 设备时，共享驱动器中的数据可能无法正确显示。
- 要通过网络访问外部存储设备，可以从桌面菜单选择 **前往** > **连接服务器** 。在**服务器地址**中输入打印机名称 cifs://XXXXX 或 smb://XXXXX其中“xxxxx”是打印机名称），然后单击**连接**。

相关信息

➡ "系统管理"内容请参见第32页。
➡ "外部 USB 设备规格"内容请参见第196页。

限制从计算机访问外部 USB 设备

您可以进行相应设置以验证用户的以下操作。

- 从计算机访问连接到一体机的外部 USB 设备，如 USB 闪存。
- 使用 FAX Utility 将已接收传真保存在计算机上。

使用 Web Config 或 Epson Net Config 可进行这些设置。下面介绍了 Web Config 的步骤。

1. 在与一体机连接至同一网络的计算机上启动 Web Config。
2. 在Web Config 窗口，选择 **服务** > **MS 网络** 。
3. 选择**使用 Microsoft 网络共享**。
4. 为**对共享文件和将传真保存到计算机启用用户验证**选择**启用**。

5. 输入用户名和密码作为用户验证，然后单击**下一步**。

6. 确认输入，然后单击**确定**。

   注释：
   您可以使用状态页查看当前设置，该状态页可从以下菜单进行打印。

   设置 > **网络状态** > **打印状态页**

相关信息

➡ "Web Config"内容请参见第147页。
➡ "从计算机访问外部 USB 设备"内容请参见第216页。
➡ "将接收的传真保存在计算机上"内容请参见第116页。

使用电子邮件服务器

要使用电子邮件功能，比如扫描或传真转发功能，您需要配置电子邮件服务器。

配置电子邮件服务器

在配置电子邮件服务器前，请检查以下项目。

❑ 打印机已连接到网络。

❑ 电子邮件服务器信息，如来自您用于在计算机上设置电子邮件的服务提供商的文档。

注释：
如果您使用的是免费电子邮件服务，如互联网电子邮件，请搜索互联网以获得您需要的电子邮件服务器信息。

1. 从主界面进入**设置**。

2. 选择 **系统管理** > **网络设置** > **高级设置** 。

3. 选择 **电子邮件服务器** > **服务器设置** 。

4. 选择身份验证方法。

   选择您使用的电子邮件服务器的身份验证方法。

   重要：

   可以使用以下身份验证方法。不支持 SSL 和 STARTTLS

   ❑ 无

   ❑ SMTP (SMTP AUTH)

   ❑ POP Before SMTP

   请与您的互联网服务提供商联系，以确认电子邮件服务器的身份验证方法。

   即使身份验证方法可用，打印机也有可能因为安全性增强（例如需要 SSL 通讯）而无法与电子邮件服务器通讯。有关最新信息，请访问爱普生支持网站。

   http://support.epson.net/

5. 进行适当的设置。

   必要设置因身份验证方法而异。输入您使用的电子邮件服务器的信息。

6. 按**确定**。

   注释：

   ❑ 如果显示了错误消息，请检查电子邮件服务器设置是否正确。

   ❑ 如果在完成设置后仍然无法发送电子邮件，请检查所使用的电子邮件服务器的身份验证方法。

相关信息

➡ "电子邮件服务器设置项目"内容请参见第219页。

电子邮件服务器设置项目

项目	解释
身份验证方法	显示所选的身份验证方法。
身份验证帐户	如果选择 SMTP-AUTH 或 POP before SMTP 作为**身份验证方法**，请输入向电子邮件服务器注册的用户名（电子邮件地址），不超过 255 个字符。
身份验证密码	如果选择 SMTP-AUTH 或 POP before SMTP 作为**身份验证方法**，请输入已进行身份验证的帐户的密码，不超过 20 个字符。
发件人电子邮件地址	指定一体机用来发送电子邮件的电子邮件地址。您可以指定现有电子邮件地址。要明确标识电子邮件发送自一体机，您可以指定一个专用于一体机的地址并在此处输入。
SMTP 服务器地址	输入发送电子邮件的服务器（SMTP 服务器）的服务器地址。
SMTP 服务器端口号	输入发送电子邮件的服务器（SMTP 服务器）的端口号。
POP3 服务器地址	如果选择 POP before SMTP 作为**身份验证方法**，请输入接收电子邮件的服务器（POP3 服务器）的服务器地址。
POP3 服务器端口号	如果选择 POP before SMTP 作为**身份验证方法**，请输入接收电子邮件的电子邮件服务器（POP3 服务器）的端口号。
安全连接	如果选择 SMTP-AUTH 或**关**作为**身份验证方法**，请选择安全连接方法。

检查电子邮件服务器连接

1. 从主界面进入**设置**。

2. 选择 **系统管理** > **网络设置** > **高级设置** 。

3. 选择 **电子邮件服务器** > **连接检查** 以检查一体机是否已连接到电子邮件服务器。

注释：

❑ 如果显示了错误消息，请检查电子邮件服务器设置是否正确。

❑ 如果即使连接检查成功，您仍无法发送电子邮件，请检查您使用的电子邮件服务器的身份验证方法。

客户支持

寻求帮助

对于中国大陆地区的用户

如果您在使用本产品的过程中遇到问题，可通过以下的顺序来寻求帮助：

1、首先可查阅产品的相关使用说明，包括产品的说明书（手册）等，以解决问题；

2、访问爱普生网页（http://www.epson.com.cn），获得更多产品信息或下载驱动；

3、从爱普生网页中查询其他支持方式。

提供信息

❑ 产品出厂编号

（出厂编号标签通常位于产品的背面。）

❑ 产品型号

❑ 产品软件版本

（在产品软件中单击“关于”、“版本信息”或类似按钮。）

❑ 计算机的品牌和型号

❑ 计算机操作系统的名称和版本

❑ 通常与产品一起使用的软件应用程序的名称和版本

保修信息

1、在保修期（含三包有效期）内，以下情况将不享受“三包”服务。<与爱普生公司另有约定除外>：

（1）产品的故障、损坏是由于用户在非爱普生公司指定的的工作环境下（如电源、温度、湿度、海拔或大气压等）使用的；

（2）产品的故障、损坏是由于用户使用非爱普生原装或指定选件、附件发生故障（如电池泄露或爆炸等）导致的；

（3）因用户使用过程中产品被病毒感染等情况导致的产品故障、损坏；

（4）产品的故障、损坏是由于用户使用非爱普生原装正品耗材（色带、墨水、打印纸、碳粉、光盘等）而造成的；

（5）因用户保管不当（如鼠害、虫害、液体渗入、异物进入等其他类似原因）而造成的故障和损坏，或造成产品零部件的丢失；

附录

（6）由于人为因素造成的故障、损坏；或未按照产品使用说明（产品本身、产品包装箱、产品手册/说明书和其他形式的资料）上所写的使用方法和注意事项操作而造成的故障、损坏；

（7）由于电脑软件及硬件连接所造成的故障；

（8）因用户在搬、运中造成的故障损坏；

（9）未经爱普生公司的书面授权对爱普生产品进行的拆卸、维修、改装等而造成的故障、损坏；

（10）由于不可抗力而造成的故障、损坏；

2、保修政策及声明

（1）保修地理范围仅限于中国大陆地区，不包括香港、澳门以及台湾地区；

（2）因用户不能出示有效保修凭证（保修卡或保修手册原件“含保修标签”、发票）；或产品保修卡或保修手册和发票中的购买日期、销售单位名称（盖章有效）等项目出现填写不完整、涂改、伪造，则产品保修期以爱普生记录的信息为准；

（3）用户在申请退货或换货服务时，需要提供有效发票、爱普生产品三包凭证（保修卡或保修手册原件“含保修标签”）、产品原包装箱和产品购买时的随机附件；

（4）消耗品（色带、墨盒、打印纸、碳粉等）不在保修范围内；

（5）随机附件（产品手册、光盘等）的丢失、毁损等，爱普生公司不保证提供；

（6）用户需妥善保管产品的保修卡或保修手册原件“含保修标签”，爱普生公司不补发任何保修凭证；

（7）用户须自行对存储于爱普生产品内的数据的安全性负责，并采取必要的措施对其进行保护及备份。爱普生不对任何用户的文档、程序等数据丢失或可移动存储介质发生故障等情形承担直接的或间接的责任；

（8）对于产品故障导致用户发生的间接损失以及未来收益等不承担任何责任。